KATALOG A TECHNICKÝ PRŮVODCE 2018.2

NÁSTROJOVÝ SYSTÉM

SECO

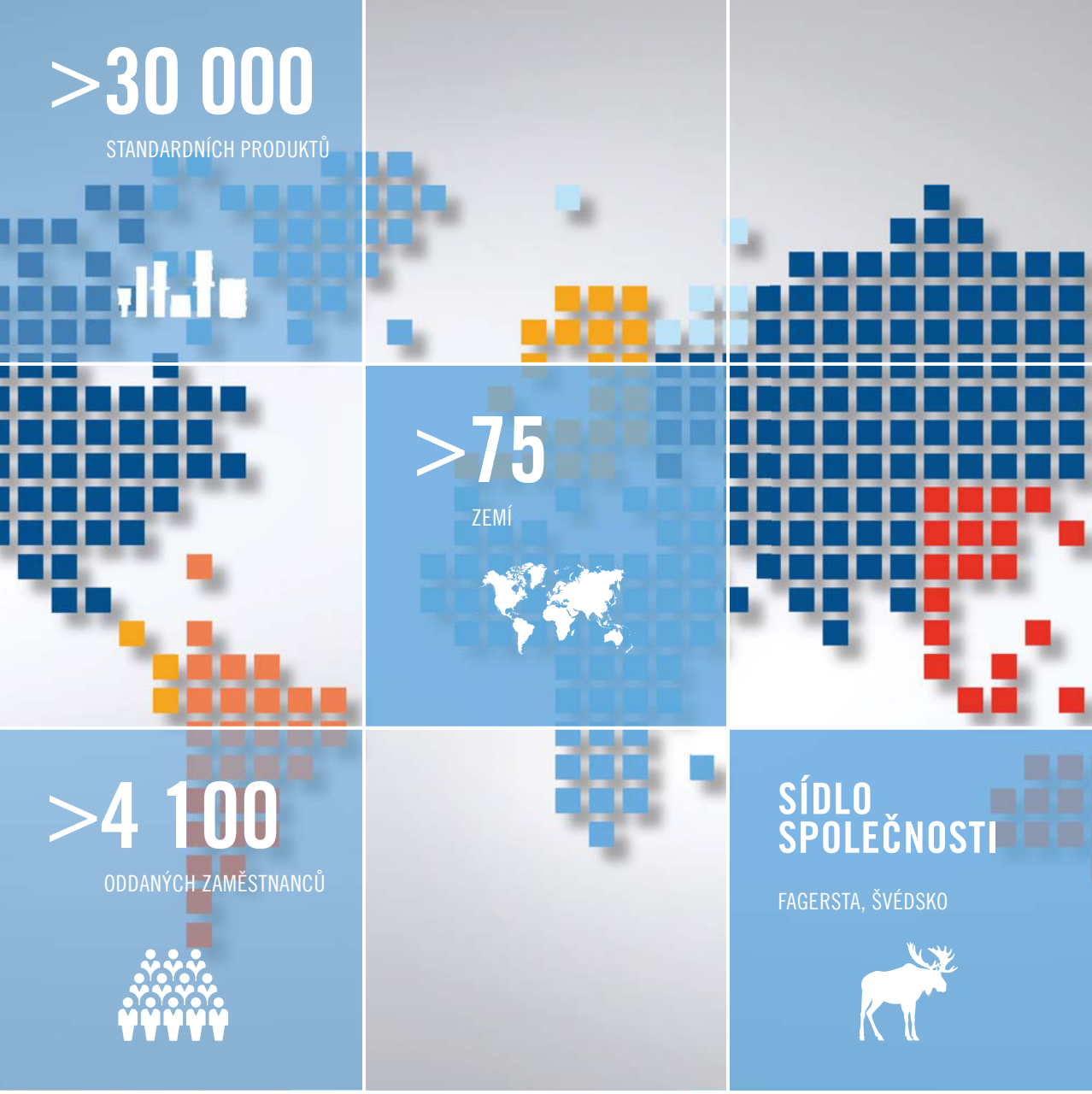

Společnost Seco Tools sídlí ve Švédsku ve městě Fagersta a má zastoupení ve více než 75 zemích světa. Je předním světovým expertem v oblasti kompletních řešení pro operace frézování, soustružení, obrábění otvorů a závitování.

Již více než 80 let společnost Seco úzce spolupracuje s výrobci ze všech průmyslových odvětví a poskytuje jim nástroje, technologie a služby, které směřují k dosažení maximální produktivity a ziskovosti.
Další informace o inovativních produktech a pokročilých řešeních, jež přinášejí úspěch výrobcům napříč všemi segmenty průmyslu, naleznete na webových stránkách www.secotools.com.

Obsah

Abecedně číslicový rejstřík 2-5

Přehled produktů
Držáky nástrojů 6-9
Provozní a seřizovací příslušenství 10-11
Zařízení Shrinkfit 12

Upínání nástrojů – Průvodce
Kvalita a vyvažování 13
Systém značení 14
Značení ISO, informace 15
Normy pro upnutí na straně stroje/obrobku 16-26
Upnutí Taper-Face na straně stroje 27
Těsnicí šrouby a kolíky pro držáky SA typu ADB 28-29
Typy upínání na straně obrobku 30-75

Upínání nástrojů – Rotační a stacionární aplikace
HSK-A 76-119
HSK-T 120-123
HSK-E 124-129
DIN 69871 130-165
DIN Taper-Face 166-169
BT JIS 170-209
BT Taper-Face 210-227
DIN 2080 228-231
Válcové stopky 232-239
Adaptéry Weldon a Whistle Notch 240-241
Adaptéry Morse 242
Combimaster 243-245
Graflex® 246-261
Seco-Capto™ 262-296

Provozní a seřizovací příslušenství – Průvodce 297-305

Provozní a seřizovací příslušenství
Těsnicí uzávěry, chladicí trubice a klíče HSK 306
Chladicí trubice a dorazové šrouby pro MQL1 a MQL2 307-311
Tažné čepy 312-318
Redukční objímky pro hydraulická sklíčidla 319-321
Dorazové šrouby 322-327
Kleštiny ER HP, bez těsnění 328-332
Kleštiny ER 333-334
Kleštiny ER s vnitřním čtyřhranem 335-338
Těsnicí kroužky ER 339-340
Upínací trny - adaptéry ER na Combimaster 341
Kleštiny OZ 342
Adaptéry BA/GL 343
Montážní přípravky, Tool Boy 344
Momentové válečkové klíče 345

Zařízení pro tepelné upínání Shrinkfit – Průvodce 346-353

Zařízení Shrinkfit
Zařízení Easyshrink® 15 a Easyshrink® 20 354-356
Příslušenství a náhradní díly 357-359

SMG 360-371

Prohlášení o shodě 372-374

0
01B5875 339-340
02E93 306
03BR 345
03DYD 345
03E93 306
03ER 345
05F5832 319
05FPMC 321
1
19BPMC 322
19MQL 308, 311
2
20E93 . . . . . 306-307, 309-310
3
393.14 335-338
5
5450 236
5672 328-332
5880 333-334
5883B 342
B
BA..-GL 343
BC
5821 242
BD
5801 235
5820 232
5821 232
5822 232
5867 237
BE
5820 341
BM
5675 259
BS
5603 245
5820 243-244
BT.ADB
PMC 191
BT.TFADB
PMC 221
BW
5821 240
5867 241
C
C.
PMC 287
C.-390.00 230-231
C.-390.410 118-119
C.-390.411 120-121
C.-390.55 206-207
C.-390.605 208-209
C.-390B.140 164-165
C.-390B.55 206-207
C.-390B.58 206-207
C.-391.01 . . . . . 262-263, 266-267
C.-391.02 . . . . . 264-265, 268-269
C.-391.0401 293
C.-391.0552 272
C.-391.0584 276-277
C.-391.20 274-275
C.-391.27 278-279
C.-391.5524 271
C.-391.5525 271
C.-391.5555 270
C.-391.5556 270
C.-391.5600 282
C.-391.5600P 283
C.-391.5603 280-281
C.-391.5657 273
C.-391.5672 288
C.-391.5675 289
C.-391.5820 292
C.-391.5831 285
C.-391.5834 284
C.-391.5835 286
C.-391.5867 290
C.-391.K820 291
C.-391.K821 291
C.-D..-BA 296
C.-D..-GL 294-295
CA5832 320
D
D..-BA 239
D..-GL 238
DIN.ADB
PMC 148
E
E3114
5191 226-227
E3116
5191 226-227
E3169
5191 168-169
E3171
5191 168-169
E3214
5525 212
5555 210
5600 216
5600P 217
5672 219
5675 222
5820 224
5835 220
584 214
K820 223
E3216
5525 212
5555 210
5600 216
5600P 217
5672 219
5675 222
5820 224
5835 220
584 214
K820 223
E3269
K820 166
E3271
K820 166

E3414
5023 . . . 198
5085 . . . 195
5525 . . . 171
5555 . . . 170
5556 . . . 170
5600 . . . 183
5600P . . . 185
5603 . . . 180-181
5672 . . . 187
5675 . . . 193
5801 . . . 186
5820 . . . 201
5821 . . . 201
5831 . . . 189
5834 . . . 188
5835 . . . 190
584 . . . 176
5842 . . . 178
5873 . . . 194
K820 . . . 200
K821 . . . 200
E3416
5023 . . . 198
5085 . . . 195
5524 . . . 172
5525 . . . 172
5555 . . . 170
5556 . . . 170
5600 . . . 184
5600P . . . 185
5603 . . . 182
5672 . . . 187
5675 . . . 193
5820 . . . 202
5821 . . . 202
5834 . . . 188
5835 . . . 190
584 . . . 177
5842 . . . 178
5873 . . . 194
K820 . . . 200
K821 . . . 200
E3469
5023 . . . 154
5085 . . . 151
5524 . . . 131
5525 . . . 131
5555 . . . 130
5556 . . . 130
5600 . . . 141
5600P . . . 143
5603 . . . 139
5672 . . . 145
5675 . . . 149
5820 . . . 157
5821 . . . 157
5834 . . . 146
5835 . . . 147
584 . . . 136
5842 . . . 138
5873 . . . 150
K820 . . . 156
K821 . . . 156
E3471
5023 . . . 154
5085 . . . 151
5525 . . . 132
5555 . . . 130
5556 . . . 130
5600 . . . 142
5600P . . . 143
5603 . . . 140
5672 . . . 145
5675 . . . 149
5820 . . . 157
5821 . . . 157
5834 . . . 146
5835 . . . 147
584 . . . 137
5842 . . . 138
5873 . . . 150
K820 . . . 156
K821 . . . 156
E3476
5801 . . . 144
5820 . . . 158
5821 . . . 158
E3478
5820 . . . 159
5842 . . . 138
E4002
5191 . . . 226-227
5525 . . . 211
5603 . . . 215
5672 . . . 218
5820 . . . 224
584 . . . 213
E4040
552 . . . 173
5603 . . . 179
5672 . . . 187
5675 . . . 192
5867 . . . 196
E4041
552 . . . 173
5657 . . . 175
5675 . . . 193
586 . . . 199
5867 . . . 196
E4469
552 . . . 133
5657 . . . 135
5675 . . . 149
586 . . . 155
5867 . . . 152
E4471
543 . . . 153
552 . . . 133
5657 . . . 135
569 . . . 134
586 . . . 155
5867 . . . 152

E5766
543 . . . 197
552 . . . 173
5657 . . . 175
569 . . . 174
5867 . . . 196
E9302
5023 . . . 112
5603 . . . 84
5672 . . . 104
5675 . . . 109
5801 . . . 103
E9304
5023 . . . 112
5085 . . . 110
5402 . . . 88-89
5403 . . . 84-85
5403M . . . 92
5403M1 . . . 94
5403M2 . . . 96-97
552 . . . 79
5524 . . . 77
5525 . . . 77
5555 . . . 76
5556 . . . 76
5600 . . . 100
5600P . . . 102
5657 . . . 81
5672 . . . 104
5675 . . . 109
5801 . . . 103
5820 . . . 115
5821 . . . 115
5831 . . . 106
5834 . . . 105
5835 . . . 107
584 . . . 82
586 . . . 113
5867 . . . 111
K820 . . . 114
K821 . . . 114
E9306
5023 . . . 112
5085 . . . 110
5402 . . . 90-91
5403 . . . 86-87
5403M . . . 93
5403M1 . . . 95
5403M2 . . . 98-99
5524 . . . 78
5525 . . . 78
5555 . . . 76
5556 . . . 76
5600 . . . 101
5600P . . . 102
5657 . . . 81
5672 . . . 104
5675 . . . 109
569 . . . 80
5801 . . . 103
5820 . . . 115
5821 . . . 115
5831 . . . 106
5834 . . . 105
5835 . . . 107
584 . . . 83
586 . . . 113
5867 . . . 111
K820 . . . 114
K821 . . . 114
E9340
5672 . . . 128
E9341
5603 . . . 124
5672 . . . 128
5675 . . . 129
E9342
5603 . . . 125
5672 . . . 128
5675 . . . 129
5801 . . . 127
E9343
5603 . . . 126
5672 . . . 128
5675 . . . 129
5801 . . . 127
E9374
GL . . . 122
E9376
BA . . . 123
GL . . . 122
EM
0040 . . . 228
0050 . . . 228
3214 . . . 225
3216 . . . 225
3414 . . . 204
3416 . . . 205
3469 . . . 161
3471 . . . 162
4002 . . . 225
4040 . . . 203
4464 . . . 160
9303 . . . 116
9304 . . . 116
9306 . . . 116
H
HSKA
PMC . . . 108
HSKTA
GL . . . 122
M
M211 . . . 344
M401 . . . 233-234
M402 . . . 246-247
M403 . . . 248-252
M5085 . . . 261
M5524 . . . 253
M5525 . . . 253-254
M5656 . . . 256
M569 . . . 255
M5834 . . . 258
M584 . . . 257
M5873 . . . 260

P
PS-B.. 315-317
PS-I.. 312-314
PS-V.. 318
Z
ZFAD05 358
ZFAG01 357
ZFAR02 358
ZFAR03C. 358
ZFAR07 358
ZFAR08 358
ZFAR10D. 359
ZFAT 357
ZFCE 357
ZFCM08IN. 357
ZFM07IN 354-355
ZFM07RE1 356
ZFM08IN 354
ZFS07IN 357

Držáky nástrojů

Upnutí na straně stroje / upnutí na straně obrobku

	Steadyline® Držáky válcových fréz	Držáky válcových fréz	Držáky fréz, přírubová montáž	Držáky kotoučových fréz
	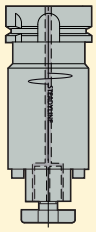	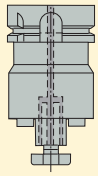	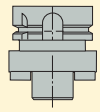	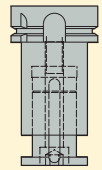
Strany:	27, 30-32	27, 33, 67	33, 67	34, 67
Strany s produkty:				
HSK-A	76	77-79	80	81
HSK-T	–	–	–	–
HSK-E	–	–	–	–
DIN 69871/ DIN TF	130 / –	131-133 / –	134 / –	135 / –
JIS (BT)/ BT TF	170 / 210	171-173 / 211-212	174 / –	175 / –
DIN 2080	–	–	–	–
Combimaster	–	–	–	–
Graflex®	–	253-254	255	256
Seco-Capto™	270	271-272	–	273
Válc./ Weldon/ MT	– / – / –	– / – / –	– / – / –	– / – / –

	Držáky s bočním upnutím, typ Weldon	Tepelné upínače Shrinkfit, typ DIN	Držáky Shrinkfit, typ DIN, s obvodovými kanálky chlazení	Tepelné upínače Shrinkfit, typ MQL
	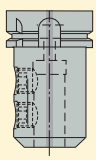	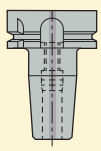	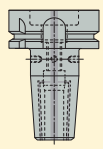	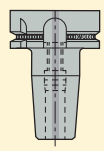
Strany:	27, 34, 67	27, 35-36, 42	35-36, 42	35, 37-39, 42
Strany s produkty:				
HSK-A	82-83	84-87	88-91	92-99
HSK-T	–	–	–	–
HSK-E	–	124-126	–	–
DIN 69871/ DIN TF	136-138 / –	139-140 / –		– / –
JIS (BT)/ BT TF	176-178 / 213-214	179-182 / 215		– / –
DIN 2080	–	–	–	–
Combimaster	–	245	–	–
Graflex®	257	–	–	–
Seco-Capto™	274-279	280-283	–	–
Válc./ Weldon/ MT	– / – / –	235 / – / –	–	– / – / –

Držáky nástrojů

Upnutí na straně stroje / upnutí na straně obrobku

	Tepelné upínače Shrinkfit, zesílené	Tepelné upínače Shrinkfit, zesílené a s ochranným systémem proti vytažení nástroje	Tepelné upínače Shrinkfit, pro obrábění forem a zápustek	Vysoce přesná kleštinová sklíčidla
	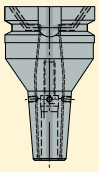	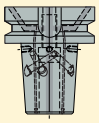	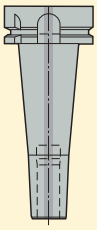	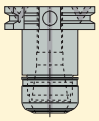
Strany:	27, 35, 40, 42	27, 35, 41-42	35, 42	27, 43-44
Strany s produkty:				
HSK-A	100-101	102	103	104
HSK-T	–	–	–	–
HSK-E	–	–	127	128
DIN 69871/ DIN TF	141-142 / –	143 / –	144 / –	145 / –
JIS (BT)/ BT TF	183-184 / 216	185 / 217	186 / –	187 / 218-219
DIN 2080	–	–	–	–
Combimaster	–	–	–	–
Graflex®	–	–	–	–
Seco-Capto™	–	–	–	288
Válc./ Weldon/ MT	– / – / –	– / – / –	– / – / –	– / – / –

	Hydraulická sklíčidla	Hydraulická sklíčidla, štíhlá	Hydraulická sklíčidla, zesílené provedení	Sklíčidla pro výkonné frézování
	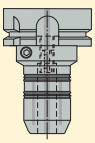	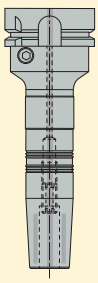	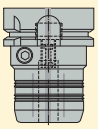	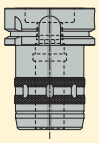
Strany:	45-47, 67	45-46, 48	27, 45-46, 49	27, 50-51
Strany s produkty:				
HSK-A	105	106	107	108
HSK-T	–	–	–	–
HSK-E	–	–	–	–
DIN 69871/ DIN TF	146 / –	– / –	147 / –	148 / –
JIS (BT)/ BT TF	188 / –	189 / –	190 / 220	191/ 221
DIN 2080	–	–	–	–
Combimaster	–	–	–	–
Graflex®	258	–	–	–
Seco-Capto™	284	285	286	287
Válc./ Weldon/ MT	– / – / –	– / – / –	– / – / –	–

Držáky nástrojů

Upnutí na straně stroje / upnutí na straně obrobku

	ER kleštinová sklíčidla	OZ kleštinová sklíčidla	Sklíčidla na vrtáky	Sklíčidlo na závitníky pro synchronizované závitování, s mikrokompenzací
	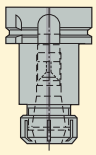	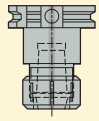	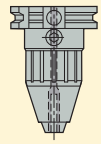	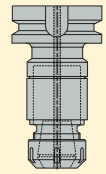
Strany:	27, 52-53, 67	54, 67	54, 67	55
Strany s produkty:				
HSK-A	109	–	110	111
HSK-T	–	–	–	–
HSK-E	129	–	–	–
DIN 69871/ DIN TF	149 / –	150 / –	151 / –	152 / –
JIS (BT)/ BT TF	192-193 / 222	194 / –	195 / –	196 / –
DIN 2080	–	–	–	–
Combimaster	–	–	–	–
Graflex®	259	260	261	–
Seco-Capto™	289	–	–	290
Válc./ Weldon/ MT	236 / – / –	– / – / –	– / – / –	237 / 241 / –

	Kuželové redukce SA	Polotovary vyvrtávacích tyčí	Zkušební/kontrolní tyče	Upínací trny Combimaster se systémem tlumení vibrací Steadyline®
	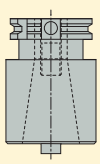	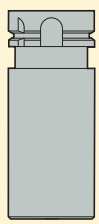	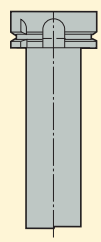	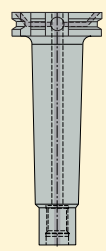
Strany:	–	56	56	27, 58-59
Strany s produkty:				
HSK-A	–	112	113	114
HSK-T	–	–	–	–
HSK-E	–	–	–	–
DIN 69871/ DIN TF	153 / –	154 / –	155 / –	156 / 166
JIS (BT)/ BT TF	197 / –	198 / –	199 / –	200 / 223
DIN 2080	–	–	–	–
Combimaster	–	–	–	–
Graflex®	–	–	–	–
Seco-Capto™	–	–	–	291
Válc./ Weldon/ MT	– / – / –	– / – / –	– / – / –	– / – / –

Držáky nástrojů

Upnutí na straně stroje / upnutí na straně obrobku

	Combimaster	Graflex®	Seco-Capto™	Steadyline® GL a BA pro soustružení a vyvrtávání
	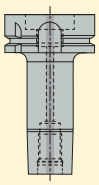	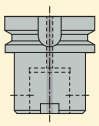	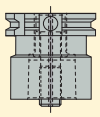	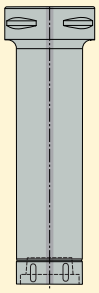
Strany:	27, 57	27, 62-67	27, 68-70	71-75
Strany s produkty:				
HSK-A	115	116	118-119	122-123, 343
HSK-T	–	–	120-121	122-123, 343
HSK-E	–	–	–	–
DIN 69871/ DIN TF	157-159 / –	160-162 / –	164-165 / 168-169	– / –
JIS (BT)/ BT TF	201-202 / 224	203-205 / 225	206-209 / 226-227	– / –
DIN 2080	–	228	230-231	–
Combimaster	243-245	–	–	–
Graflex®	–	246-252	–	–
Seco-Capto™	292	293	262-269	294-296, 343
Válc./ Weldon/ MT	232 / 240 / 242	233-234 / – / –	– / – / –	238-343

Provozní a seřizovací příslušenství

	HSK trubky pro chladicí kapalinu a těsnicí zátky (vč. klíče)	Chaldicí trubice a dorazové šrouby pro MQL1 a MQL2	Tažné čepy	Redukční pouzdra, kontrolní trny pro hydraulická sklíčidla
	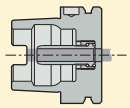 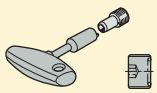	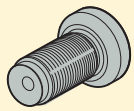	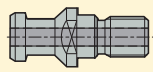	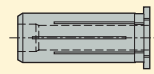 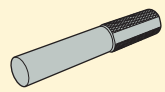
Strany:	297	39	297	298
Strany s produkty:	306	307-311	312-318	319-320

	Redukční pouzdra a dorazové šrouby pro sklíčidla PMC s vnitřním chlazením	Kleštiny ER HP (bez těsnění, s těsněním, s přívodními kanálky chlazení)	Kleštiny ER	Kleštinová sklíčidla ER s unášecím čtyřhranem
	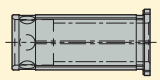	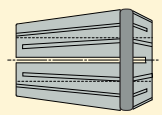	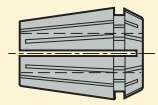	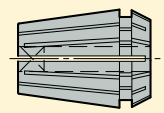
Strany:	51, 299-300	301	302	304
Strany s produkty:	321-327	328-332	333-334	335-338

	Těsnící kroužky ER	ER-trny Combimaster	Upínací kleštiny typu OZ	Montážní přípravky, Tool Boy
	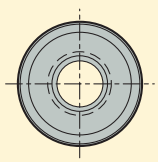	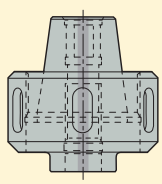	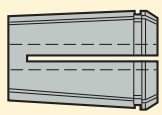	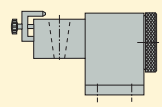
Strany:	303	60	303	304
Strany s produkty:	339-340	341	342	344

Provozní a seřizovací příslušenství

	Momentové válečkové klíče (objímka + momentový klíč) a standardní válečkové klíče
	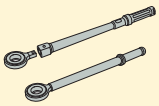
Strany:	305
Strany s produkty:	345

Zařízení Shrinkfit

	Zařízení Easyshrink® 15	Sestava Easyshrink® 20	Vodní chladicí jednotka
Strany:	346-348	346-347, 349-352	352
Strany s produkty:	354	354-355	356

	Easyshrink® 15, Easyshrink® 20, příslušenství a náhradní díly	Vodní chladicí jednotky, příslušenství
Strany:	353	352
Strany s produkty:	357-358	359

Kvalita

Výrobky Seco EPB podléhají komplexnímu řízení kvality, které je aplikováno na všechny držáky nástrojů Seco EPB. V souladu s ISO 9001 jsou kontroly prováděny na všech stupních výrobního procesu.

- Charakteristika materiálu - „klasické“ držáky nástrojů SA a HSK = cementovaná ocel, povrchová tvrdost 58 ± 2 HRc - Shrinkfit a hydraulické držáky = prokalená ocel, tvrdost 56 ± 2 HRc.
- Přesnost kužele - kužel SA odpovídá ISO 1947, třída tolerance AT3 - HSK podle ISO 12164.
- Geometrické tolerance - přímé úchylky měřené na držáku a/nebo úchylky měřené na kontrolním trnu jsou uvedeny v katalogu. Kontrola házení je provedena na zařízení simulujícím vřeteno stroje.
- Provedení – plně odstraněné otřepy, úprava povrchu černěním, nebo speciální úprava povrchu a značení laserem.
- Značení – individuální značení produktu odpovídá informaci o kvalitě, která je k dispozici.
- Pro každý držák jsou v katalogu uvedeny informace o kvalitě vyvážení.

Vyvážení

Kvalita vyvážení každého držáku je uvedena na stránce daného produktu ve sloupci „Vyvážení“. Pro přehlednost jsou použity kódy “G2.5”, “G6.3”, “PB” a “-”, jejichž význam je následující:

“G2.5”: Samostatně vyváženo při G2,5 - 25 000 ot/min.

“G6.3”: Samostatně vyváženo při G6,3 - 20 000 ot/min. Na požadavek lze vyvážit na G2,5 - 25 000 ot/min, zašlete prosím poptávku.

“PB”: Vyváženo dle provedení. Většinu předběžně vyvážených držáků je možné na přání vyvážit jemně, zašlete prosím poptávku.

“-”: Nevyváženo.

Otvory pro nosič RFID

Na stranách s produkty je ve sloupci „otvor RFID“ uvedeno, zda je na držácích nástrojů k dispozici otvor pro nosič RFID:

Otvor RFID = 1: nástrojový držák je vybaven otvorem pro nosič RFID, dle příslušných standardů pro připojení na straně stroje. Viz str. 16-26. Na vyžádání je možné nosiče RFID osadit, uveďte prosím v poptávce.

Otvor RFID = 0: Otvor pro nosiče RFID není k dispozici. Na vyžádání je možné otvory pro nosiče RFID vyrobit a držáky nosiči RFID osadit, zašlete prosím poptávku.

Obsah dodávky

Každý držák je dodáván se všemi součástmi, viz část „Náhradní díly“ na stranách produktů (např. Weldon – upínací šroub).

„Provozní a seřizovací příslušenství“ (např. kleštiny ER) nejsou součástí dodávky a je nutné je objednat zvlášť.

Systém značení

Společnost Seco zavádí vydáním tohoto katalogu (Seco News 2018-2) nový systém značení produktů s cílem jej usnadnit a zpřehlednit. Označení produktů uvolněných k prodeji před Seco News 2018-2 s předchozí kodifikační strukturou zůstává nezměněno.

Dřívější systém značení produktů

E = držák Monobloc nebo trn Combimaster (EM = trn Graflex®)

Typ upínacího kužele - upnutí do vřetene

Typ připojení na straně obrobku

Připojovací rozměr nástroje

Délka vyložení

E 3469 5555 22210

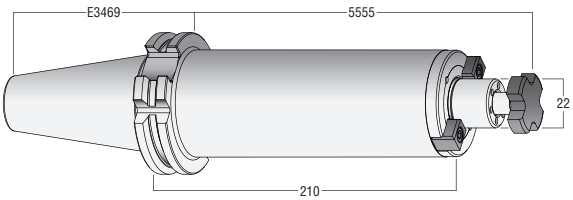

Současný systém značení produktů (od Seco News 2018-2)

Typ upínacího kužele - upnutí do vřetene

Typ připojení na straně obrobku

Připojovací rozměr nástroje

Délka vyložení

DIN40ADB - PMC 32-095

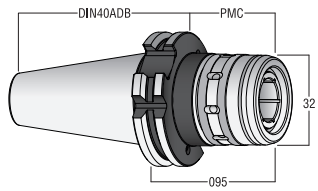

Typy připojení na straně obrobku

Dřívější systém značení produktů	Současný systém značení produktů (od Seco News 2018-2)	
5555/5556	SM…-K	Steadyline® antivibrační držáky nástrčných fréz
5525/5524	SM	Držáky válcové čelní frézy, s průchozími kanálky chlazení (5524 = malé čelní průměry)
552	SM	Držáky válcové frézy (malé čelní průměry)
569	SMF	Držáky pro frézy velkých průměrů - přírubová montáž
5656/5657	DM	Držáky kotoučových fréz
584	EM	Držáky s bočním upnutím, typ Weldon
5842	EM…F5	Držáky s bočním upnutím, typ Weldon krátký
5603/5403	SFD	Držáky Shrinkfit,typ DIN
5402	SFD…-L1	Držáky Shrinkfit, typ DIN, s obvodovými kanálky chlazení
5403M, 5403M1, 5403M2	SDM…M, SFD…M1, SFD…M2	Držáky Shrinkfit, typ MQL
5600	SFR	Držáky Shrinkfit, zesílené
5600 Safe-Lock™	SFR	Držáky Shrinkfit, zesílené s ochranou proti povytažení
5801	SFS	Držáky Shrinkfit, typy vhodné pro obrábění lisovacích forem a zápustek
5672	ERHP	Vysoce přesná kleštinová sklíčidla
5834	HC	Hydraulická sklíčidla
5831	HCS	Hydraulická sklíčidla štíhlá
5835	HCR	Hydraulická sklíčidla zesílená
–	PMC	Sklíčidla pro výkonné frézování
5675	ER	ER kleštinová sklíčidla
5450	ER	ER kleštinová sklíčidla s válcovou stopkou
5873	OZ	OZ kleštinová sklíčidla
5085	UDC	Sklíčidla na vrtáky
5867	TCER	Závitovací sklíčidla pro synchronizované závitování, s mikrokompenzací
543	TA	Kuželové adaptéry SA
5023	BLK	Polotovary vyvrtávacích tyčí
586	CTRB	Kontrolní tyče
K820/K821	M…-K	Steadyline® antivibrační držáky nástrojů Combimaster
5820/5821/5822	M	Upínací trny Combimaster
GL/BA	GL/BA	Antivibrační tyče Steadyline® pro soustružení a vyvrtávání
401	G	Upínací trny Graflex®
C	C	Upínací trny Seco-Capto™

Zkrácené označení ISO	Standardní název
ADIF1	Dodatečné informace 1
ADIF2	Dodatečné informace 2
ADIF3	Dodatečné informace 3
BD	Průměr tělesa
BD1	Průměr tělesa 1
BD2	Průměr tělesa 2
BD3	Průměr tělesa 3
BHTA	Poloviční úhel kužele tělesa nástroje
BHTA1	Poloviční úhel kužele tělesa nástroje 1
CBDP	Hloubka spojovacího otvoru
CND	Průměr otvoru pro vstup chladicí kapaliny
CNDP	Hloubka otvoru pro vstup chladicí kapaliny
CNT	Velikost závitu pro přívod chladicí kapaliny
CRKS	Velikost závitu závrtného čepu
CTMS	Typ připojení na straně stroje
CTWS	Typ připojení na straně obrobku
DCB	Průměr spojovacího otvoru
DCBN	Minimální průměr spojovacího otvoru
DCBX	Maximální průměr spojovacího otvoru
DCN	Minimální řezný průměr
DCON	Styčný průměr
DCX	Maximální řezný průměr
DF	Průměr upínací příruby
DMM	Průměr stopky / otvoru pro trn
FLGT	Tloušťka příruby
KWW	Šířka drážky pro pero
LB	Délka tělesa
LB1	Délka tělesa 1
LB2	Délka tělesa 2
LB3	Délka tělesa 3
LB4	Délka tělesa 4
LCOG	Poloha těžiště
LF	Funkční délka
LFN	Minimální funkční délka
LFS	Vedlejší funkční délka
LPR	Vyčnívající délka
LSC	Upínací délka
LSCN	Minimální upínací délka
LSCX	Maximální upínací délka
LU	Činná délka
OAL	Celková délka
RFID	Nosiče datových čipů
RL	Radiální umístění (vyvažovacích šroubů)
RPM	Rychlost otáčení
SRR	Doporučený úběr materiálu
SW	Velikost klíče
TDZ	Velikost závitu
TDZ1	Velikost závitu 1
TDZ2	Velikost závitu 2
WF	Funkční šířka

HSK-A, tvar a rozměry

ISO 12164-1-HSK-A

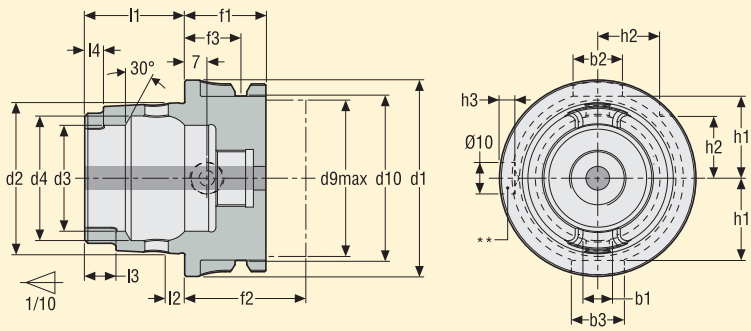

Strana stroje Katalogové značení	Otvor RFID**	Rozměry v mm																		
		d_1	d_2	d_9 max	d_3	d_{10}	d_4	f_1	f_2	f_3	l_1	l_2	l_3	l_4	b_1	b_2	b_3	h_1	h_2	$h_3^{+0,2}$
HSK-A32	**	32	24	26	17	26,5	20,5	20	35	16	16	3,2	5,0	3,0	7,05	7	9	13,0	9,5	5,4
HSK-A40	**	40	30	34	21	34,8	25,5	20	35	16	20	4,0	6,0	3,5	8,05	9	11	17,0	12,0	5,2
HSK-A50	**	50	38	42	26	43,0	32,0	26	42	18	25	5,0	7,5	4,5	10,54	12	14	21,0	15,5	5,1
HSK-A63	**	63	48	53	34	55,0	40,0	26	42	18	32	6,3	10,0	6,0	12,54	16	18	26,5	20,0	5,0
HSK-A80	**	80	60	67	42	70,0	50,0	26	42	18	40	8,0	12,0	8,0	16,04	18	20	34,0	25,0	4,9
HSK-A100	**	100	75	88	53	92,0	63,0	29	45	20	50	10,0	15,0	10,0	20,02	20	22	44,0	31,5	4,9
HSK-A125	**	125	95	111	67	117,0	80,0	29	45	20	63	12,5	19,0	12,0	25,02	25	28	55,5	31,5	4,8

Držáky HSK-A mají v kuželu radiální otvor pro manuální upínání, kompatibilní s HSK-C.

Poznámka: rozměry se vztahují na všechny držáky uvedené na stranách produktů.

** Pro přehled, zda je k dispozici otvor pro nosič RFID, viz sloupec „Otvor RFID“ na stranách produktů:

1 = otvor pro RFID je k dispozici, na vyžádání lze nosič dat osadit, zašlete prosím poptávku.

0 = otvor pro RFID není k dispozici, na vyžádání je možné otvory pro nosiče RFID vyrobit a osadit nosičem dat RFID, zašlete prosím poptávku.

HSK-T, tvar a rozměry

ISO 12164-3-HSK-T

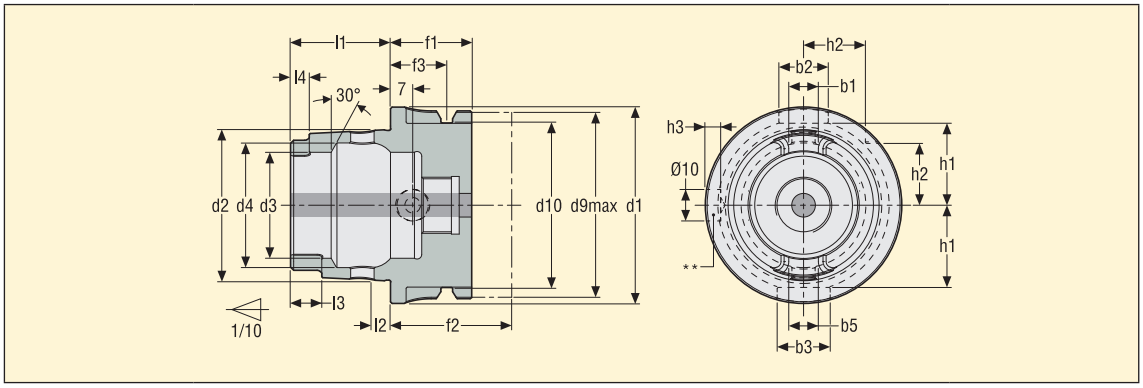

Strana stroje Katalogové značení	Otvor RFID**	Rozměry v mm																			
		d_1	d_2	d9 max	d_3	d_{10}	d_4	f_1	f_2	f_3	l_1	l_2	l_3	l_4	b_1	b_2	b_3	b_5	h_1	h_2	$h_3^{+0,2}$
HSK-T63	**	63	48	62	34	55	40	26	30	18	32	6,3	10	6	12,54	16	18	12 425	26,5	20,0	5,0
HSK-T100	**	100	75	99	53	92	63	29	34	20	50	10,0	15	10	20,02	20	22	19 910	44,0	31,5	4,9

Poznámka: rozměry se vztahují na všechny držáky uvedené na stranách produktů. Těsnicí zátky, chladicí trubice a klíče HSK viz kapitola Provozní a seřizovací příslušenství.

** Pro přehled, zda je k dispozici otvor pro nosič RFID, viz sloupec „Otvor RFID“ na stranách produktů:

1 = otvor pro RFID je k dispozici, na vyžádání lze nosič dat osadit, zašlete prosím poptávku.

0 = otvor pro RFID není k dispozici, na vyžádání je možné otvory pro nosiče RFID vyrobit a osadit nosičem dat RFID, zašlete prosím poptávku.

Upínání pomocí systému HSK-T/A na straně stroje je vhodné pro statické i rotační operace na strojích:

- s vřeteny HSK-T (např. vřetena a revolverové hlavy na soustruzích a víceúčelových strojích),
- s vřeteny HSK-A (např. obráběcí centra).

Upínací kužely HSK-T/A odpovídají normě HSK-T ISO a jsou kompatibilní s vřeteny HSK-A: např. průměr BD držáků Steadyline® GL vyhovuje maximálnímu rozměru otvoru příruby HSK d_9, kterou norma HSK-A ISO povoluje.

HSK-E, tvar a rozměry

DIN 69893-HSK-E

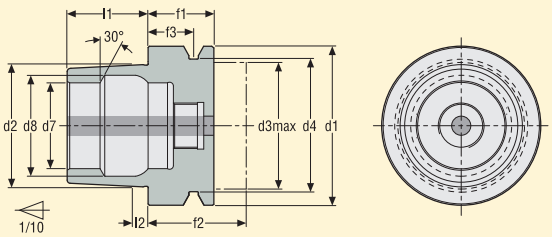

Strana stroje Katalogové značení	Otvor RFID*	Rozměry v mm										
		d_1	d_2	d_3 max	d_4	d_7	d_8	f_1	f_2	f_3	l_1	l_2
HSK-E32	Ne*	32	24	26	26,5	17	21,0	20	35	16	16	3,2
HSK-E40	Ne*	40	30	34	34,8	21	25,5	20	35	16	20	4,0
HSK-E50	Ne*	50	38	42	43,0	26	32,0	26	42	18	25	5,0

Poznámka: rozměry se vztahují na všechny držáky uvedené na stranách produktů.

Těsnicí zátky, chladicí trubice a klíče HSK viz kapitola Provozní a seřizovací příslušenství.

* Bez otvorů pro nosiče RFID. Na vyžádání je možné otvory pro nosiče RFID vyrobit a držáky nosiči RFID osadit, zašlete prosím poptávku.

DIN 69871-A/AD/B/ADB, tvar a rozměry

DIN 69871-A/AD/B (ISO 7388-1-A/AD/AF) a CAT-A/AD/B (ISO 7388-1-U/UD/UF)

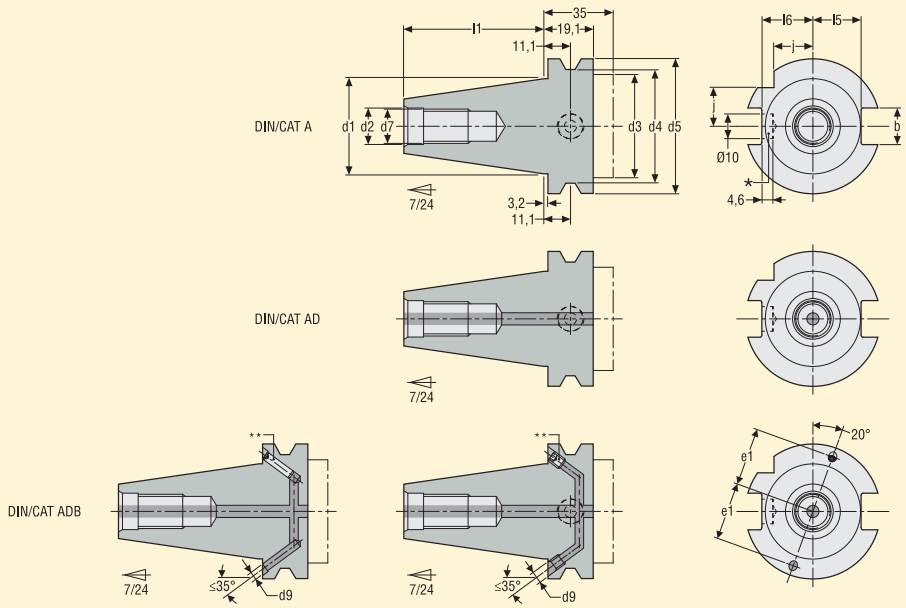

Strana stroje Katalogové značení	Typ průchozího chlazení	Těsnicí zátky**	Otvor RFID*	Rozměry v mm												
				d_1	d_3	d_4	d_5	l_1 $^{-0,2/0}$	d_7 ^{6H}	d_2 ^{H7}	d_9	e_1	l_5	l_6	b	j
DIN30	A/AD	–	Ne*	31,75	45 max	44,30	50,00	47,80	M12	13	–	–	16,4	19,0	16,1	15,0
DIN40	A/AD	–	*	44,45	50 max	56,25	63,55	68,40	M16	17	–	–	22,8	25,0	16,1	18,5
DIN40 AD/CAT40	A/AD	–	*	44,45	44,45	56,25	63,55	68,40	M16	17	–	–	22,8	25,0	16,1	18,5
DIN40 ADB	A/AD/B	šroub	*	44,45	50 max	56,25	63,55	68,40	M16	17	4	27	22,8	25,0	16,1	18,5
DIN40 ADB/CAT 40	A/AD/B	šroub	*	44,45	44,45	56,25	63,55	68,40	M16	17	4	27	22,8	25,0	16,1	18,5
DIN45	A/AD		*	57,15	63 max	75,00	82,55	82,70	M20	21	–	–	29,1	31,3	19,3	24,0
DIN50	A/AD	–	*	69,85	80 max	91,25	97,50	101,75	M24	25	–	–	35,5	37,7	25,7	30,0
DIN50 AD/CAT50	A/AD	–	*	69,85	69,85	91,25	97,50	101,75	M24	25	–	–	35,5	37,7	25,7	30,0
DIN50 ADB	A/AD/B	šroub	*	69,85	80 max	91,25	97,50	101,75	M24	25	6	42	35,5	37,7	25,7	30,0
DIN50 ADB/CAT50	A/AD/B	šroub	*	69,85	69,85	91,25	97,50	101,75	M24	25	6	42	35,5	37,7	25,7	30,0

Poznámka: rozměry se vztahují na všechny držáky uvedené na stranách produktů.

* Pro přehled, zda je k dispozici otvor pro nosič RFID, viz sloupec „Otvor RFID“ na stranách produktů:

1 = otvor pro RFID je k dispozici, na vyžádání lze nosič dat osadit, zašlete prosím poptávku.

0 = otvor pro RFID není k dispozici, na vyžádání je možné otvory pro nosiče RFID vyrobit a osadit nosičem dat RFID, zašlete prosím poptávku.

** Držáky typu ADB mají dvě vyjímatelné těsnicí zátky v přírubě pro zajištění průchozího chlazení typů A, AD, či B. Zátky (těsnicí šrouby) jsou k dispozici jako náhradní díly, viz strany produktů. Demontáž a zpětná montáž šroubů viz pokyny na str. 28-29. Tažné čepy viz str. 312-318.

Normy DIN/CAT (kompatibilní) určují tyto držáky normou DIN 69871 v rozsahu vlastností pevného průměru d3 normy ANSI B5 50/CAT. Plná kompatibilita s ANSI-CAT je omezena vložením časovacích zářezů a metrickým závitem tažného kolíku.

Poznámka: Držáky zhotovené podle ANSI B50/CAT s připojením na straně stroje (s palcovými závity tažného kolíku) jsou uvedeny ve zvláštním katalogu Nástrojové systémy s hodnotami v palcích, prosím informujte se.

DIN v provedení Taper-Face* na straně stroje, rozměry

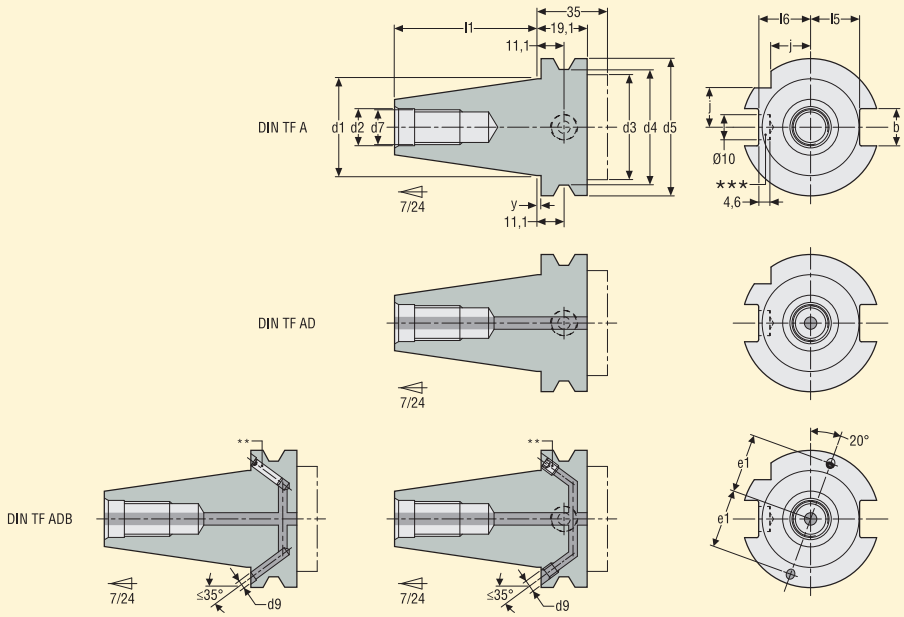

** DIN TF40 a 50 ADB s těsnicím čepem

** DIN TF40 a 50 ADB s těsnicím šroubem

Strana stroje Katalogové značení	Typ průchozího chlazení	Těsnicí zátky**	Otvor RFID***	Rozměry v mm														
				d_1	d_2	d_3 max	d_4	d_5	d_7	d_9	l_1 $^{-0,2/0}$	l_5	l_6	e_1	b	j	y
DIN TF40 ADB	A/AD/B	Čep	Ne	44,45	17,7	50	56,25	63,55	M16	4	68,40	22,8	25,0	27	16,1	18,5	1,0
DIN TF40 ADB	A/AD/B	šroub	Ano***	44,45	17,7	50	56,25	63,55	M16	4	68,40	22,8	25,0	27	16,1	18,5	1,0
DIN TF50 ADB	A/AD/B	Čep	Ne	69,85	25,0	80	91,25	97,50	M24	6	101,75	35,5	37,7	42	25,7	30,0	1,5
DIN TF50 ADB	A/AD/B	šroub	Ano***	69,85	25,0	80	91,25	97,50	M24	6	101,75	35,5	37,7	42	25,7	30,0	1,5

Poznámka: rozměry se vztahují na všechny držáky uvedené na stranách produktů.

* DIN v provedení Taper-Face na straně stroje:

– odpovídají normě DIN 69871-A/AD/B (ISO 7388-1-A/AD/AF),

– jsou vybaveny větší přírubou na straně stroje, s přísnějšími tolerancemi. Tento typ upnutí je stabilnější v důsledku kontaktu kuželové a čelní části upínacího rozhraní u vřeten, která jsou konstruována pro tento typ připojení. Nástrojový systém Taper-Face lze použít i na standardních vřetenech, mezi čelními plochami vřetena a příruby však zůstává mezera.

** Držáky typu ADB mají dvě vyjímatelné těsnicí zátky či čepy v přírubě pro zajištění průchozího chlazení typů A, AD, či B. Zátky (těsnicí šrouby či čepy) jsou k dispozici jako náhradní díly, viz strany produktů. Demontáž a zpětná montáž šroubů a výměna čepů viz pokyny na str. 28-29.

*** Pro přehled, zda je k dispozici otvor pro nosič RFID, viz sloupec „Otvor RFID“ na stranách produktů:

1 = otvor pro RFID je k dispozici, na vyžádání lze nosič dat osadit, zašlete prosím poptávku.

0 = otvor pro RFID není k dispozici, na vyžádání je možné otvory pro nosiče RFID vyrobit a osadit nosičem dat RFID, zašlete prosím poptávku.

Poznámka: na stranách katalogu používáme stejně jako v předchozích katalozích krátké označení ‘DIN’ pro DIN/ISO a zavádíme označení ‘TF’ pro upínače Taper-Face na straně stroje. Přesný typ připojení na straně stroje lze určit pomocí prvních pěti čísel objednacího kódu E...

Ty specifikují normu, vlastnosti upínače Taper-Face, typ průchozího chlazení a zda jsou k dispozici otvory pro nosiče dat.

BT JIS-A/AD/B/ADB, tvar a rozměry

JIS B 6339 s vnitřním chlazením A/AD/B typu DIN (ISO 7388-2-J/JD/JF)

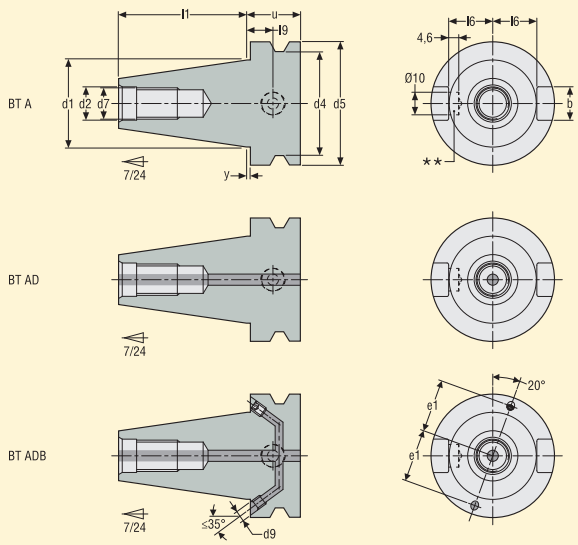

Strana stroje Katalogové značení	Typ průchozího chlazení	Těsnicí zátky**	Otvor RFID***	Rozměry v mm												
				d_1	d_2	d_4	d_5*	d_7	d_9	l_1	l_6	l_9	e_1	u	b	y
BT30	A/AD	–	Ne***	31,75	12,5	38	46	M12	–	48,4	16,3	11,0	–	22	16,1	2
BT40	A/AD	–	***	44,45	17,0	53	63	M16	–	65,4	22,5	14,5	–	27	16,1	2
BT40 ADB	A/AD/B	šroub	***	44,45	17,0	53	63	M16	4	65,4	22,5	14,5	27	27	16,1	2
BT50	A/AD	–	***	69,85	25,0	85	100	M24	–	101,8	35,4	20,5	–	38	25,7	3
BT50 ADB	A/AD/B	šroub	***	69,85	25,0	85	100	M24	6	101,8	35,4	20,5	42	38	25,7	3

Poznámka: rozměry se vztahují na všechny držáky uvedené na stranách produktů.

Vnitřní chlazení B u držáku ADB je provedeno dle DIN 69871-B.

* Držáky EPB typu BT s průměrem přední části větším než průměr d5 se vyrábějí s následujícími rozměry odsazení: BT30 = ∅ 45 mm x 3 mm; BT40 = ∅ 62 mm x 8 mm; BT50 = ∅ 98 mm x 12 mm. To je kompatibilní s normou BT JIS, která povoluje volný rozměr připojení na straně obrobku.

** Držáky typu ADB mají dvě vyjímatelné těsnicí zátky v přírubě pro zajištění průchozího chlazení typů A, AD, či B. Zátky (těsnicí šrouby) jsou k dispozici jako náhradní díly, viz strany produktů. Demontáž a zpětná montáž šroubů viz pokyny na str. 28-29.

*** Pro přehled, zda je k dispozici otvor pro nosič RFID, viz sloupec „Otvor RFID“ na stranách produktů:

1 = otvor pro RFID je k dispozici, na vyžádání lze nosič dat osadit, zašlete prosím poptávku.

0 = otvor pro RFID není k dispozici, na vyžádání je možné otvory pro nosiče RFID vyrobit a osadit nosičem dat RFID, zašlete prosím poptávku.

Průvodce – Normy pro upnutí na straně stroje

BT v provedení Taper-Face* na straně stroje, rozměry

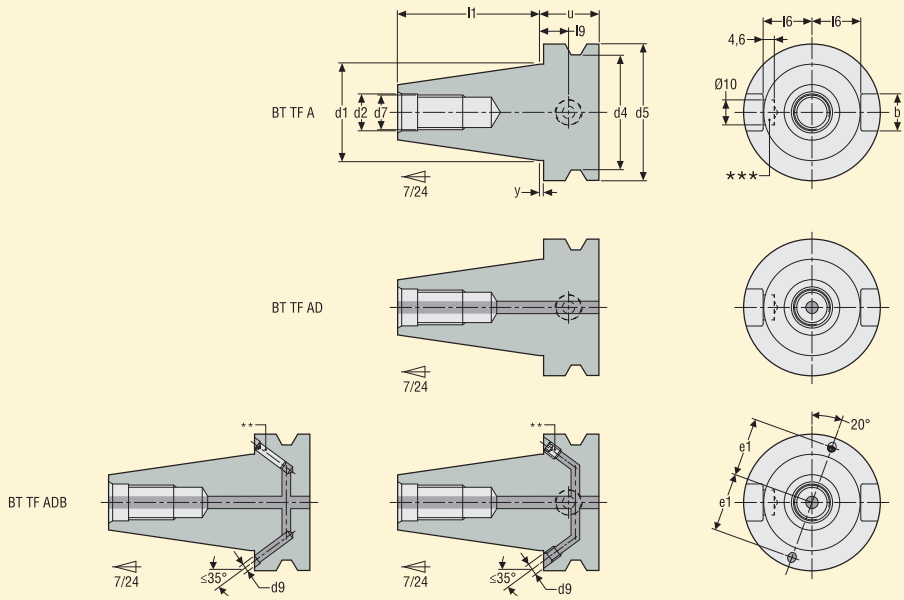

** BT TF40 a 50 ADB s těsnicím čepem

** BT TF40 a 50 ADB s těsnicím šroubem

Strana stroje Katalogové značení	Typ průchozího chlazení	Těsnicí zátky**	Otvor RFID***	Rozměry v mm												
				d_1	d_2	d_4	d_5****	d_7	d_9	e_1	u	l_1	l_6	l_9	b	y
BT TF30 AD	A/AD	–	Ne	31,75	12,5	38	46	M12	–	–	22	48,4	16,3	11	16,1	1,0
BT TF40 ADB	A/AD/B	Šroub	Ano***	44,45	17,0	53	63	M16	4	27	27	65,4	22,5	14,5	16,1	1,0
BT TF40 ADB	A/AD/B	Čep	Ne	44,45	17,0	53	63	M16	4	27	27	65,4	22,5	14,5	16,1	1,0
BT TF50 ADB	A/AD/B	Šroub	Ano***	69,85	25,0	85	100	M24	6	42	38	101,8	35,4	20,5	25,7	1,5
BT TF50 ADB	A/AD/B	Čep	Ne	69,85	25,0	85	100	M24	6	42	38	101,8	35,4	20,5	25,7	1,5

Poznámka: rozměry se vztahují na všechny držáky uvedené na stranách produktů.

* BT v provedení Taper-Face na straně stroje:

– odpovídají normě JIS B 6339 (ISO 7388-2),

– mají přírubu směrem ke straně stroje rozšířenou a s přísnějšími tolerancemi, což umožňuje dosažení kuželového i čelního styku s vřetenem stroje provedeným dle rozměrů Taper-Face. Nástrojový systém Taper-Face lze použít i na standardních vřetenech, mezi čelními plochami vřetena a příruby však zůstává mezera.

** Držáky typu ADB mají dvě vyjímatelné těsnicí zátky či čepy v přírubě pro zajištění průchozího chlazení typů A, AD, či B. Zátky (těsnicí šrouby či čepy) jsou k dispozici jako náhradní díly, viz strany produktů. Demontáž a zpětná montáž šroubů a výměna čepů viz pokyny na str. 28-29.

*** Pro přehled, zda je k dispozici otvor pro nosič RFID, viz sloupec „Otvor RFID“ na stranách produktů:

1 = otvor pro RFID je k dispozici, na vyžádání lze nosič dat osadit, zašlete prosím poptávku.

0 = otvor pro RFID není k dispozici, na vyžádání je možné otvory pro nosiče RFID vyrobit a osadit nosičem dat RFID, zašlete prosím poptávku.

**** Držáky EPB typu BT s průměrem přední části větším než průměr d5 se vyrábějí s následujícími rozměry odsazení: BT30 = ∅ 45 mm x 3 mm; BT40 = ∅ 62 mm x 8 mm; BT50 = ∅ 98 mm x 12 mm. To je kompatibilní s normou BT JIS, která povoluje volný rozměr připojení na straně obrobku.

Poznámka: na stranách katalogu používáme stejně jako v předchozích katalozích krátké označení ‘BT’ pro BT JIS (ISO) a zavádíme označení ‘TF’ pro upínače Taper-Face na straně stroje. Přesný typ připojení na straně stroje lze určit pomocí prvních pěti čísel objednacího kódu E...

Ty specifikují normu, vlastnosti upínače Taper-Face, typ průchozího chlazení a zda jsou k dispozici otvory pro nosiče dat.

DIN 2080, tvar a rozměry

DIN 2080 (ISO 297)

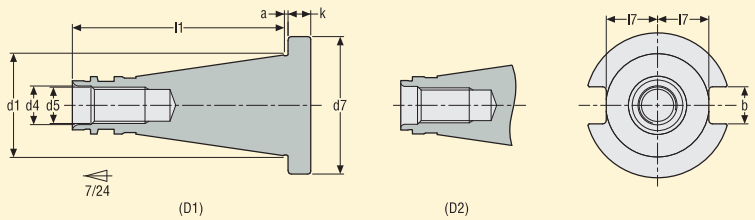

Strana stroje Katalogové značení	Tvar (D)	Otvor RFID*	Rozměry v mm								
			d_1	d_4	d_5	d_7	l_1	l_7	k	b	a
DIN(2080) 40	1	Ne*	44,45	17	M16	63,0	93,4	22,5	10	16,1	1,6
DIN(2080) 50	2	Ne*	69,85	26	M24	97,5	126,8	35,3	12	25,7	3,2

Poznámka: rozměry se vztahují na všechny držáky uvedené na stranách produktů.

Poznámka: tažné čepy pro převod držáků dle normy DIN 69871 a držáku BT k držákům DIN 2080, viz str. 316.

* Bez otvorů pro nosiče RFID. Na vyžádání je možné otvory pro nosiče RFID vyrobit a držáky nosiči dat RFID osadit, zašlete prosím poptávku.

Seco-Capto™ , tvar a rozměry

ISO 26623-1-PSC/ ISO 26623-2-PSC

Strana stroje

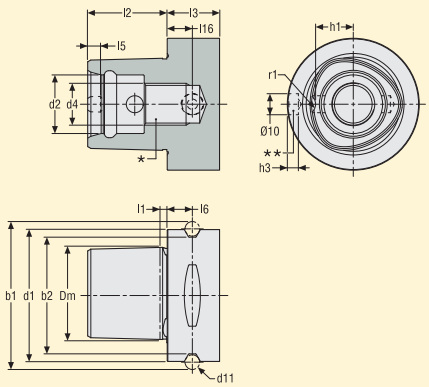

Strana obrobku

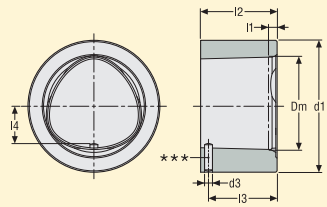

Strana stroje Katalogové značení	Otvor RFID**	Rozměry v mm															
		d_1	d_2	d_4	d_{11}	Dm	b_1	b_2	l_1	l_2	$l_{3\,min}$	l_5	l_6	l_{16}	h_1	h_3	r_1
C3	Ne**	32	15	M12	5	22	39	28,3	2,5	19	15	3,2	6	9	9,0	5,4	3
C4	Ne**	40	18	M14	5	28	46	35,3	2,5	24	20	4,0	8	12	11,0	5,2	3
C5	**	50	21	M16	7	35	59,3	44,4	3,0	30	20	5,3	10	12	14,0	5,1	4
C6	**	63	28	M20	7	44	70,7	55,8	3,0	38	22	6,2	12	12	18,0	5,0	5
C8	**	80	32	M20	7	55	86	71,1	3,0	48	30	8,0	12	12	22,2	4,9	6

Strana Katalogové značení	Otvor RFID**	Rozměry v mm						
		$d_{1\,min}$	d_3	Dm	l_1	l_2	l_3	l_4
C3	Ne	32	2,0	22	2,3	18,4	16,5	9,4
C4	Ne	40	2,5	28	2,3	23,4	21,0	11,5
C5	Ne	50	3,0	35	2,8	29,4	26,0	14,5
C6	Ne	63	4,0	44	2,8	37,4	33,5	18,5
C8	Ne	80	5,0	55	2,8	47,4	43,0	22,8

Poznámka: Rozměry pro připojení na straně stroje i na straně obrobku se vztahují na všechny držáky uvedené na stranách produktů.

* Krátké nástavce Seco-Capto™ na straně stroje jsou pouze pro připojení na vřetena s upínacím segmentem (ne pro připojení upínacím středovým šroubem). Redukce Seco-Capto™ na straně stroje jsou určeny pouze pro připojení na vřetena se segmentovým upínáním (ne pro připojení upínacím středovým šroubem).

** Pro přehled, zda je k dispozici otvor pro nosič RFID, viz sloupec „Otvor RFID“ na stranách produktů:

1 = otvor pro RFID je k dispozici, na vyžádání lze nosič dat osadit, zašlete prosím poptávku.

0 = otvor pro RFID není k dispozici, na vyžádání je možné otvory pro nosiče RFID vyrobit a osadit nosičem dat RFID, zašlete prosím poptávku.

*** Polohovací kolík: provedení polohovacího kolíku se od zobrazeného může lišit. V některých případech není polohovací kolík nutný.

Graflex®, rozměry rozhraní

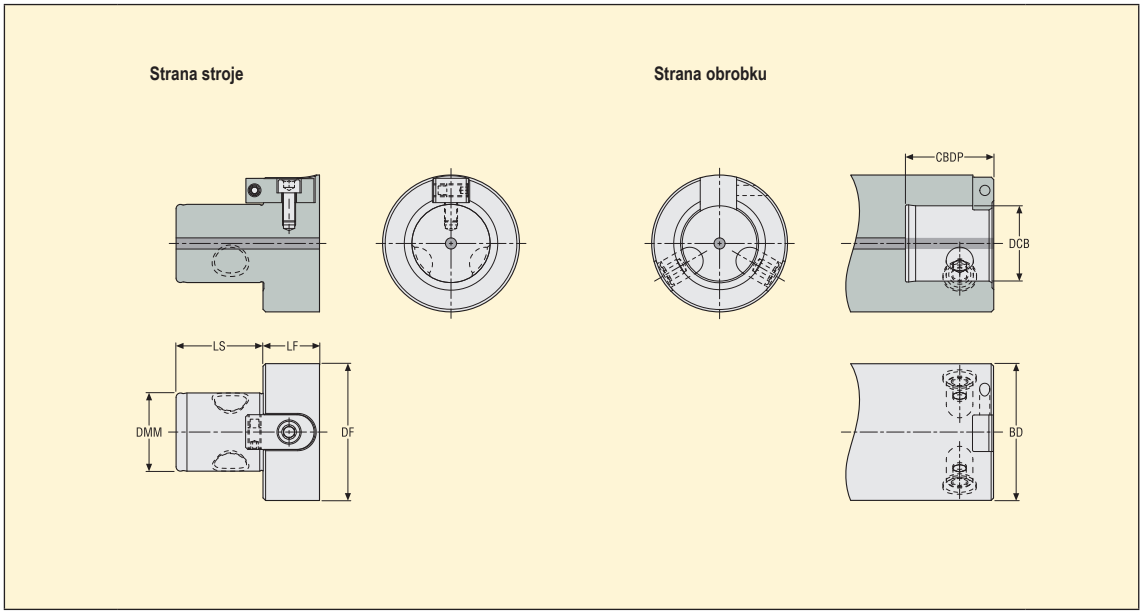

Strana stroje Katalogové značení	Otvor RFID*	Rozměry v mm		
		CBDP	DCB	BD
G0	Ne	16	8	12
G1	Ne	20	11	13
G2	Ne	25	14	16
G3	Ne	32	18	20
G4	Ne	40	22	24
G5	Ne	50	28	30
G6	Ne	63	36	40
G7	Ne	90	46	50

Strana Katalogové značení	Otvor RFID*	Rozměry v mm			
		DF	DMM	LS	LF
G0	Ne	16	8	12	8
G1	Ne	20	11	13	9,5
G2	Ne	25	14	16	11
G3	Ne	32	18	20	14
G4	Ne	40	22	24	17
G5	Ne	50	28	30	20
G6	Ne	63	36	40	26
G7	Ne	90	46	50	26

Poznámka: Rozměry pro připojení na straně stroje i na straně obrobku se vztahují na všechny držáky uvedené na stranách produktů.

* Bez otvorů pro nosiče RFID.

Combimaster, tvar a rozměry

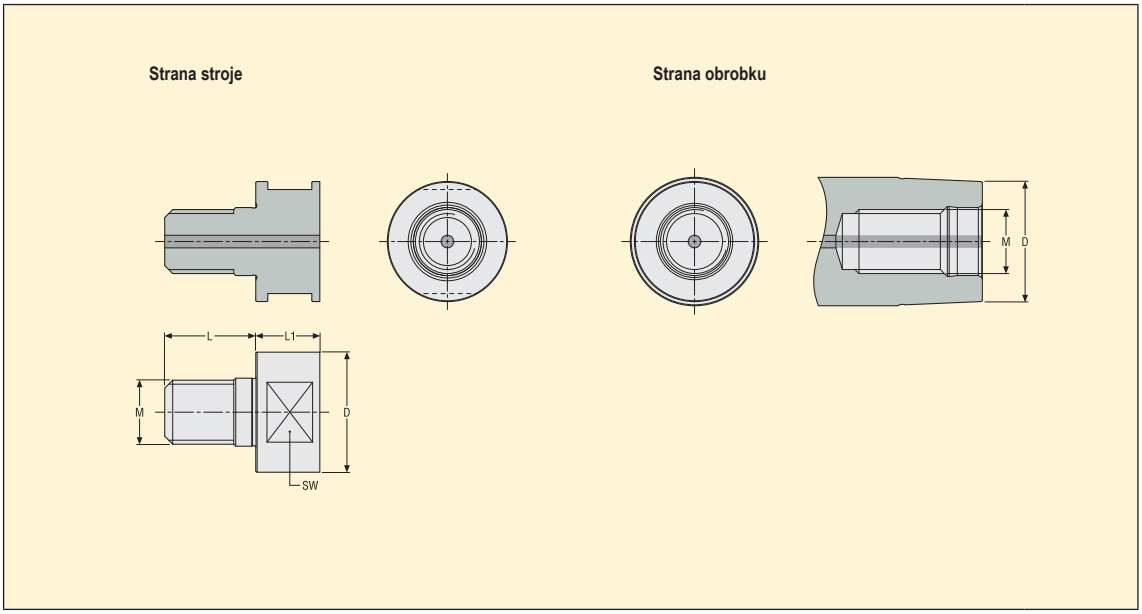

Strana stroje Katalogové značení	Otvor RFID*	Rozměry v mm				
		L	L_1	D	M	SW
M6	Ne	13,5	9	11	6	9
M8	Ne	17,75	11	13,5	8	11
M10	Ne	18,75	13	18,5	10	15
M12	Ne	21,75	15	23	12	19
M16	Ne	22,75	16	30	16	26
M20	Ne	27	18	36,5	20	32

Strana Katalogové značení	Otvor RFID*	Rozměry v mm	
		D	M
M6	Ne	11	6
M8	Ne	13,5	8
M10	Ne	18,5	10
M12	Ne	23	12
M16	Ne	30	16
M20	Ne	36,5	20

Poznámka: Rozměry pro připojení na straně stroje i na straně obrobku se vztahují na všechny držáky uvedené na stranách produktů.

* Bez otvorů pro nosiče RFID.

Taper-Face (TF)

Řada upínačů typu Taper-Face (TF) s dosedacími povrchy na kuželové i čelní části umožňuje nyní kompletní osazení obráběcích strojů se strmými kužely Taper-Face typu BT TF a Ansi TF. Pro méně častý typ Din TF jsou nadále k dispozici pouze adaptéry (strana obdrobku) k Seco-Capto™ a Steadyline® Combimaster.

Verze Taper-Face jsou uvedeny na konci každé kapitoly o připojení na straně stroje.

Dosud byly v nabídce Seco upínače Taper-Face pouze s připojením pro nástrojový systém Seco-Capto™.

Upínací systém Taper-Face pro vřetena strojů:

- Nové upínače Taper-Face využívají kromě klasického styku kuželové části navíc i kontaktní povrch na čelní ploše vřetena a zadní části příruby upínače (oproti konvenčním typům se strmým kuželem, kde mezi čelními plochami vřetena a příruby zůstává mezera).
- Vlastnosti systému Taper-Face:
  – TF upínače: větší délka (+ polovina původní mezery) a vysoce přesné rozměry a geometrie příruby.
  – TF vřetena: větší délka (+ polovina původní mezery) a vysoce přesné rozměry a geometrie čelní plochy.
  – V porovnání s klasickým provedením využívá systém Taper-Face větší tažné síly, která vyvolává tlak na čelní části a zvyšuje tak pevnost spojení vřetena s nástrojovým kuželem.

Výhody:

- Vyšší tuhost, vhodná zejména u nástrojových systémů s dlouhým vyložením a také v případech zpracování obtížně obrobitelných materiálů.
- Vyšší radiální i axiální přesnost - menší radiální házení a opakovatelnost dodržení délky sestavy.
- Nástrojový systém Taper-Face lze použít i na standardních vřetenech, pozbývá tak ale výhody kontaktu čelních ploch.

Standardní upínací kužel

Upínače Taper-Face s kuželočelním stykem

Pokyny pro demontáž těsnicích šroubů a čepů

** Držáky typu ADB mají dvě vyjímatelné těsnicí zátky či čepy v přírubě pro zajištění průchozího chlazení typů A, AD, či B. Zátky (těsnicí šrouby či čepy) jsou k dispozici jako náhradní díly:

– Těsnicí šrouby obj. kód 950A0406 pro velikost kužele 40 a obj. kód 950A0606 pro velikost kužele 50, viz pokyny níže. Těsnicí šrouby jsou opakovatelně použitelné.

– Těsnicí čepy obj. kód 564301701 pro velikost kužele 40 a obj. kód 564301702 pro velikost kužele 50, viz pokyny níže. Těsnicí čepy jsou pouze pro jedno použití!

Těsnicí šrouby

Demontáž těsnicích šroubů, pokyny:
Pro chlazení typu B (chlazení přírubou) odstraňte dva původně osazené těsnicí šrouby z příruby držáku a pro utěsnění zadní části držáku použijte neprůchozí chladicí tažný čep.
Pro chlazení typu AD (průchozí chlazení přes střední tažnou tyč) musí být na přírubě držáku osazeny dva těsnicí šrouby a použijte průchozí chladicí tažný čep.
Těsnicí pasta potřebná k montáži těsnicích zátek není v Seco-EPB k dispozici, doporučujeme „LOCTITE 577 – Thread sealing paste“.

Montáž těsnicích šroubů, pokyny:
Na novou nebo vyčištěnou těsnicí zátku naneste na závity těsnicí pastu*. Zašroubujte těsnicí šroub tak, aby jeho zadní plocha byla v rovině se zadní stranou příruby držáku. Odolnost vůči měrnému tlaku je dosažena ihned, vůči maximálnímu tlaku po 24 hodinách (max.100 barů, viz návod k použití pro těsnicí pastu).

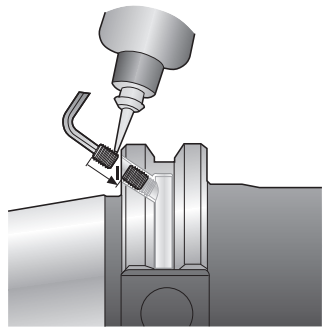

Těsnicí čepy

Demontáž těsnicích čepů, pokyny:
1. Držáky nástrojů jsou dodávány s chlazením typu AD (1.1): kanálky v držácích pro průchozí chlazení typu B jsou utěsněny dvěma čepy s plastovými hmoždinkami zajištěnými šroubem (1.2 a 1.3).

obr. 1.1

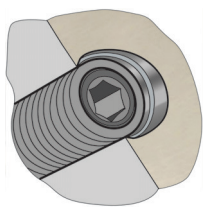

obr. 1.2

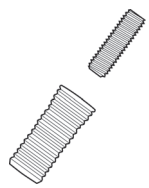

obr. 1.3

2. Pro průchozí chlazení typu B odstraňte dva těsnicí čepy:
2.1 Pomocí šestihranného klíče vel. 1,5 mm demontujte dva těsnicí šrouby.
2.2 Namontujte dva šrouby se šestihrannou hlavou M3, utáhněte 1,5 až 2 otáčkami do plastového tělesa hmoždinek.
2.3 Pomocí kleští vytáhněte šroub a hmoždinku.

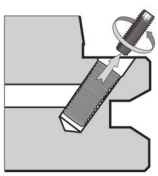

obr. 2.1

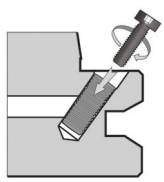

obr. 2.2

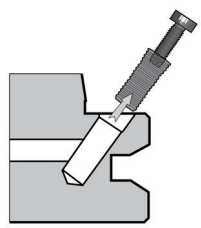

obr. 2.3

Výměna těsnicích čepů, pokyny:

3.1 Těsnicí čepy, které jsou k dispozici jako příslušenství, jsou pouze pro jedno použití.

3.2 Pomocí montážního přípravku vložte dvě nové hmoždinky těsnicích čepů, bez šroubu, do dvou průchozích kanálků chlazení, čepy nesmějí z příruby vyčnívat.

3.3 Šestihranným klíčem o velikosti 1,5 mm zcela utáhněte dva zajišťovací šrouby.

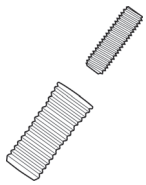

obr. 3.1

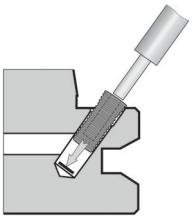

obr. 3.2

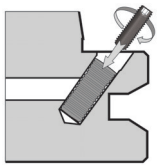

obr. 3.3

3.4 Chlazení typu B je opět utěsněno.

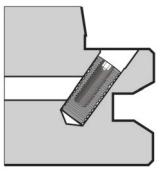

obr. 3.4

Antivibrační systém Steadyline®, obecné informace

Patentovaný antivibrační systém Steadyline®

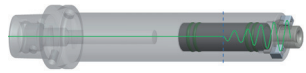

Vestavěný absorbér tlumí vibrace, jakmile začnou být přenášeny z nástroje na těleso držáku. Zabraňuje šíření vibrací tělesem držáku a omezuje průhyb nástrojové sestavy.
Antivibrační držáky Steadyline® tak ve výsledku vykazují až trojnásobnou dynamickou tuhost ve srovnání s klasickými držáky.
Držáky jsou určeny k přímému použití a jsou schopny pracovat nezávisle na typu obráběcí operace (statické či rotační), počtu zubů nástroje nebo materiálu obrobku.

Vysoká produktivita

Antivibrační systém Steadyline® umožňuje skládat delší nástrojové sestavy, přičemž umožňuje použití mnohem vyšších řezných podmínek při tišším provozu a optimální stabilitě. Hlavními výhodami jsou zvýšená produktivita, lepší kvalita povrchu a prodloužení životnosti nástroje i vřetena.

Řešení problémů

Držáky Steadyline® jsou vhodné zejména pro:

- Operace frézování a soustružení s dlouhým vyložením s převážně radiálními silami.
- Obrábění hlubokých kapes lisovacích forem a zápustek.
- Obrábění složitých monolitních (z jednoho kusu) dílců, především v leteckém, automobilovém a energetickém průmyslu.

Řada antivibračních nástrojů Seco Steadyline®

Pro frézování jsou standardní držáky s antivibračním systémem Steadyline® k dispozici se systémem Combimaster a jako držáky nástrčných čelních fréz. Pro vnitřní soustružení, závitování a vyvrtávání je k dispozici standardní řada tyčí s patentovaným připojením GL s rychlým systémem výměny nástroje, nebo s připojením BA pro snadnou a opakovatelnou montáž soustružnických a vyvrtávacích hlav. Viz katalogy MN Soustružení a Obrábění otvorů.

Antivibrační systém Steadyline® je dostupný i pro širokou řadu na zakázku zhotovených nástrojových systémů a nářadí, kontaktujte nás prosím pro bližší informace.

Steadyline® držáky nástrčných čelních fréz - výrazné zvýšení produktivity

Standardní držáky Steadyline® umožňují obrábění při vyloženích až 10xD při řezných rychlostech stejných jako u krátkých sestav a současně lze zvýšit hloubku řezu a_p až 3násobně ve srovnání s klasickými dlouhými držáky: objem odebíraného materiálu lze dramaticky zvýšit! Delší sestavy je nutno poptat jako speciální nástroj.

Doporučené řezné podmínky viz strany s pokyny.

Další vlastnosti

Typy: Držáky nástrčných čelních fréz Steadyline® typ 5555 jsou válcové a 5556 mají kuželový tvar pro zvýšenou tuhost. Strana obrobku je opatřena unašeči pro nástrčné frézy, má velkou čelní plochu a trn je opatřen kanálky pro přívod chlazení.

Házení: Házení trnu ve vztahu k vnějšímu kuželi je maximálně 5 μm.

Držáky nástrčných fréz, Steadyline®, hlavní pokyny

Na této straně je uvedeno shrnutí provozních pokynů, které jsou dodávány společně s držáky. Pro dodržení optimálních podmínek provozu držáků nástrčných čelních fréz Steadyline® je nutno dodržet podrobné provozní pokyny dodávané s držáky.

Poznámka: vestavěný antivibrační systém je určen k přímému použití pro jakoukoli frézovací operaci a je schopen pracovat nezávisle na počtu zubů nástroje nebo materiálu obrobku.

Upnutí fréz

Vzhledem k tomu, že systém pracuje za vysokých řezných podmínek, je nutno zajistit spolehlivé upnutí tělesa frézy na držák Steadyline®:

– Středový šroub správné délky: středový šroub by měl vyčnívat o hodnotu (LFN-LF) nad zadním čelem tělesa frézy (viz tabulka).

– Utahovací moment středového šroubu: použijte doporučenou hodnotu utahovacího momentu středového šroubu (viz tabulka).

DMM (mm)	TDZ (mm)	LFN-LF (mm)	Utahovací moment (Nm)
16	8	3-4	30
22	10	6-8	40
27	12	8-10	60
32	16	12-16	80
40	20	17-22	108

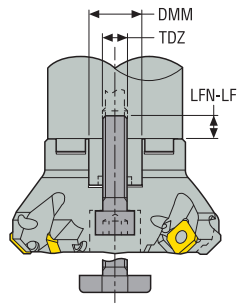

Doporučené řezné podmínky a maximální teplota

Zajistěte, aby maximální dovolené otáčky držáku nebyly nikdy překročeny (vyznačeno na držáku a v tabulce níže).
Příliš vysoké řezné podmínky mohou způsobit vibrace, které tlumící systém není schopen eliminovat, což může vést k poškození nástroje, držáku, stroje a také obrobku: nastavte řezné podmínky tak, aby k těmto vibracím nedocházelo.

Optimální řezné podmínky, proces výběru:
1. Řezná rychlost v_c a posuv f: vyberte průměrné doporučené hodnoty dle frézy a břitových destiček.
2. Maximální hodnoty šířky řezu a_e a hloubky řezu a_p je nutno správně nastavit. Je možné je zvyšovat dle možnosti nástroje a břitových destiček, ale tak, aby nedocházelo k vibracím.
POZOR: oproti použití klasických dlouhých držáků nelze stabilizovat obrábění zvýšením radiální síly (např. zvýšením posuvu).

Při použití držáku Steadyline® nesmí být překročena maximální teplota 80 °C.

DMM (mm)	Max. ot/min	Provozní teplota
16	8 000	80 °C
22	8 000	
27	6 000	
32	4 000	
40	3 000	

Držáky nástrčných fréz

Typy: **EPB 5525, 5524** a **552** – Držáky pro frézy s unašečem. Typy EPB 5525 a 5524 jsou konstruovány s kanálky pro chlazení procházejícími trnem.

Norma: EPB 5525: Rozměry trnu a unašeče odpovídají normě ISO 3937, ale s větší dosedací plochou OD než podle normy ISO (v souladu s konstrukcí moderních frézovacích nástrojů, pro dosažení optimální tuhosti upnutí).
Typy EPB 5524 a 552, ISO 3937: **malá čelní dosedací plocha - vhodné např. pro kotoučové frézy typ B.**
Typy EPB 5525 s ∅ 40 mají kromě středového pojistného šroubu čtyři závitové otvory podle normy DIN 6357.

Házení: Házení trnu ve vztahu k vnějšímu kuželi je maximálně 5 µm.

Příslušenství: Pokud fréza nemá žádné průchozí kanálky chlazení, je možné nahradit standardní středový šroub středovým šroubem s křížovou hlavou a průchozími kanálky chlazení uvedeným v Příslušenství. Tento šroub pak umožňuje směrovat chladicí médium směrem k čelu frézy.

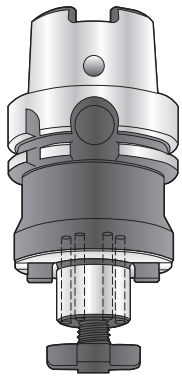

Držáky pro frézy velkých průměrů - přírubová montáž

Typy: **EPB 569** – Pro čelní frézy s velkým průměrem. Nabízí velkou dosedací plochu a bezpečné zajištění pomocí čtyř šroubů podle DIN 2079. Velký přenos krouticího momentu díky velkým unášecím kamenům.

Norma: DIN 6357/DIN 2079.

Házení: Házení trnu ve vztahu k vnějšímu kuželi je maximálně 5 µm.

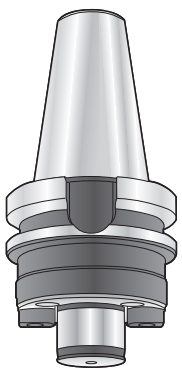

Držáky kotoučových fréz

Typy: **EPB M5656, 5657** – Kotoučová fréza je osazena na posuvném trnu, vybaveném unášecím perem. Trn a kotoučová fréza jsou zajištěny středovým šroubem. Štíhlá upínací příruba na straně obrobku zajišťuje optimální přístupnost.

Norma: **Vhodné např. pro Seco kotoučové frézy typ A.**

Držáky s bočním upnutím, typ Weldon

Typy: **EPB 584** – Typ EPB 584 zajišťuje pevnou polohu nástroje určenou polohou plošek na stopce nástroje a nelze ji upravovat. Tento způsob upnutí poskytuje vysoký přenos krouticího momentu.
Upínací otvor ∅ 16, 20, 25, 32 a 40 mm má broušenou plochu na straně stroje pro zajištění kompatibility se stopkami Seco-Weldon.

Norma: DIN 1835-2 Tvar B/ISO 5414-1.

Stopky nástroje: Weldon DIN 1835-1 tvar B/ DIN 6535 tvar HB.

Házení: Házení části pro upnutí na straně obrobku ve vztahu ke kuželu pro upnutí na straně stroje je 3 µm.

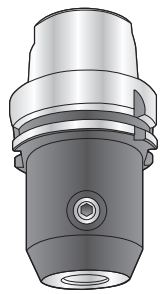

Držáky s bočním upnutím, typ Weldon krátký

Typy: **EPB 5842** – Nejkratší typ upnutí Weldon na straně stroje, nabízí maximální tuhost. Upínací otvor ∅ 16, 20, 25 a 32 mm má broušenou plochu pro upnutí na straně stroje pro zajištění kompatibility se stopkami Seco-Weldon.

Norma: Kompatibilní s DIN 1835-1 tvar B/ISO 5414-1, přesně však neodpovídá.

Stopky nástroje: Weldon DIN 1835-1 tvar B/ DIN 6535 tvar HB.

Házení: Házení části pro upnutí na straně obrobku ve vztahu ke kuželu pro upnutí na straně stroje je 5 µm.

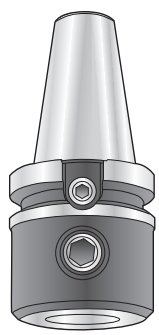

Držáky pro tepelné upínání Shrinkfit

Držák Shrinkfit je používán se zařízením pro tepelné upínání EasyShrink®. Vnitřní průměr držáku, do kterého se vkládá nástroj, je mírně menší než průměr stopky nástroje. Působením tepla se zvětší vnitřní průměr tak, že může být vložen nástroj. Jak držák chladne, vnitřní průměr se smrští kolem nástroje a vytvoří soustředné a přesné upnutí. Průměr otvoru 3 mm až 32 mm (∅ 0.11” - 1.25”).

Tepelná roztažnost:
cca 11 µm/m/° pro ocel a HSS
cca 6 µm/m/° pro karbid a těžké kovy

Např.: ∅ 20, ohřev od 20° C do 270° C
Ocel: 0,020 x 11 x 250 = + 55 µm
Karbid: 0,020 x 6 x 250 = + 30 µm

Držáky pro tepelné upínání Shrinkfit, všechny typy provedení na straně obrobku

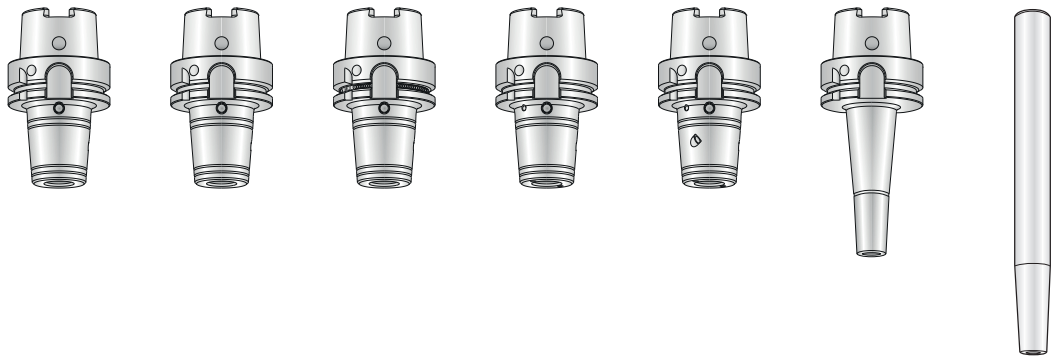

EPB 5603/5403	EPB 5402	EPB 5403M	EPB 5600	EPB 5600P	EPB 5801	EPB 5801

Typy stopek nástroje a tolerance pro držáky Shrinkfit
Válcové DIN 1835-1 tvar A/DIN 6535 tvar HA. Poznámka: Typ 5600P používejte se systémem Safe-Lock™ (drážky). Typy EPB 5403M, EPB 5403M1 a EPB 5403M2 jsou určeny pro systém MQL (Minimum Quantity Lubrication) s využitím minimálního množství maziva, nástroje dle normy DIN 69090-3.

Tolerance stopky
∅ 3 až 5 mm (∅ 0.11” - 0.19”) max. h5, stopka musí být z karbidu nebo těžkého kovu (např. Densimet). ∅ 6 až 32 mm (∅ 0.23“–1.25”), max. h6, materiálem stopky může být ocel, HSS, karbid nebo těžký kov. Použití h5 pro ∅ 6 až 32 (∅ 0.23“–1.25”) mm zajišťuje bezpečnější minimální upínací moment. Ujistěte se, že minimální hloubka smrštění LSC, uvedená na stranách produktů pro každý držák, je dodržena při upínání stopky nástroje do držáku.

Házení
Maximální házení měřené při projekci měrky 3 x ∅ DCB (DCB = průměr otvoru viz DCBN-DCBX na stranách produktů) vzhledem ke stopce nebo vnějšímu kuželi je 3 µm. Házení upínacího otvoru držáku ve vztahu ke kuželi nebo stopce je maximálně 3 µm.

Odolnost vůči vysokým teplotám
Držáky EPB Shrinkfit jsou vyrobeny z oceli odolné vůči vysokým teplotám a garantující strukturu, geometrii a rozměrovou stálost po mnoha ohřívacích cyklech. Maximální přípustná teplota je 400 °C.

Držáky Shrinkfit typ DIN, typ EPB 5603/5403 (vlastnosti)

Více info na stranách ‘Držáky Shrinkfit, obecné informace’.

Označení ‘EPB 5603’ se používá pro všechny držáky Shrinkfit typu DIN, vyjma HSK-A63 a HSK-A100, které jsou označeny ‘EPB 5403’.

Typ EPB 5603/5403 má kužel pod úhlem 4,5°, závit dorazového šroubu (dorazový šroub je dodáván s držákem) a 4 otvory se závitem pro vyvážení, dle normy DIN 69882-8.

Dorazový šroub má šestihrannou dutinu pro nastavení ze strany obrobku i ze strany stroje a kanálek pro vnitřní chlazení s čelní drážkou.

Poznámka: pokud jsou pro nastavení délky používány dorazové tyče Easyshrink® 20, není nutné použít dorazový šroub.

Norma DIN 69882-8 také definuje všechny rozměry některých držáků HSK-A Shrinkfit typu 5603/5403 (označeno hvězdičkou na stranách produktů): pro další držáky typu 5603/5403 se tato norma týká jen provedení pro upnutí na straně obrobku, závitu dorazového šroubu dodávaného s držákem a 4 otvorů se závitem pro vyvažování.

Držáky typu 5603/5403 s průměry 3 až 5 mm a velmi krátké držáky nemají ani závit pro dorazový šroub (dorazový šroub není dodáván) a ani otvory pro vyvážení, z důvodu nedostatku místa (viz informace na stranách produktů). Držáky typ 5603 v provedení Combimaster a Seco-Capto™ pro upnutí na straně stroje nemají otvory se závitem pro vyvážení.

Moment přenášený na stopku nástroje (Nm) a max. ot/min., držáky Shrinkfit EPB 5603/5403

Upnutí ∅ (mm)	Minimální statický přenositelný kroutící moment (Nm)	Upínací systém Shrinkfit Max. otáčky*
6	18 Nm	45 000
8	35 Nm	45 000
10	65 Nm	40 000
12	110 Nm	40 000
14	150 Nm	38 000
16	200 Nm	38 000
18	250 Nm	35 000
20	320 Nm	35 000
25	500 Nm	32 000
32	550 Nm	30 000

* 1/ Maximální ot/min pro držáky s tímto systémem upnutí jsou často omezeny typem a velikostí upínacího kužele.

2/ Držáky Shrinkfit využívající technologii MQL: pro zajištění správné účinnosti průtoku chladiva MQL mohou být maximální otáčky pro držáky Shrinkfit MQL nižší. Viz str. 38.

Držáky Shrinkfit, typ DIN, s obvodovými kanálky chlazení, typ EPB 5402 (vlastnosti)

Více info na stranách ‘Držáky Shrinkfit, obecné informace’.

Držáky Shrinkfit, typ EPB 5402 jsou vybaveny obvodovými kanálky chlazení: chladicí kapalina je směrována přímo na řeznou hranu nástroje, prodlužuje jeho životnost nástroje a maximalizuje výkon obrábění.

Vlastnosti a velikost těchto držáků jsou téměř shodné s držáky Shrinkfit, typ DIN EPB 5403 (strana pro upnutí na straně obrobku odpovídá normě DIN 69882-8), viz strany věnované EPB 5603/5403.

Držáky Shrinkfit EPB 5402 jsou dostupné jako standard s upínáním HSK-T/A na straně stroje, viz strany produktů.

Poznámka: na vyžádání je možné držáky Shrinkfit EPB 5603/5403, typ DIN, vybavit obvodovými kanálky chlazení i pro ostatní typy připojení na straně stroje.

Poznámka: zesílené držáky Shrinkfit EPB 5600 jsou obvodovými kanálky chlazení již vybaveny.

Držáky Shrinkfit pro chlazení technologií MQL: EPB 5403M, EPB 5403M1 a EPB 5403M2 (vlastnosti)
Více info na stranách 'Držáky Shrinkfit, obecné informace'.

Technologie MQL

MQL (Minimum Quantity Lubrication) nabízí systém chlazení s využitím minimálního množství maziva, kdy se jako alternativa chladicí kapaliny využívá emulze tvořená směsí vzduchu a oleje. Držáky nástrojů pro chlazení způsobem MQL musejí být vybaveny speciálními chladicími trubicemi MQL a dorazovými šrouby MQL.

V naší standardní nabídce jsou k dispozici dvě technologie MQL:

- MQL1: směs vzduchu a oleje - olejová mlha - se vytváří ještě před vstupem do vřetena stroje, a k nástroji je pak dodávána pomocí jednoho kanálku chlazení (proto označení 'MQL1'), který prochází vřetenem stroje, držákem nástroje a nástrojem.

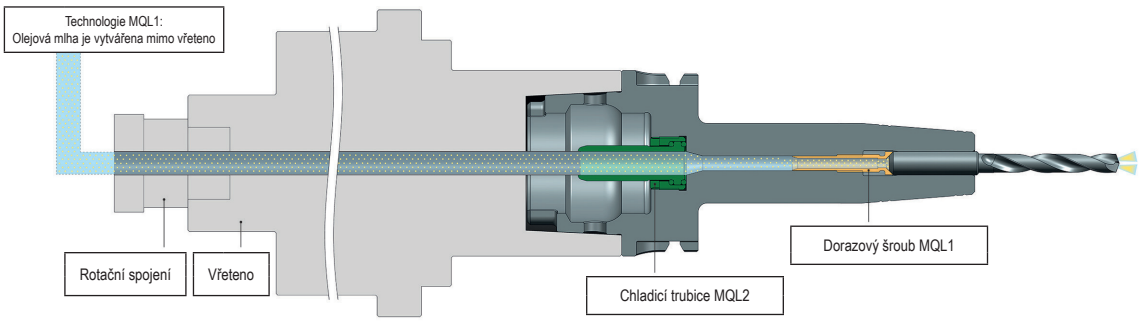

MQL1

- MQL2: Olej a vzduch jsou přiváděny dvěma různými kanálky (proto označení 'MQL2) a jsou společně smíchány v komoře.
Pro tento způsob chlazení jsou nezbytné chladicí trubice MQL2 s propojovací trubkou a dorazové šrouby MQL2.

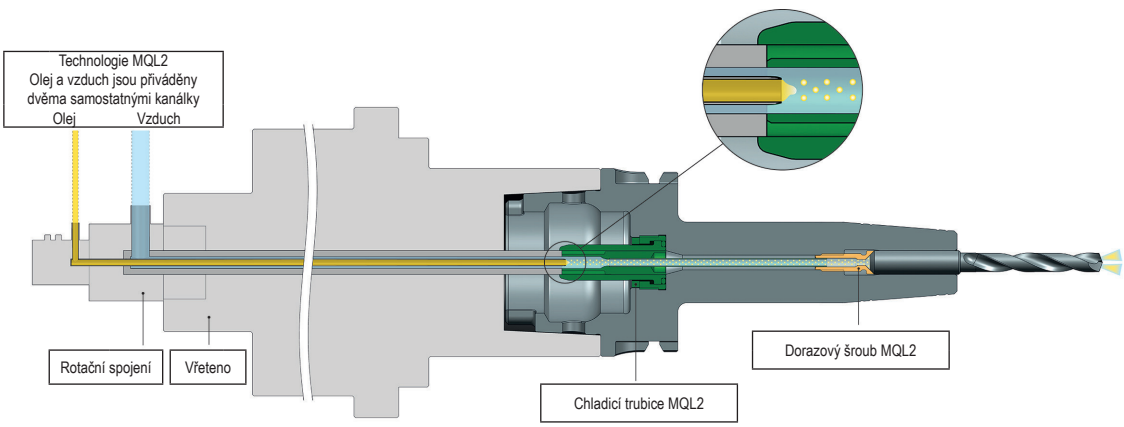

MQL2

Držáky MQL jsou dodávány bez příslušenství (EPB 5403M), či připravené k použití pro technologii MQL1 (EPB 5403M1) a MQL2 (EPB 5403M2).

Držáky HSK-A Shrinkfit s technologií MQL jsou k dispozici ve třech provedeních:

'M' - dodávány bez příslušenství, 'M1' - dodávány s již osazeným příslušenstvím pro technologii MQL1, a 'M2' - dodávány s již osazeným příslušenstvím pro technologii MQL2. Pro snadnější rozlišení držáků Shrinkfit s technologií MQL od držáků Shrinkfit typu DIN (dle normy DIN69882-8), které nejsou určeny pro typ chlazení MQL, je na přírubě HSK-A laserem vyznačeno 'MQL'.

Veškeré příslušenství, které je součástí provedení držáků M1 a M2, lze objednat samostatně pro osazení držáku M.

EPB 5403M

Držáky Shrinkfit dle normy DIN 69090-3, určené pro technologii MQL1 a MQL2. Příslušenství je nutno objednat samostatně.

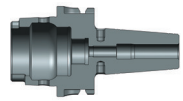

EPB 5403M1

Držáky Shrinkfit připravené pro použití s technologií MQL1, dodávány s již osazeným příslušenstvím MQL. Držáky Shrinkfit MQL1, chladicí kanálky a dorazové šrouby dle normy DIN 69090-3.

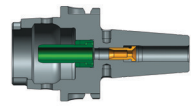

EPB 5403M2

Držáky Shrinkfit připravené pro použití s technologií MQL2, dodávány s již osazeným příslušenstvím MQL. Tělesa držáků Shrinkfit pro MQL2 odpovídají normě DIN 69090-3. Chladicí trubice a dorazové šrouby MQL2 jsou patentovanými produkty společnosti Bielomatik.

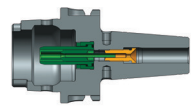

Každý držák umožňuje použití různých kombinací “držák nástroje + dorazový šroub + chladicí trubice”. Výběr vhodného příslušenství je dán řezným nástrojem (stopkou nástroje, počtem a průřezy chladicích kanálků nástroje).

Pravidlo “4:1”: Aby byl zajištěn optimální přívod chladiva MQL2 na řeznou hranu, je nezbytné dodržet poměr 1:1 k 4:1 - průřez trubice chladicího kanálku (ADIF1) vůči hodnotě všech průřezů chladicích kanálků (A_{TOOL}). Pokud je možných několik kombinací, pro optimální průtok chladiva doporučujeme kombinaci nejblíže poměru 1:1.

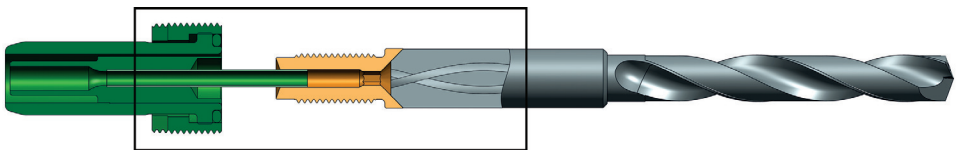

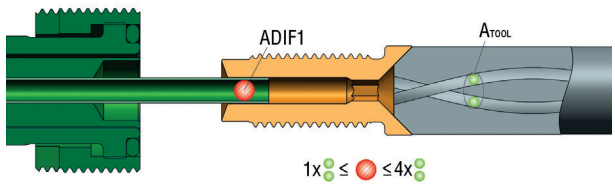

A_{TOOL} (mm²)	∅ ADIF (mm²)
0 - 1,6 mm²	2,01 mm²
1,4 - 3,0 mm²	4,15 mm²
2,5 - 6,5 mm²	9,08 mm²
5,5 - 16,6 mm²	16,62 mm²

Max. ot/min., držáky Shrinkfit pro MQL

Upnutí ∅ (mm)	Upínací systém Shrinkfit Max. otáčky* MQL1	Upínací systém Shrinkfit Max. otáčky* MQL2
6	16 000	40 000
8	16 000	40 000
10	16 000	40 000
12	16 000	40 000
14	16 000	38 000
16	16 000	38 000
18	16 000	35 000
20	16 000	35 000
25	16 000	32 000
32	16 000	30 000

* Maximální ot/min pro držáky s tímto systémem upnutí jsou často omezeny typem a velikostí upínacího kužele.

Hodnoty minimálního přenosu krouticího momentu jsou ekvivalentní hodnotám pro EPB 5603/5403 (viz předcházející strany).

Příslušenství pro MQL1

Příslušenství pro MQL1 odpovídají normě DIN 69090-3. Pro výběr příslušenství pro technologii MQL1 viz strany produktů k držákům nástrojů Shrinkfit EPB 5403M1.

Chladicí trubice MQL1

Držáky Shrinkfit HSK-A63 pro MQL1 vyžadují konvenční chladicí trubici 20E9304, která shodná i pro držáky Shrinkfit typu DIN.

Držáky Shrinkfit HSK-A100 pro MQL1 vyžadují speciální chladicí trubici 20E9306M1: vnitřní průměry jsou optimalizovány pro technologii chlazení MQL.

Dorazové šrouby MQL1

Dorazové šrouby pro technologii MQL1 mají kuželové čelo pro zajištění účinného kontaktu s kuželovými stopkami nástrojů MQL, dle normy DIN 69090-3.

Příslušenství pro MQL2

Pro výběr příslušenství pro technologii MQL2 viz strany produktů k držákům nástrojů Shrinkfit EPB 5403M2.

Chladicí trubice MQL2

Chladicí trubice MQL2 jsou vybaveny spojovací částí, která se posouvá v dorazovém šroubu a zajišťuje optimální přívod olejové mlhy MQL2 do stopky nástroje. K dispozici je několik typů chladicích trubic MQL2 s různými délkami a průměry (průřez ADIF1). Při výběru vhodné chladicí trubice se řiďte pravidlem “4:1” (viz text k EPB 5403M2 nahoře).

Dorazové šrouby MQL2

Dorazové šrouby pro technologii MQL2 mají kuželové čelo pro zajištění účinného kontaktu s kuželovými stopkami nástrojů MQL. K dispozici je široká řada dorazových šroubů s několika průměry chladicích kanálků pro každý průměr nástroje.

Upozornění: při výběru příslušenství se ujistěte, že chladicí trubice MQL2 a příslušné dorazové šrouby MQL2 jsou odpovídající, se shodnou hodnotou ADIF1.

Držáky Shrinkfit, zesílené provedení, typ EPB 5600 (vlastnosti)

Více info na stranách 'Držáky Shrinkfit, obecné informace'.

Zesílené provedení:
Vnější průměry přední části tohoto držáku Shrinkfit jsou o jednu velikost větší ve srovnání s typem 5603. Část tělesa od dosedací příruby k přední části držáku je kónicky zesílena.

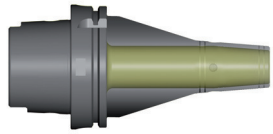

Obvodové průchozí kanálky chlazení s vyjímatelnými těsnicími šrouby:
Při použití nástrojů bez vnitřního chlazení vyjměte těsnicí šrouby pro směrování chladicí kapaliny na řeznou hranu.

Zesílené provedení držáků dosahuje až o 40% větší přenos krouticího momentu a větší tuhost, proto lze zvýšit produktivitu a výkon. Přívod chladicí kapaliny přímo k řezným hranám zvyšuje životnost nástroje.

Další specifické vlastnosti držáků EPB 5600

Přední část držáku Shrinkfit má úhel 4,5° (stejný jako u držáků DIN EPB 5603, ale o jednu velikost větší).

Otvor se závitem pro dorazový šroub. Dorazový šroub je dodáván s držákem (stejně jako u držáků typu 5603 dle normy DIN, ale o jednu velikost větší). Dorazový šroub je opatřen středovým otvorem a konkávní čelní plochou pro vnitřní přívod chladicí kapaliny pro nástroje s vnitřním chlazením.

4 otvory se závitem pro vyvažovací šrouby (stejně jako u držáků typu 5603 dle normy DIN). Sada vyvažovacích šroubů je dodávána jako příslušenství, viz informace na stranách věnovaným držákům Shrinkfit EPB 5603.

Některé držáky typu 5600 nemají kvůli nedostatku místa žádný závit pro dorazové šrouby (dorazové šrouby nejsou dodávány) nebo žádný otvor se závitem pro vyvažování (viz informace na str. produktů).

Provedení kanálků pro vnitřní chlazení a jejich počet zajišťuje vysoký průtok chladicí kapaliny: 2 kanálky chlazení až do ∅ 20 mm, 3 kanálky chlazení pro ∅ 25 a 32 mm.

Těsnicí uzávěry kanálků pro vnitřní chlazení jsou navrženy bez nutnosti použití dalšího doplňujícího příslušenství. Vyjmutí těsnicího uzávěru je snadné a spolehlivé.

Zesílená část držáků typu 5600 Shrinkfit s upínáním na straně obrobku vyžaduje použití specifického programu ohřevu na zařízení pro tepelné upínání Easyshrink®15 a 20.

Moment přenášený na stopku nástroje (Nm) a max. ot/min., EPB 5600

Upnutí ∅ (mm)	Minimální statický přenositelný kroutící moment (Nm)	Upínací systém Shrinkfit Max. otáčky*
6	25	45 000
8	48	45 000
10	90	40 000
12	150	40 000
16	280	38 000
20	420	35 000
25	620	30 000
32	750	25 000

* Maximální ot/min pro držáky s tímto systémem upnutí jsou často omezeny typem a velikostí upínacího kužele.

Držáky Shrinkfit, typ EPB 5600 Safe-Lock™ (vlastnosti)

Více info na stranách 'Držáky Shrinkfit, obecné informace'.

Držáky EPB 5600 Safe-Lock™ Shrinkfit kombinují ochranný systém proti vytažení nástrojů s válcovou stopkou s vysoce přesným tepelným upnutím Shrinkfit.

Safe-Lock™ ochranný systém proti vytažení nástroje:

Unášecí čepy jsou osazené do otvorů držáku pro tepelné upínání. V kombinaci se spirálovými drážkami na válcové stopce řezného nástroje tyto čepy brání vytažení nástroje ze sklíčidla i při extrémním obrábění. Většinu monolitních fréz Seco Jabro-HPM lze nyní objednat na vyžádání s provedením stopky se systémem Safe-Lock™.

Safe-Lock™ je řešením proti efektu vytažení nástroje: - dodatečně zajišťuje upnutí nástroje v axiálním směru,

- brání vytažení nástroje, znehodnocení obrobku a poškození vřetene stroje,

- zajišťuje optimální spolehlivost procesu a delší životnost nástroje,

- zvyšuje produktivitu, frézovací nástroj může být použit s maximálními řeznými podmínkami.

Provedení držáků EPB 5600 Shrinkfit

Držáky Shrinkfit Safe-Lock™ využívají základní zesílené provedení držáků Shrinkfit EPB 5600, viz kapitola k EPB 5600.

Rozdíly EPB 5600 Safe-Lock™ a EPB 5600:

Stopky upínaných nástrojů musí mít provedení Safe-Lock™.

Dorazový šroub namontovaný v držáku je obsažen v dodávce.

Některé držáky typu EPB 5600 Safe-Lock™ nemají kvůli nedostatku místa žádný závit pro dorazový šroub (dorazové šrouby nejsou dodávány) a/nebo nemají otvor se závitem pro vyvažování (viz informace na str. produktů).

Max. ot/min, držáky Shrinkfit EPB 5600 Safe-Lock™

Upnutí ∅ (mm)	Upínací systém Shrinkfit Max. otáčky*
12	45 000
16	38 000
20	35 000
25	30 000
32	25 000

* Maximální ot/min pro držáky s tímto systémem upnutí jsou často omezeny typem a velikostí upínacího kužele.

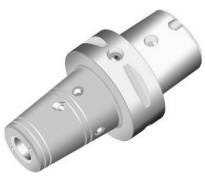

Vhodné stopky nástrojů:

Válcová DIN 1835-1 tvar A/ DIN 6535 tvar HA s provedením stopky se systémem Safe-Lock™.

SAFE-LOCK™ by HAIMER®

Držáky Shrinkfit, pro obrábění lisovacích forem a zápustek, typ EPB 5801 (vlastnosti)

Více info na stranách 'Držáky Shrinkfit, obecné informace'.

Držáky Shrinkfit, pro obrábění forem a zápustek, typ EPB 5801, dostupné v provedení Monobloc a jako válcové prodloužení, (viz Provozní a seřizovací příslušenství). Dlouhé a štíhlé provedení s úhlem kuželu 5°/3° a povlakovaným vnějším povrchem. Řešení vhodné zejména pro aplikace obrábění lisovacích forem a zápustek.

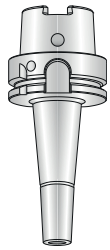

Pro tepelné držáky Shrinkfit EPB 5603/5403/5403M/5402/5600 je k dispozici sada vyvažovacích šroubů Seco (obj. kód 90ZQ01) jako příslušenství.

Sada obsahuje šrouby různých velikostí, aby je bylo možno použít do vyvažovacích otvorů držáků Shrinkfit EPB 5603/5403/5403M/5402/5600.

Vyvažovací šrouby umožňují nastavit správné vyvážení držáků pro tepelné upínání Shrinkfit a nástrojových sestav, při použití vhodného vyvažovacího stroje. Šrouby pro vyvážení mají být utahovány v otvorech až na doraz, s hodnotou krouticího momentu 1 Nm.

Vysoce přesná kleštinová sklíčidla, EPB 5672

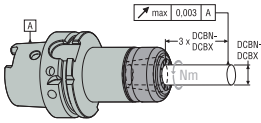

Typ:
EPB 5672 – vysoce výkonný systém kleštinového upínače kombinuje velkou přesnost házení s přenosem vysokého kroutícího momentu a je vhodný pro HSM vysokorychlostní obrábění.

Házení:
Maximální házení měřené s kleštinou ER HP a při projekci měrky 3×d ve vztahu k upínacímu kuželu je 3 µm (až do max. 50 mm).

Vhodné kleštiny ER HP typ 5672:
Pro vysoce přesná kleštinová sklíčidla EPB 5672 je určena specifická řada kleštin ER HP typ 5672, viz Doplňkové příslušenství.

Označení kleštiny ‘ER HP’ indikuje, že kleština typu 5672 vychází z provedení dle ISO 15488-B (ER), ale je vybavena rozlišovacím plastovým kroužkem, aby nedošlo k záměně s klasickou ER kleštinou, která nezajišťuje házení uvedené výše.

Statický moment přenášený na stopku nástroje (Nm)

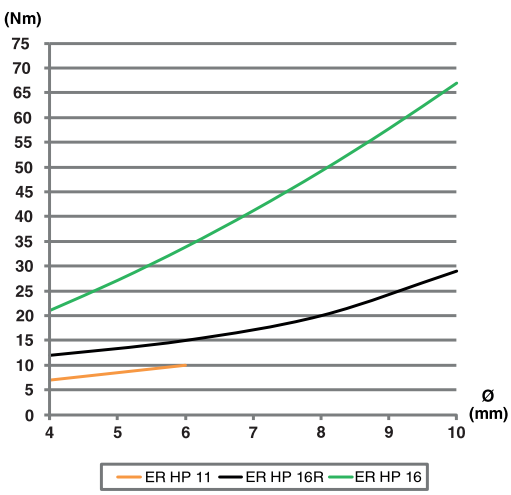

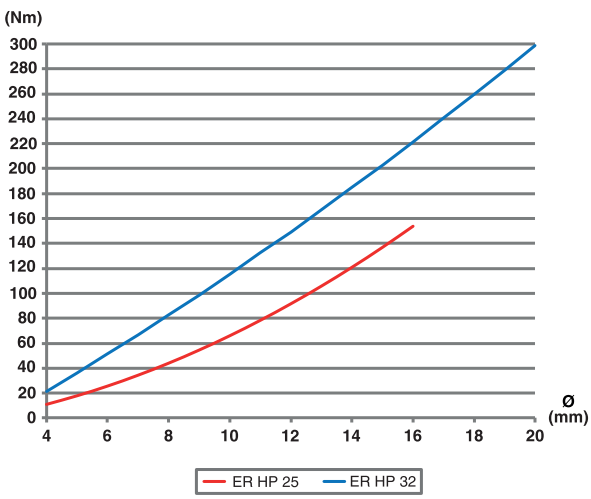

Statický moment přenášený při utažení matice kleštiny max. utahovacím momentem

Norma:
Nenormalizované.

Stopky nástrojů:
Válcová DIN 1835-1 tvar A/ DIN 6535 tvar HA.
Průměr stopky nástroje musí být shodný s průměrem kleštiny (žádný upínací rozsah) a max. tolerance h10.

Vnitřní chlazení:
1/ Při použití kleštin bez těsnění a bez použití dorazových šroubů prochází chladicí kapalina drážkami kleštiny podél stopky nástroje.

2 / Pro přívod a utěsnění chladicí kapaliny přiváděné přes stopku nástroje jsou možná dvě řešení:
– k utěsnění se používá dutého kónického dílu ukončeného závitem – k dispozici jako příslušenství (pro stopky nástroje bez drážky)
– k utěsnění se používají kleštiny s těsněním (k dispozici jako provozní a seřizovací příslušenství).

Dorazový šroub:
Vysoce přesná kleštinová sklíčidla se standardně dodávají bez koncových dorazových šroubů. Dorazové šrouby se nedoporučují pro vysoké otáčky vřetena, např. přes 10 000 ot/min. Při použití koncového dorazového šroubu může kontakt kuželové části šroubu se stopkou nástroje zvýšit házení nástroje. Dorazové šrouby je třeba objednat zvlášť, viz Příslušenství.

Vysoce přesná kleštinová sklíčidla, EPB 5672 (pokračování)

Pro utažení a uvolnění válcových matic vysoce přesných kleštinových upínačů EPB 5672 je nutno použít speciální válečkové klíče. Standardní válečkové a momentové válečkové klíče jsou k dispozici jako příslušenství a musejí být objednány zvlášť.

Pro správné dotažení matice kleštiny je doporučeno použití momentového klíče: spolehlivá aplikace doporučeného utahovacího momentu zaručuje vysoký přenášený moment na nástroj a předchází deformaci matice a kleštiny.

Pro uvolnění matice doporučujeme použít standardní klíč. Mechanismus momentového klíče by mohl být poškozen použitím vyššího potřebného momentu pro uvolnění, než je nastavený moment pro utažení.

Momentový válečkový klíč, hlavice/rukojeť

Standardní válečkový klíč

Doporučený utahovací moment pro matici kleštiny

Velikost kleštinového sklíčidla	Kapacita DCBN-DCBX mm	Doporučený utahovací moment*
HP 11	1-7	10 Nm
HP 16R	1	10 Nm
	1,5-3,5	15-20 Nm
	4-10	25-30 Nm
HP 16	1	10 Nm
	1,5-3,5	25-30 Nm
	4-10	50-55 Nm
HP 25	2-3	25-30 Nm
	3,5-6,5	35-40 Nm
	7-10	55-60 Nm
	10,5-16	80-90 Nm
HP 32	2-3	30-35 Nm
	3,5-6,5	55-60 Nm
	7-15,5	110-120 Nm
	16-20	130-140 Nm

* Pro dotažení a uvolnění matice kleštiny lze použít válečkový (standardní či momentový) klíč, k dispozici jako Příslušenství. Viz strany produktů a podrobné informace v kapitole Provozní a seřizovací příslušenství.

Vysoce přesný upínací systém, max. ot/min

Velikost kleštinového sklíčidla	Kapacita DCBN-DCBX mm	Přesný upínací systém Max otáčky *
HP 11	1-7	50 000
HP 16R	1-10	50 000
HP 16	1-10	60 000
HP 25	2-16	42 000
HP 32	2-20	30 000

* Maximální ot/min pro držáky s tímto systémem upnutí jsou často omezeny typem a velikostí upínacího kužele.

Provozní pokyny: pro dodržení optimálních podmínek provozu vysoce přesných kleštinových sklíčidel je nutno dodržet podrobné provozní pokyny dodávané s držákem.

Hydraulická sklíčidla, všeobecné informace

Systém hydraulického upínání

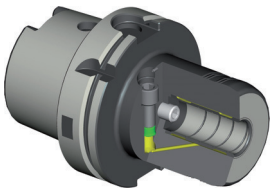

Vnitřní píst vtlačuje hydraulickou kapalinu do komory, která obklopuje upínací dutinu držáku. Vysoký tlak působí stejnoměrně celých 360° kolem stopky. Řezné nástroje jsou upnuty s vynikající přesností. Upínací dutina je opatřena spirálovou drážkou, kde se mohou shromažďovat nečistoty, olej nebo tuk, které byly nechtěně ponechány na stopce nástroje. Tlakový šroub musí být úplně dotažen za použití vhodného klíče, který je k dispozici jako příslušenství (viz strany produktů).

UPOZORNĚNÍ: Nikdy nezajišťujte sklíčidlo bez nástroje. Způsobilo by to poškození komory a sklíčidlo by bylo nepoužitelné.

Sklíčidlo umožňuje vnitřní přívod chladicí kapaliny přes dorazový šroub.

Stopky nástroje:

Válcová	Weldon	Weldon	Whistle Notch
	∅ 6 mm - ∅ 20 mm	∅ 25 mm - ∅ 32 mm	
ANO	ANO	NE	NE

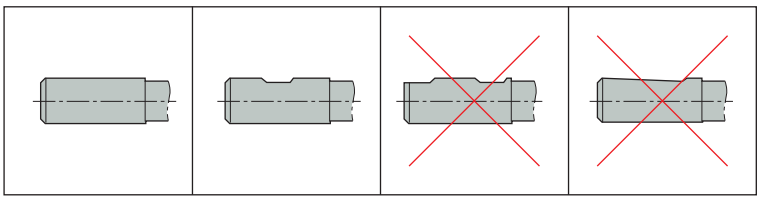

Stopky nástrojů s dalšími průměry mohou být upnuty pomocí použití redukčních pouzder (viz dále).

Přípustná tolerance stopky:

max. h6

Kontrolní trny pro hydraulická sklíčidla viz kapitola Provozní a seřizovací příslušenství.

Pro kontrolu, zda má tlak hydraulických sklíčidel dostatečnou hodnotu, doporučujeme sklíčidla pravidelně kontrolovat vhodnými trny, viz kapitola Provozní a seřizovací příslušenství.

Pokyny pro kontrolu hydraulického sklíčidla pomocí kontrolního trnu:

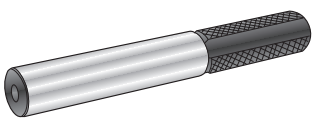

Vložte kontrolní trn do sklíčidla.
Utáhněte upínací šroub tak, aby kontrolním trnem nešlo otáčet.

Pak by mělo být možné provést určitý počet plných otáček tlakového šroubu, než dojde k úplnému utažení:
- EPB 5834: minimálně 3 plné otáčky (2,5 otáčky pro ∅ 6 mm a 8 mm)
- EPB 5835: minimálně 5 plných otáček
- EPB 5831: minimálně 4 plné otáčky

Tím se potvrdí správná upínací kapacita.

Poznámka: podrobné pokyny týkající se kontroly jsou uvedeny na kartě provozních pokynů dodávané spolu s hydraulickými sklíčidly.

Redukční pouzdra pro hydraulická sklíčidla viz kapitola Provozní a seřizovací příslušenství.

Redukční pouzdra pro hydraulická sklíčidla mají stejnou funkci jako dělené kleštiny a umožňují uchycení širší řady typů a rozměrů do sklíčidla.
Maximální házení s redukčním pouzdrem je:
– EPB 5834: max. 5 µm na 3 x ∅ DCBN-DCBX
– EPB 5835: max. 6 µm na 3 x ∅ DCBN-DCBX
– EPB 5831: max. 8 µm na 3 x ∅ DCBN-DCBX

Hydraulická sklíčidla, typ EPB 5834 (vlastnosti)

Více info na stranách ‘Hydraulická sklíčidla, obecné informace’.

Dobrá volba pro rychloobrábění a vysokou přesnost. Nedoporučuje se při výskytu vysokých radiálních sil, protože má nižší radiální tuhost. Vnitřní píst vtlačuje hydraulickou kapalinu do komory, která obklopuje upínací dutinu držáku. Vysoký tlak působí stejnoměrně celých 360° kolem stopky. Řezné nástroje jsou upnuty s vynikající přesností. Upínací otvor je vybaven spirálovou drážkou, kde se mohou shromažďovat nečistoty, olej nebo tuk, které byly nechtěně ponechány na stopce nástroje. Tlakový šroub musí být úplně dotažen za použití vhodného klíče, který je k dispozici jako Příslušenství (viz strany produktů).
UPOZORNĚNÍ: NIKDY NEZAJIŠŤUJTE SKLÍČIDLO BEZ NÁSTROJE!

Typy: **EPB5834** Norma – DIN 69882-7 definuje celkové rozměry některých hydraulických HSK držáků – viz strany produktů. Pro ostatní typy a velikosti tato norma platí jen pro upnutí na straně obrobku.

Stopky nástroje: **Válcová** DIN 1835-1 tvar A/ DIN 6535 tvar HA, ∅ 6 až 32 mm a Weldon DIN 1835-1 tvar B/ DIN 6535 tvar HB, ∅ 6 až 20 mm (viz kapitola Provozní a seřizovací příslušenství).

Válcová	Weldon	Weldon	Whistle Notch
ANO	ANO	NE	NE

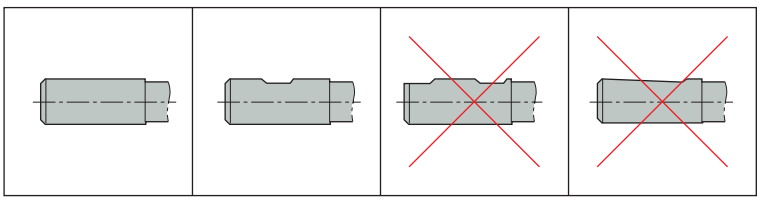

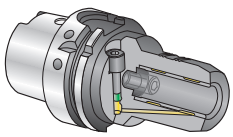

∅ 6 mm - ∅ 20 mm ∅ 25 mm - ∅ 32 mm

Tolerance stopky
Maximální tolerance stopky je h6.

Házení
Maximální házení měřené při projekci měrky 3 x DCBN-DCBX vzhledem ke stopce nebo vnějšímu kuželi je 3 µm.

Upnutí ∅ (mm)	Minimální statický přenositelný kroutící moment (Nm)	Provozní teplota	Max. tlak kapaliny	Hydraulický systém Max. ot/min*
6	20	10 - 50 °C	70 barů	40 000
8	30			40 000
10	40			40 000
12	70			40 000
14	100			40 000
16	120			40 000
18	140			40 000
20	170			40 000
25	200			25 000
32	250			25 000

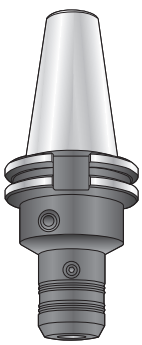

* Maximální ot/min pro držáky s tímto systémem upnutí jsou často omezeny typem a velikostí upínacího kužele. Pro dosažení maximálního přenášeného momentu musí být stopka nástroje a upínací dutina čisté a suché.

Hydraulická sklíčidla, typ EPB 5831, štíhlá (vlastnosti)

Více info na stranách ‘Hydraulická sklíčidla, obecné informace’.

Díky své dlouhé a štíhlé přední části je hydraulické sklíčidlo EPB 5831 ideální pro vrtání a dokončovací či polodokončovací operace frézování v těsných prostorech, jako jsou úzké dutiny forem (např. obrábění lisovacích forem a zápustek). Tato štíhlá hydraulická sklíčidla jsou přesně vyvážena, jsou proto vhodná pro vysokorychlostní obrábění, přičemž hydraulický systém minimalizuje vibrace během obrábění.

Sklíčidla jsou dodávána s dorazovým šroubem s možností nastavení kontrolní délky a kanálkem pro vnitřní chlazení s čelní drážkou.

Vnitřní píst vtlačuje hydraulickou kapalinu do komory, která obklopuje upínací dutinu držáku. Vysoký tlak působí stejnoměrně celých 360° kolem stopky. Řezné nástroje jsou upnuty s vynikající přesností. Upínací dutina je opatřena spirálovou drážkou, kde se mohou shromažďovat nečistoty, olej nebo tuk, které byly nechtěně ponechány na stopce nástroje. Tlakový šroub musí být úplně utažen.

UPOZORNĚNÍ: NIKDY NEZAJIŠŤUJTE SKLÍČIDLO BEZ NÁSTROJE.
Způsobilo by to poškození komory a sklíčidlo by bylo nepoužitelné.

Stopky nástroje: Stopky nástroje vhodné pro přímou montáž: Válcová DIN 1835-1 tvar A/ DIN 6535 tvar HA, Ø 6 - 12 mm a Weldon DIN 1835-1 tvar B/ DIN 6535 tvar HB, Ø 6 - 12 mm. Stopky nástrojů s dalšími průměry mohou být upnuty pomocí použití redukčních pouzder (viz další strana nebo také kap. Provozní a seřizovací příslušenství).

Válcová	Weldon
∅ 6 mm - ∅ 12 mm	∅ 6 mm - ∅ 12 mm
ANO	ANO

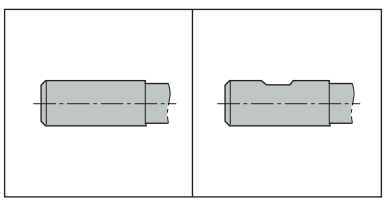

Tolerance stopky
Maximální tolerance stopky je h6.

Házení
Maximální házení měřené při projekci měrky 3 x ∅ DCBN-DCBX vzhledem k vnějšímu kuželi je 5 µm.

Souhrn vlastností a limitů (podrobné pokyny jsou součástí dodávky):

Upnutí ∅ (mm)	Minimální statický přenositelný kroutící moment (Nm)	Provozní teplota	Max. tlak kapaliny	Hydraulický systém Max. ot/min*
6	20	10–50 °C	50 barů	40 000
8	30			40 000
10	40			40 000
12	70			40 000

* Maximální ot/min pro držáky s tímto systémem upnutí jsou často omezeny typem a velikostí upínacího kužele.
Pro dosažení maximálního přenášeného momentu musí být stopka nástroje a upínací dutina čisté a suché.

Hydraulická sklíčidla, typ EPB 5835, zesílené provedení (vlastnosti)

Více info na stranách ‘Hydraulická sklíčidla, obecné informace’.

Popis
Zesílená hydraulická sklíčidla pro vysoce výkonné obrábění jsou speciálně navržena tak, aby zvládala aplikace hrubovacího frézování při minimálním házení. Tato sklíčidla umožňují použití vyšších řezných parametrů díky schopnosti přenášet vysoký kroutící moment, vysoké tuhosti krátkého konstrukčního provedení a hydraulickému systému, který minimalizuje vibrace během obrábění.

Házení
Maximální házení měřené při projekci měrky 3 x ∅ DCBN-DCBX vzhledem k vnějšímu kuželi je 4 µm.

Upnutí ∅ (mm)	Minimální statický přenositelný kroutící moment (Nm)	Provozní teplota	Max. tlak kapaliny	Hydraulický systém Max. ot/min*
12	200	10-50°C	70 barů	30000
16	300			30000
20	450			25000
25	600			25000
32	1000			18000

* Maximální ot/min pro držáky s tímto systémem upnutí jsou často omezeny typem a velikostí upínacího kužele. Pro dosažení maximálního přenášeného momentu musí být stopka nástroje a upínací dutina čisté a suché.

Sklíčidla pro výkonné frézování (PMC)

Hlavní výhody

Snadné použití, flexibilita (díky možnosti použití redukčních pouzder) a přenos vysokého krouticího momentu – to jsou hlavní výhody technologie upínání nástrojů PMC. Sklíčidla pro výkonné frézování PMC představují další způsob upínání válcových stopek nástroje. V porovnání s těmi nejvýkonnějšími typy upínání Seco, jakými jsou zesílené držáky Shrinkfit a silná hydraulická sklíčidla (jež vynikají také svou přesností), poskytují sklíčidla PMC vyšší upínací síly.

Sklíčidla PMC jsou vhodná pro všechny typy nástrojů s válcovou stopkou (s omezením též Weldon a Whistle-Notch). Díky vysoké upínací síle a přesnosti házení jsou tato sklíčidla vhodná pro hrubovací až dokončovací operace frézování, vrtání a závitování.

Matice a jehlové ložisko sklíčidla pro výkonné frézování se pohybují na mírně kuželovém vnějším průměru tělesa sklíčidla a vyvíjí extrémně velkou upínací sílu na stopku nástroje, přičemž je zapotřebí pouze nízký utahovací moment. Použití sklíčidla je velmi snadné: dotáhněte matici tak, aby její plocha dosedla na čelo tělesa. Podrobné pokyny jsou součástí dodávky každého sklíčidla.

Sortiment

PMC - upínání na straně stroje (vřetena): HSK-A; Seco-Capto™; DIN; BT a BT Taper-Face.

Upnutí na straně obrobku (typy a velikosti stopek):
Přímé upnutí sklíčidlo/nástroj
– válcové stopky průměr 20 mm a 32 mm
– stopky Weldon průměr 20 mm

Upnutí pomocí redukčních pouzder:
– válcové: průměry 6 mm až 25 mm
– Weldon: průměry 6 mm až 25 mm
– Whistle-Notch: průměry 6 mm až 25 mm

Poznámka: tolerance průměru stopky je max. h6

Důležité vlastnosti

Přenos krouticího momentu:
Minimální hodnoty přenášeného krouticího momentu na stopku nástroje (Nm):
– Sklíčidla pro průměr 20 mm: 640 Nm
– Sklíčidla pro průměr 32 mm: 1500 Nm

Házení:
Maximální házení měřené při projekci měrky 3x ØDCBN-DCBX ve vztahu k vnějšímu kuželi:
– přímé upnutí do sklíčidla: max. 5 µm
– upnutí pomocí redukčního pouzdra: max. 10 µm.

Kvalita vyvážení:
– Vyváženo dle provedení, viz také sloupec 'Vyvážení' na stranách produktů.
– Na požadavek lze vyvážit na G6.3, zašlete prosím poptávku.

Maximální otáčky:
– Sklíčidla pro průměr 20 mm: max. 15 000 ot/min.
– Sklíčidla pro průměr 32 mm: max. 10 000 ot/min.

Dorazové šrouby:
Sklíčidla s upnutím typu DIN, BT a BT TF na straně stroje jsou dodávána s již osazenými dorazovými šrouby umožňujícími rychlou výměnu nástrojů (sklíčidla HSK a Seco-Capto™ bez dorazových šroubů z důvodu nedostatku prostoru).

Možnosti vnitřního chlazení, dorazové šrouby s kanálkem

Sklíčidla PMC jsou navržena pro chlazení středem nástroje:

Nástroje bez kanálků vnitřního chlazení:
– Přímé upnutí pomocí sklíčidla: chladicí kapalina prochází drážkami sklíčidla podél stopky nástroje.
– Upnutí redukčními pouzdry: chladicí kapalina prochází drážkami pouzdra podél stopky nástroje.
– Pokud je sklíčidlo dodáno s dorazovým šroubem, doporučujeme šroub nastavit do největší hloubky či jej zcela demontovat, aby chladicí kapalina mohla mezi šroubem a nástrojem volně procházet (při kontaktu šroubu s nástrojem bude průtok chladiva prakticky přerušen).

Nástroje s kanálky vnitřního chlazení:
Pro zajištění správné funkce vnitřního chlazení použijte dorazové šrouby s kanálkem chlazení, které jsou k dispozici jako příslušenství. Kuželová část dorazového šroubu zajišťuje těsnění mezi šroubem a stopkou nástroje a směruje proud chladicí kapaliny tak, aby procházel středem nástroje. Šrouby jsou našroubovány nebo zacvaknuty do čelní plochy dutiny sklíčidla. Vhodný šroub pro konkrétní sklíčidlo či kombinaci sklíčidla a redukčního pouzdra vyberte v tabulce „Dorazové šrouby pro vnitřní chlazení" na stranách produktů.

Obsah dodávky sklíčidla PMC

– Háček pro vytažení pouzdra, k dispozici jako náhradní díl.
– Sklíčidla s upnutím typu DIN, BT a BT TF na straně stroje jsou dodávána s již osazenými dorazovými šrouby umožňujícími rychlou výměnu nástrojů (sklíčidla HSK a Seco-Capto™ bez dorazových šroubů z důvodu nedostatku prostoru).
– Provozní pokyny.
Poznámka: redukční pouzdra jsou dodávána bez dalších součástí.

ER kleštinová sklíčidla

Typy: **EPB 5675** – Je velmi flexibilní díky možnosti výměny kleštin. Rozsah možnosti upnutí kleštinami ER je až 1 mm.

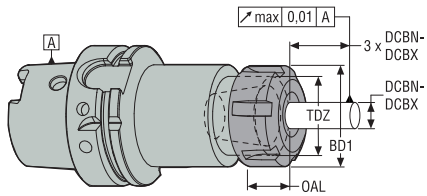

Norma: ISO 15488.

Stopky nástroje: Válcové DIN 1835-1 tvar A/DIN 6535 tvar HA.

Házení: Maximální házení měřené s kleštinou a při projekci měrky 3 × DCBN-DCBX vzhledem k vnějšímu kuželi je 10 µm.

Doporučený utahovací moment pro pojistnou matici

Velikost kleštinového sklíčidla	BD1 mm	OAL mm	TDZ	Max. utahovací moment*
ER16	32	18	M22 x 1,5	60 Nm
ER25	42	21	M32 x 1,5	110 Nm
ER32	50	23	M40 x 1,5	160 Nm
ER40	63	26	M50 x 1,5	180 Nm

* Pro dotažení a uvolnění matice kleštiny lze použít válečkový (standardní či momentový) klíč, k dispozici jako Příslušenství. Viz strany produktů a podrobné informace v kapitole Provozní a seřizovací příslušenství.

Vnitřní chlazení:

Jsou dvě možnosti přívodu chladicí kapaliny skrz stopku nástroje při upnutí do držáku s upínací kleštinou ER:
– k utěsnění se používá dutého kónického dílu ukončeného závitem spolu s ER kleštinou (pro stopky nástroje bez drážky),
– k utěsnění se používá těsnicí matice (k dispozici jako Příslušenství) a těsnicí kroužek (k dispozici jako Provozní a seřizovací příslušenství). Těsnicí matice jsou trochu delší než standardní matice, viz délky na stranách produktů.

Nástavce pro kleštinová sklíčidla ER s válcovou stopkou

Typy: **EPB 5450** – Tyto nástavce pro kleštinová sklíčidla mají válcovou stopku, tolerance h5. Ideální pro operace frézování v těsných prostorech, tam, kde je zapotřebí dlouhý dosah, nebo pro upnutí malých nástrojů. Nástavce velikosti ER08R, ER11R, ER16R a ER25R jsou vybaveny pojistnými maticemi se zmenšeným průměrem.

Norma: ISO 15488.

Stopky nástroje: Válcové DIN 1835-1 tvar A/DIN 6535 tvar HA.

Házení: Maximální házení měřené s kleštinou a při projekci měrky 3 x DCBN-DCBX ve vztahu k válcové stopce je 15 µm (18 µm s nejmenší ER08).

Doporučený utahovací moment pro pojistnou matici

Velikost kleštinového sklíčidla	BD1 mm	OAL mm	TDZ	Max. utahovací moment*
ER08R	12	11	M10 x 0,75	12 Nm
ER11R	16	12	M13 x 0,75	25 Nm
ER16R	22	18	M19 x 1	35 Nm
ER25R	35	20	M30 x 1	45 Nm
ER32	50	23	M40 x 1,5	160 Nm

* Pro dotažení a uvolnění matice kleštiny lze použít válečkový (standardní či momentový) klíč, k dispozici jako Příslušenství. Viz strany produktů a podrobné informace v kapitole Provozní a seřizovací příslušenství.

OZ kleštinová sklíčidla

Typy: **EPB 5873** – Je velmi flexibilní díky možnosti výměny kleštin. Jedná se o typ s ložiskově uloženou maticí.

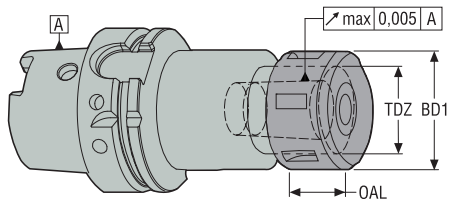

Norma: DIN 6388.

Stopky nástroje: Válcové DIN 1835-1 tvar A/DIN 6535 tvar HA.

Házení: Maximální házení měřené s kleštinou a při projekci měrky 3 × DCBN-DCBX vzhledem k vnějšímu kuželi je 15 µm, viz kleštinová sklíčidla OZ na stranách průvodce a produktů - provozní a seřizovací příslušenství.

Doporučený utahovací moment pro pojistnou matici

Velikost kleštinového sklíčidla	BD1 mm	OAL mm	TDZ	Max. utahovací moment*
OZ32	72	33,5	M60 x 2,5	140 Nm

* Pro dotažení a uvolnění matice kleštiny lze použít válečkový (standardní či momentový) klíč, k dispozici jako Příslušenství. Viz strany produktů a podrobné informace v kapitole Provozní a seřizovací příslušenství.

Sklíčidla na vrtáky

Typy: **EPB 5085** – Kompaktní konstrukce z jednoho kusu, umožňující otáčení vřetena ve směru hodinových ručiček i proti němu. Upínání se provádí šroubem a převodovým mechanismem s bočním přístupem.

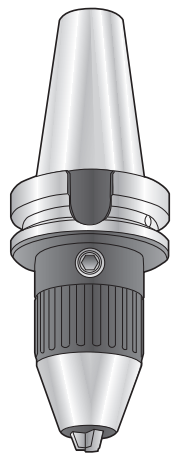

Norma: Nenormalizované.

Stopky nástroje: Válcové DIN 1835-1 tvar A/DIN 6535 tvar HA.

Házení: Maximální házení při měření k projekci měrky 2,5 × DCBN- DCBX ve vztahu ke kuželi je 40 µm pro průměry od 2 mm. Přesnost házení není zaručena pro průměry menší než 2 mm.

Doporučený utahovací moment pro zajišťovací šroub

Upnutí ∅ (mm)	Minimální moment přenášený na stopku nástroje	Max. utahovací moment
1-13	80 Nm	10-15 Nm
2,5-16	120 Nm	10-15 Nm

EPB 5867 Sklíčidla na závitníky s mikro-kompenzací, pro synchronizované závitování

EPB 5867 – Zlepšuje výsledky obrábění závitů při synchronizovaném řezání závitů. Vnitřní axiální mikropohyb ± 0,5 mm kompenzuje provozní odchylky mezi otáčením vřetena, rychlostí posuvu a roztečí závitů. Funkce mikrokompenzace výrazně prodlužuje životnost závitníku, eliminuje namáhání a porušení závitníku, zvyšuje produktivitu a zajišťuje perfektní, vysoce kvalitní závity. K dispozici je řada sklíčidel od velikost ER11 pro závity M2 až po ER50 pro závity M48.

Upevnění závitníku založené na závitníkových kleštinových upínacích pouzdrech ER s vnitřním čtyřhranem poskytuje přesné upnutí a pozitivní přenos krouticího momentu.

Stopky nástrojů:
Všechny válcové stopky se čtyřhranem na straně stroje.

Chlazení středem nástroje:
Sklíčidla na závitníky EPB 5867 jsou opatřena vnitřními kanálky chlazení. Max. tlak chladicí kapaliny je 80 barů.

Vhodné těsnicí kroužky:
Sklíčidla na závitníky jsou dodávána společně s kleštinovými upínacími maticemi pro montáž těsnicích kroužků, které jsou dostupné jako provozní a seřizovací příslušenství (nejsou k dispozici ve velikostech ER 11). Kroužky zamezují průchodu chladicí kapaliny drážkami kleštiny a směrují chladivo přes kanálky v závitníku.

Pokyny pro montáž:
Dvěma příslušnými klíči, dostupnými jako příslušenství (viz strany produktů), zajistíte doporučený utahovací moment (viz tabulka níže). Eliminujete tím riziko poškození funkce mikrokompenzace či unašeče závitníku: opěrný klíč tělesa (obj. kód 56800x2-xx) se používá pro zachování mechanismu mikrokompenzace ve správné poloze, zatímco klíč upínací matice (obj. kód 03B5875xx) se používá pro dotažení matice kleštiny. Nedotahujte matici bez zajištění správné polohy mechanismu mikrokompenzace, i když montáž sklíčidla na závitníky EPB 5867 lze provést s použitím montážního přípravku Tool Boy.

Doporučený utahovací moment pro matice ER kleštin

Velikost sklíčidla	Max. utahovací moment*
ER 11	30 Nm
ER 20	100 Nm
ER 25	130 Nm
ER 40	220 Nm
ER 50	260 Nm

* Pro dotažení a uvolnění matice kleštiny lze použít válečkový (standardní či momentový) klíč, k dispozici jako příslušenství. Viz strany produktů a podrobné informace v kapitole Provozní a seřizovací příslušenství.

Polotovary vyvrtávacích tyčí

Typy: **EPB 5023** – Upínací část na straně stroje je kalená a broušená. Válcová přední část má pevnost v tahu 120 až 130 daN/mm², není kalená a lze ji obrábět. Následné tepelné zpracování se nedoporučuje.

Norma: Nenormalizované. Využívá se pro speciální nástroje na zakázku.

Kontrolní tyče

Typy: **EPB 586** – Testovací tyče se využívají zejména pro kontrolu přesnosti a k nastavení os nástroje a seřizovacího přístroje.

Norma: Nenormalizované. Poznámka: Zkušební/kontrolní tyče jsou k dispozici pro většinu typů a velikostí připojení na straně stroje. Tyč ‘DIN50’ je vhodná pro vřetena DIN50 a BT50 díky téměř shodné velikosti kužele a stejnému závitu pro tažné čepy - viz strana s produkty BT.

Přesnost: Házení mezi přední částí a kuželem je maximálně 5 µm. Změřené hodnoty jsou uvedeny v tabulce na přiložené kartě s údaji a v certifikátu přesnosti.

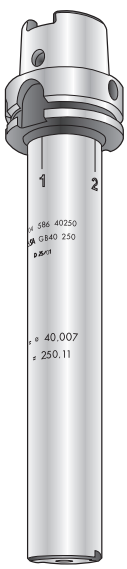

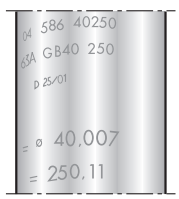

Na každé testovací tyči jsou laserem vyznačeny údaje o průměru a délce.

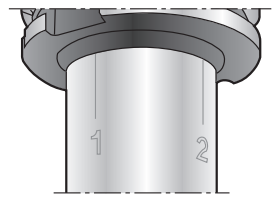

Polohy měření jsou vyznačeny laserem.

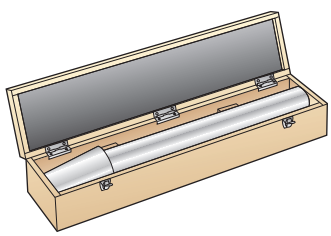

Kontrolní tyče Seco jsou dodávány v ochranném pouzdru.

Čelní náběhová hrana muže být využita pro optické odměření.

Modulární (stavebnicový) systém fréz, prodloužení a držáků

Nářadí a nástrojové systémy Combimaster umožňují sestavení optimální délky nástroje dle typu operace.

V porovnání s klasickými sestavami, např. Weldon nebo s kleštinovými sklíčidly, jsou stabilita, přesnost a vyvážení vyšší. Nástavce a redukce se používají k dosažení optimální délky nástroje.

Trny Combimaster jsou dostupné s většinou typů upnutí na straně stroje (HSK, DIN, BT, ANSI, Seco-Capto™, válcové), viz strany produktů.

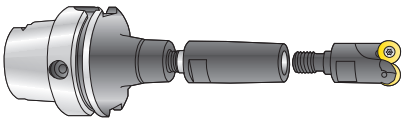

Držáky Combimaster, systém značení

Strana stroje | Combimaster strana obrobku | Combimaster velikost spojovacího závitu | Délka vyložení

XXXXX **5820** **16110**

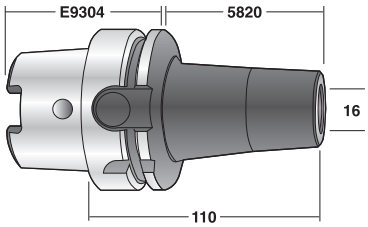

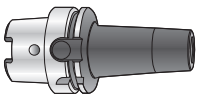

5820 a K820

Zesílená a kuželová přední část

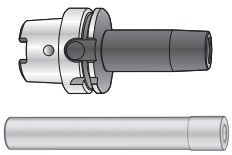

5821 a K821

Válcová a kuželová nebo válcová přední část

5822

Válcová

Doporučené utahovací momenty pro Combimaster

Vel. spoj. závitu M	Utahovací moment	Velikost upínacího klíče SW (mm)
M6	10 Nm	9
M8	25 Nm	11
M10	40 Nm	15
M12	60 Nm	19
M16	80 Nm	26
M20	120 Nm	32

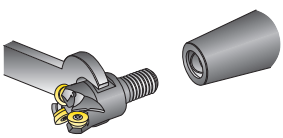

Hlavičky Combimaster

Poznámka: hlavičky Combimaster jsou rovněž uvedeny v katalogu Frézování.

Steadyline® antivibrační držáky nástrojů Combimaster, EPB K820/K821

Viz také info na stranách **“Držáky Combimaster, obecné informace’.**

Viz také info na stranách **‘Antivibrační systém Steadyline®, obecné informace’.**

Nové držáky Steadyline® Combimaster jsou doplněním stávající řady Steadyline® – držáků nástrčných fréz a držáků Shrinkfit pro tepelné upínání..

Sestavy Combimaster poskytují optimální dosah při obrábění součásti. V porovnání s klasickými sestavami, např. Weldon nebo s kleštinovými sklíčidly, jsou stabilita, přesnost a vyvážení vyšší. Steadyline® antivibrační držáky nástrojů Combimaster jsou patentovány a jsou řešením pro zvýšení vaší produktivity a nabízí řešení při obrábění s dlouhým vyložením nástrojů.

Držáky Steadyline® Combimaster se dodávají v několika délkách. Nejkratší držáky se často dodávají jako alternativa konvenčního držáku Combimaster stejné délky, delší držáky umožňují prodloužit dosah konvenčních upínacích trnů Combimaster.

Typy držáků Steadyline® Combimaster

EPB K820
Steadyline® Combimaster
kuželový

EPB K821
Steadyline® Combimaster
válcový a kuželový

EPB K820
držáky Steadyline® Combimaster mají kuželový tvar pro zajištění co možná nejlepšího podílu tuhosti a dosahu při obrábění.
EPB K821
držáky Steadyline® Combimaster mají štíhlý válcový profil pro snadnější dosah při obrábění součástí.

Držáky Steadyline® Combimaster, hlavní pokyny

Na této straně je uvedeno shrnutí provozních pokynů, které jsou dodávány společně s držáky.

Upínací trny Combimaster se systémem tlumení vibrací Steadyline® jsou určeny k přímému upnutí hlav Combimaster. Doplnění nástavců Combimaster není doporučeno z důvodu snížení antivibračního efektu.

Poznámka: hlavičky Combimaster jsou rovněž uvedeny v katalogu Frézování.

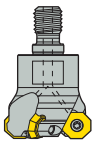

Doporučené řezné podmínky a maximální teplota

Zajistěte, aby maximální dovolené otáčky držáku Steadyline® Combimaster nebyly nikdy překročeny (vyznačeno na držáku a v tabulce níže).

Nevhodné řezné podmínky mohou způsobit vibrace, které tlumící systém není schopen eliminovat, což může vést k poškození nástroje, držáku, stroje a také obrobku: nastavte řezné podmínky tak, aby k těmto vibracím nedocházelo.

Optimální řezné podmínky, proces výběru:

1. Řezná rychlost v_c a posuv f: vyberte průměrné doporučené hodnoty dle frézy a břitových destiček.

2. Maximální hodnoty šířky řezu a_e a hloubky řezu a_p je nutno správně nastavit. Je možné je zvyšovat dle možnosti nástroje a břitových destiček, ale tak, aby nedocházelo k vibracím.

POZOR: oproti použití klasických dlouhých držáků nelze stabilizovat obrábění zvýšením radiální síly (např. zvýšením posuvu).

Při použití držáku Steadyline® Combimaster nesmí být překročena maximální teplota 80 °C.

Adaptéry ER na Combimaster

Tento kompaktní nástrojový systém zvládá čelní, boční a kotoučové frézování s použitím frézovacího systému Combimaster jako alternativu obrábění stopkovými frézami. Dosahuje vyšší rychlosti úběru materiálu díky většímu řeznému průměru frézy a kratšímu vyložení.

Držáky jsou připraveny jako sestavy pro přímé použití a jsou tvořeny ER nástrojovým kuželem a upínací maticí s kuličkovým ložiskem.

Lze je upnout na vřetena typu ER, např. na revolverové hlavy na soustruzích nebo na ER kleštinová sklíčidla.

Tento systém je dostupný ve třech velikostech ER a pěti připojeních pro různou velikost závitu Combimaster. Další velikosti připojení ER a Combimaster jsou dostupné jen na vyžádání, zašlete prosím poptávku.

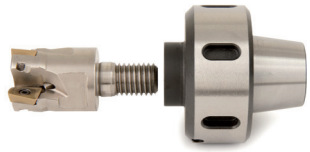

Porovnání průměru frézy při použití kleštiny ER nebo adaptéru ER na Combimaster. Doporučený utahovací moment pro matice kleštiny ER v porovnání s utahovacím momentem nástrojů Combimaster.

Porovnání průměru frézy				Utahovací moment	
Velikost kleštiny ER	Průměr kleštiny ER mm	Vel. spoj. závitu	Řezný průměr mm pro boční a čelní frézování	Utahovací moment matice kleštiny ER*	Utahovací moment Combimaster nástroje
ER 25	1-16 mm max.	M8	16 mm	60 Nm	25 Nm
		M10	20 mm		40 Nm
		M12	25 mm		60 Nm
ER 32	2-20 mm max.	M10	20 mm	90 Nm	40 Nm
		M12	25 mm		60 Nm
		M16	32 mm		80 Nm
ER 40	3-26 mm max.	M12	25 mm	120 Nm	60 Nm
		M16	32 mm		80 Nm
		M20	40 mm		120 Nm

* Pro dotažení a uvolnění matice kleštiny lze použít válečkový (standardní či momentový) klíč, k dispozici jako Příslušenství. Viz strany produktů a podrobné informace v kapitole Provozní a seřizovací příslušenství.

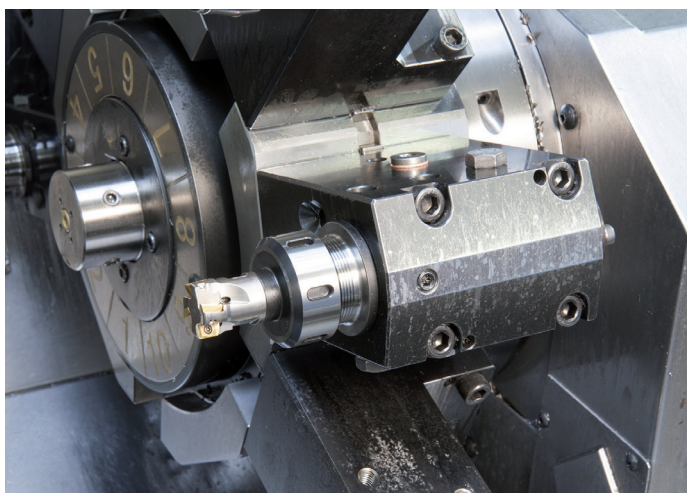

Víceúčelové stroje, rotační revolverové hlavy s vřeteny typu ER, osazené adaptéry ER na Combimaster a frézovacím nástrojem systému Combimaster.

Kompletní nabídka modulů vhodných pro všechny stroje a všechny obráběcí operace

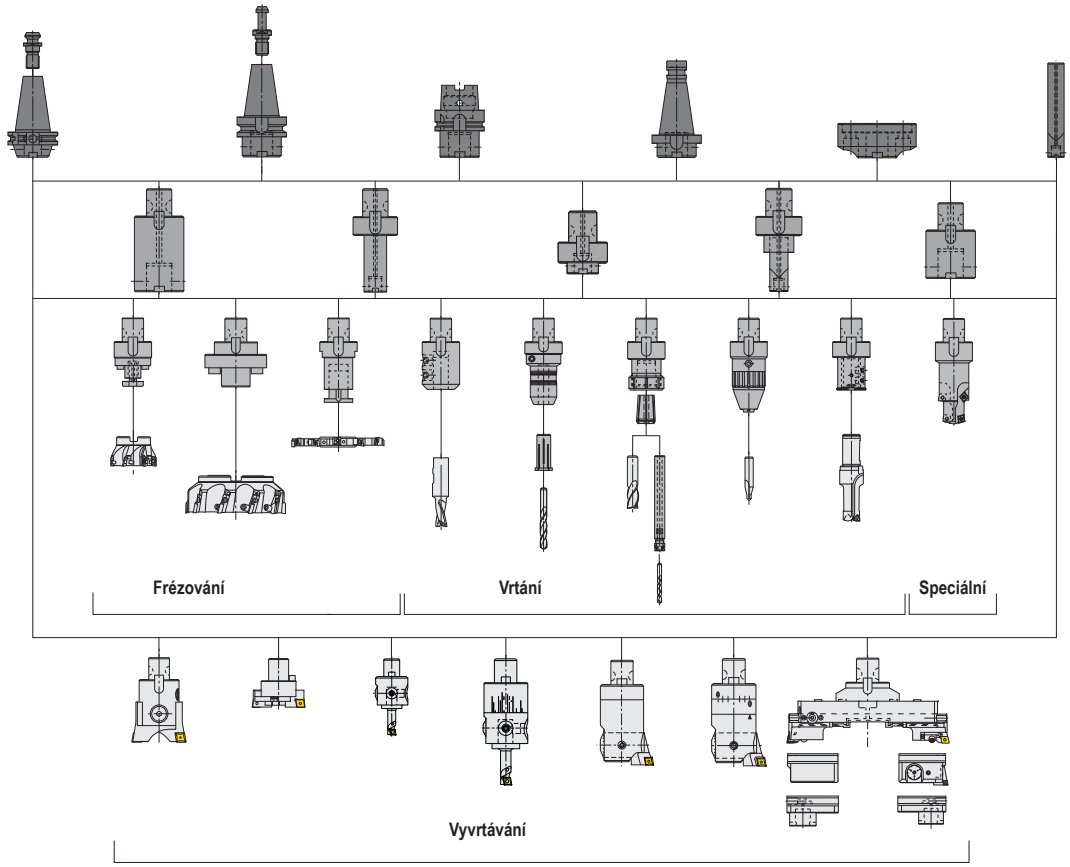

Flexibilní a výkonný modulární systém

Variabilita:

Nástroje různých délek a průměrů mohou rychle sestaveny dle potřeby. Všechny moduly Graflex®, např. držáky a vyvrtávací hlavy, stejně jako řezné nástroje, lze osadit do všech typů strojů jednoduchou výměnou základního trnu Graflex®, k dispozici s rozličnými typy upnutí na straně stroje (HSK-A, HSK-E, DIN, BT, Seco-Capto™ ...).

Moduly Graflex® jsou vhodné pro frézování, vrtání, řezání vnitřních závitů, vystružování a vyvrtávání.

Technické parametry:

Modulární systém Graflex® vykazuje podobnou tuhost a přesnost jako držáky Monobloc a při obrábění lze použít stejné řezné podmínky. Široký rozsah modulů umožňuje sestavit nástroj na rozměry co nejblíže těm, které požaduje strojní operace, a tím optimalizovat řezné podmínky.

Všechny základní upínací trny, všechny nástavce, redukce i vyvrtávací hlavy jsou opatřeny kanálky pro vnitřní přívod chladicí kapaliny k nástroji.

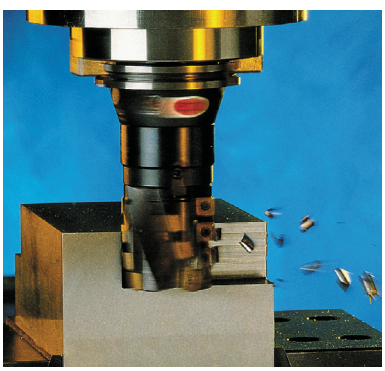

Výkonné frézování s modulárním systémem Graflex®: úběr materiálu 432 cm^3/min.

Připojení Graflex® (systém patentovaný společností Seco)

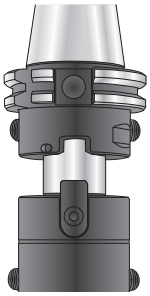

Spojení dlouhého vodicího čepu a lícní plochy v kombinaci s kvalitou výrobku EPB zvládá všechny požadavky obrábění, tj. sílu a přesnost při frézování i při vyvrtávání.

Radiální přístup k pojistným šroubům = snadná manipulace.

Vysoká kontaktní přítlačná síla lícní plochy, kterou lze zvýšit samosvorným zablokováním spojení při obrábění = zlepšená tuhost.

Graflex® je registrovanou ochrannou známkou společnosti Seco–EPB.

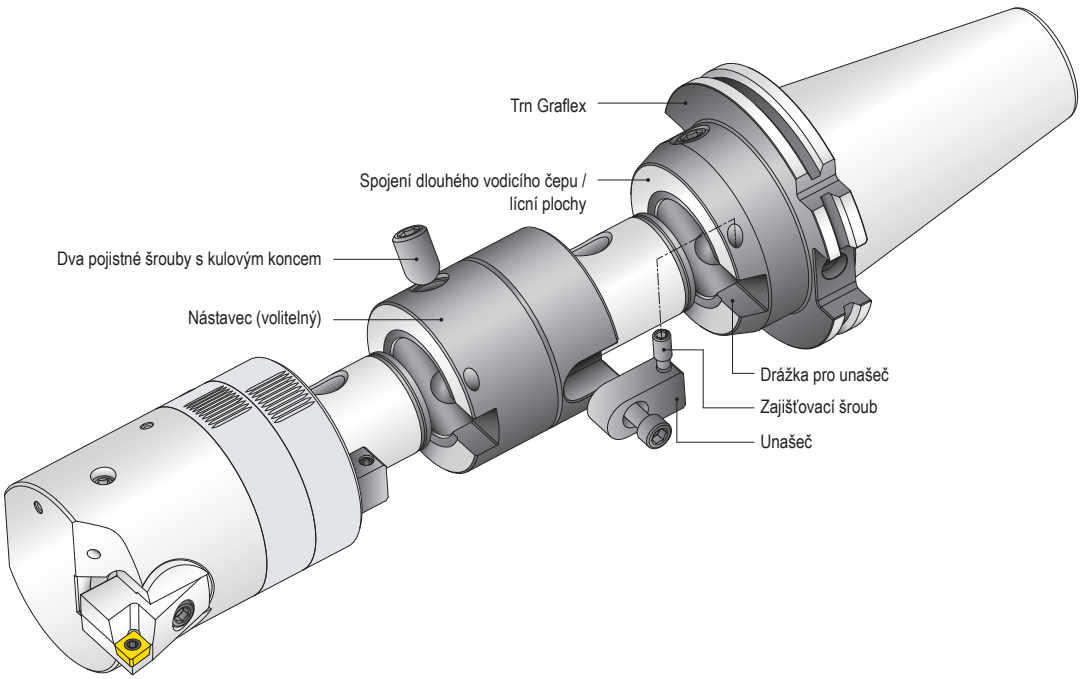

Samosvorné spojení systému Graflex®

Silný obráběcí točivý moment, např. během vyvrtávání, může vytvořit mikrorotační posunutí vodicího čepu ve vztahu k upínacímu otvoru a způsobit tak posunutí kontaktních povrchů šroubu s kulovým koncem. To má za následek doplňkové samosvorné zablokování spoje a zvýšení tuhosti systému (obr. 3).

U operací, které zahrnují přerušované obrábění, např. frézování s hlubokým řezem, je možné utáhnout zajišťovací šroub v unašeči, aby se zabránilo mikrorotačnímu posunu a samosvornému zablokování (obr. 4).

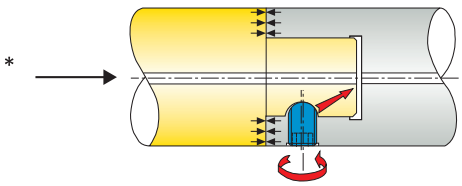

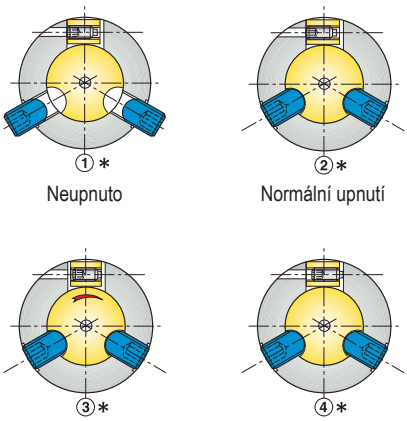

* Obrázky 1, 2, 3 a 4 jsou nakresleny při pohledu zepředu jako při normální montáži, tj. při použití montážního přípravku Tool Boy.

„Optimalizovaný“ postup montáže Graflex®

levá ploška

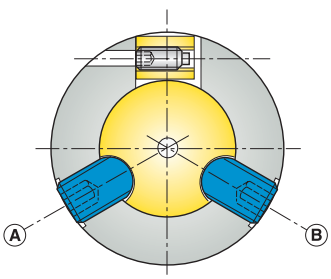

1. Očistěte součásti, které se budou montovat a naneste ochranný prostředek proti oxidaci.
2. Pomocí unašeče pro snadné polohování zajistěte, aby byl upínací trn Graflex® a modul/moduly ve správné poloze.
3. Utáhněte pojistné šrouby s kulovým koncem, levá ploška unašeče se musí dotýkat levé plošky drážky pro unašeč.
4. Mírně utáhněte šroub A.
5. Mírně utáhněte šroub B.

levá ploška

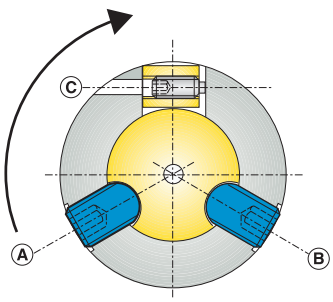

Normální upnutí pro nepřerušované obrábění, např. vyvrtávání, nenáročné frézování

6. Utáhněte šroub A momentovým klíčem (nízké hodnoty).
7. Utáhněte šroub B momentovým klíčem (nízké hodnoty).

Upnutí pro přerušované obrábění, např. přerušované vyvrtávání, vysoce výkonné frézování

6. Dotáhněte momentovým klíčem zajišťovací šroub C.
7. Dotáhněte momentovým klíčem šroub A (vysoké hodnoty).
8. Dotáhněte momentovým klíčem šroub B (vysoké hodnoty).
9. Překontrolujte dotažení zajišťovacího šroubu.

Připojení Graflex®, doporučené utahovací momenty

Spoje Graflex® jsou samosvorné, proto jsou u nich malé nároky na kontrolu aplikace momentu dotažení. Obvykle se kontrola momentu nevyžaduje. Tabulka uvádí doporučené rozsahy momentu jako návod pro přesnost montáže (nízké hodnoty) a tuhost/velký výkon (vysoké hodnoty).

Graflex stopka	Doporučované utahovací momenty připojení Graflex	
	Šrouby s kulovým koncem (A) a (B) Nízké hodnoty – Vysoké hodnoty	Zajišťovací šroub unašeče (C)
G0	1,5 - 2 Nm	–
G1	1,5 - 2 Nm	–
G2	2,5 - 4 Nm	–
G3	5 - 8 Nm	0,4 Nm
G4	13 - 20 Nm	0,7 Nm
G5	17 - 25 Nm	2 Nm
G6	23 - 35 Nm	4 Nm
G7	40 - 60 Nm	8 Nm

Vyvažování modulů Graflex®

Kvalita vyvážení každého držáku je uvedena na stránce daného produktu ve sloupci „Vyvážení“. Pro přehlednost jsou použity kódy “G2.5”, “G6.3”, “PB” a “-”, jejichž význam je následující:

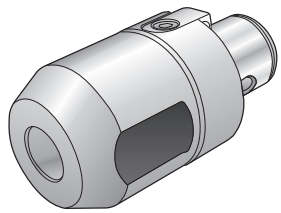

“G2.5”: Samostatně vyváženo při G2,5 - 25 000 ot/min.

“G6.3”: Samostatně vyváženo při G6,3 - 20 000 ot/min. Na požadavek lze vyvážit na G2,5 - 25 000 ot/min, zašlete prosím poptávku.

“PB”: Vyváženo dle provedení. Většinu předběžně vyvážených držáků je možné na přání vyvážit jemně, zašlete prosím poptávku.

“-”: Nevyváženo.

Viz také strany s pokyny uvádějící „Maximální otáčky pro vyvrtávací hlavy Graflex® v katalogu MN Obrábění otvorů.

Připojení Graflex®, příslušenství a náhradní díly

Příslušenství (klíče) a náhradní díly (sady dvou šroubů s kulovým koncem či unašeče) jsou uvedeny na stranách produktů.

Trny Graflex® – EPB 401, EPB 409

Základní trny Graflex® jsou k dispozici pro všechna vřetena typu HSK, SA a Seco-Capto™ - typ EM...

Adaptéry HSK-A, DIN, BT, Seco-Capto™ a další jsou uvedeny v příslušných kapitolách, přičemž nástrojové držáky jsou seskupeny dle typu připojení na straně stroje.

Trny jsou k dispozici ve 3 různých délkách (krátký, střední a dlouhý).

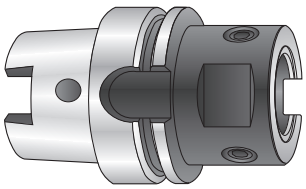

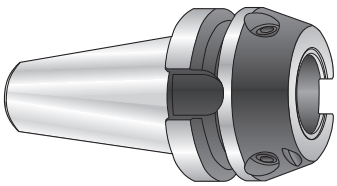

Nastavitelné trny Graflex® – typ ER…401…

Radiální a úhlové nastavení umožňuje eliminovat házení břitu řezného nástroje (např. výstružníku) v kterémkoliv držáku Graflex®, např. hydraulickém sklíčidle, Weldon, kleštinovém sklíčidle.

Seřízení:

Seřízení osy řezného nástroje se provádí pomocí 4 šroubů pro úhlové nastavení (1) a 4 šroubů pro radiální nastavení (2). Sestava je zajištěna 4 šrouby (3).

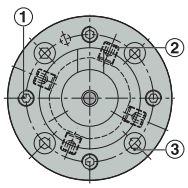

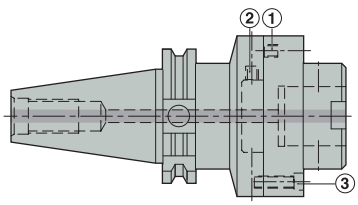

Montážní příruby Graflex® – typ M409…

Moduly Graflex® je možné bezpečně upnout na vřeteno stroje, aniž by byly ovlivněny přesností kužele a upínací schopností vřetena. Navrženo pro čelní konce vřetena podle DIN 2079.

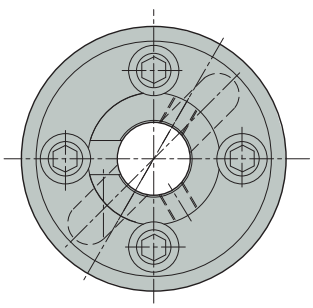

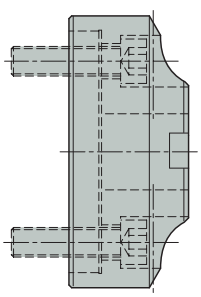

Nástavce Graflex® – EPB 402

Nástavce mají stejnou velikost Graflex® na straně obrobku (upínací otvor Graflex®) a na straně stroje (stopka Graflex®). Nástavce jsou dostupné ve třech různých délkách: krátké, střední a dlouhé.

Extra dlouhé nástavce jsou zvlášť vhodné pro optimální montáž sestav modulárních vrtacích hlav Perfomax® SD 600.

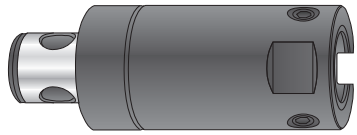

Redukce Graflex® – EPB 402

Redukce mají menší velikost Graflex® na straně obrobku (upínací otvor Graflex®) než na straně stroje (stopka Graflex®).

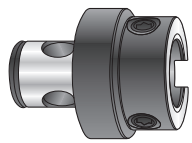

Dlouhé redukce Graflex®

Při použití s vyvrtávací hlavou Graflex® poskytují dlouhé redukce Graflex® poměr délky k průměru cca 4×D.

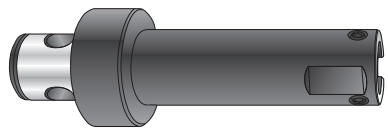

Zvlášť dlouhé redukce Graflex®, karbidové – typ M403...C...

Prodloužená část je vyrobena z karbidu. Velmi dlouhé redukce se využívají s hlavami pro jemné vyvrtávání a poměrem mezi délkou a průměrem vývrtu cca 7×D.
Velmi tuhé, ale křehké nástavce, nevhodné pro náročné aplikace. Maximální vyvrtávané délky jsou uvedeny na stranách produktů. Na požádání je možné dodat i jiné délky, uveďte prosím v poptávce.

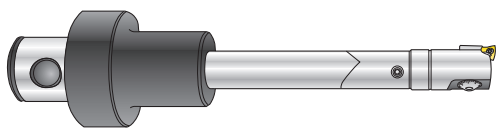

Nástavce Graflex® – objednací kód M40356 a M40367

Nástavce umožňují montáž modulu s velkými velikostmi připojení Graflex® 6 nebo 7 na trny s maximální velikostí připojení 5 nebo 6.

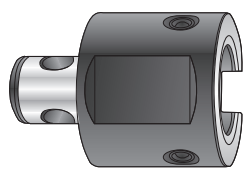

Válcové nástavce Graflex® – EPB 401

Válcové nástavce Graflex®, ocelové

Válcovou stopku s tolerancí h5 je možné upnout do jakéhokoliv vhodného upínacího systému, včetně držáků Shrinkfit. Vhodné pro hrubování nebo jemné vyvrtávání s velkým vyložením. Maximální hloubky vyvrtávání jsou uvedeny na stranách produktů.

Tyto nástavce jsou opatřeny kanálky pro přívod chladicí kapaliny.

Válcové nástavce Graflex®, karbidové – typ M401…C

Nástavce Graflex® s válcovou stopkou vyrobené z karbidu jsou vhodné pro jemné vyvrtávání s poměrem délky k průměru až 9×D. Válcová stopka s tolerancí h5 může být upnuta do držáků Shrinkfit nebo do jakéhokoliv vhodného upínacího systému.
Velmi tuhé, ale křehké nástavce, nevhodné pro náročné aplikace. Maximální hloubky vyvrtávání jsou uvedeny na stranách produktů.

Tyto nástavce jsou opatřeny kanálky pro přívod chladicí kapaliny.

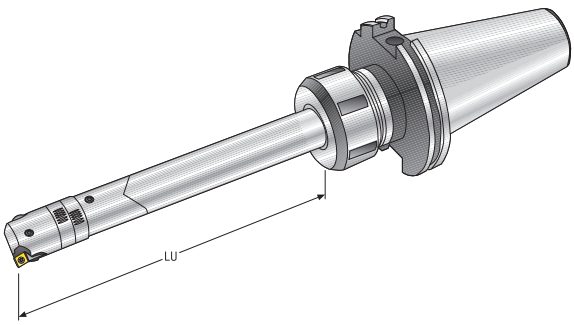

Nástrojové držáky Graflex® – EPB 5525, EPB 584, atd.

Držáky Graflex® jsou dostupné s hlavními typy připojení na straně obrobku podobnými držákům Monobloc.

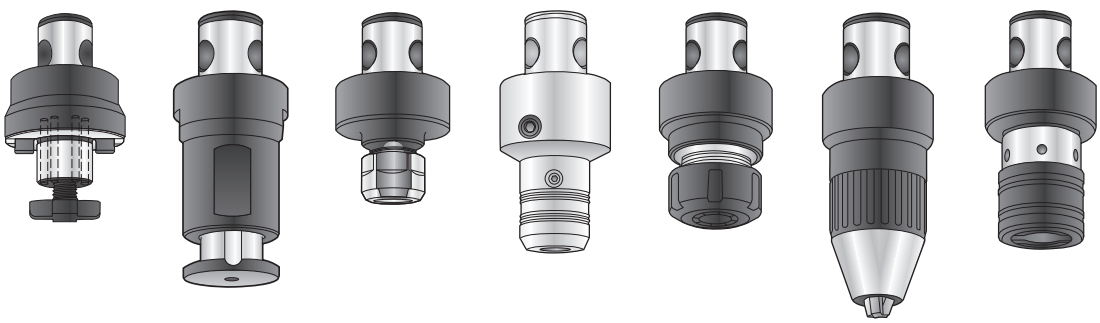

Přehled nástrojového systému Seco-Capto™

- **Trny Seco-Capto™ , adaptéry HSK-A, HSK-E, DIN, BT, DIN2080 a další jsou uvedeny v příslušných kapitolách, přičemž nástrojové držáky jsou seskupeny dle typu připojení na straně stroje:** základní upínací trny Seco-Capto™ mají kužel pro upnutí na straně stroje typu HSK, DIN nebo BT a v přední části pro upnutí na straně obrobku jsou opatřeny systémem Seco-Capto pro uchycení nástrojů, držáků nástrojů a mezikusů s rozhraním Seco-Capto pro rotační i statická vřetena jiného typu než PSC*.
- **Seco-Capto™ montážní příruby:** montážní příruby mají na straně stroje rozhraní pro připojení na čelní plochu vřetena typu SA a systém Seco-Capto™ pro upnutí na straně obrobku. Pro ruční upínání Seco-Capto™ nástrojů, nástrojových držáků a prodlužovacích nástavců na rotační i stacionární vřetena typu SA. Poznámka: Seco-Capto™ upínací jednotky určené pro soustružnické revolverové hlavy naleznete v katalogu Soustružení.
- **Seco-Capto™ nástavce:** prodloužení a redukce se zadním koncem stopky Seco-Capto™ (strana stroje) a předním rozhraním Seco-Capto™ (strana obrobku). Jsou určené pro prodloužení sestav Seco-Capto™ či pro přizpůsobení menších držáků Seco-Capto™ na větší velikosti připojení.
- Seco-Capto™ držáky nástrojů: k upnutí rotačních nebo statických nástrojů bez upínacího rozhraní PSC* (nástrčné frézy, Weldon, Shrinkfit, …) na vřetena s rozhraním PSC* nebo pro základní držáky, montážní příruby a nástavce Seco-Capto™. Poznámka: Seco-Capto™ adaptéry jsou propojením k systémům Combimaster (frézování) a Graflex (držáky a vyvrtávací hlavice).

* Označení PSC představuje upínací rozhraní Polygonal Shank Coupling dle ISO26623.

Upínací mechanismus Seco-Capto™ (čelní typy či stopky) odpovídá normě ISO26623.

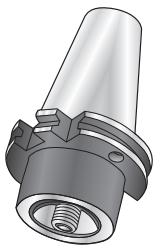

Základní trny (a montážní příruby)

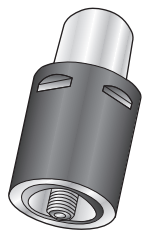

Prodlužovací nástavce

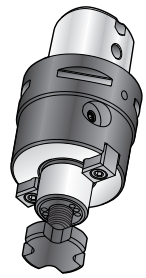

Držáky (a adaptéry)

Pokyny

Utahovací momenty pro Seco-Capto™ připojení s upínacím středovým šroubem (trny, nástavce)

Seco-Capto™ velikost	Středový šroub - utahovací moment (Nm)
C3	40-50
C4	50-60
C5	90-100
C6	160-180
C8	160-180

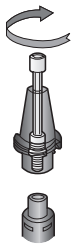

Utahovací momenty pro Seco-Capto™ připojení s upínacím segmentem, ovládaným bočním vačkovým hřídelem (montážní příruba)

Seco-Capto™ velikost	Utahovací moment (Nm)
C3	35
C4	50
C5	70
C6	90
C8	130

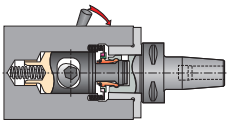

Připojení Seco-Capto™ funguje na principu samosvorného kužele. V případě systému se středovým šroubem vytáčejte středový šroub, až dojde ke kontaktu hlavy šroubu s držákem a pak dalším pootáčením k rozpojení kuželového spoje. Při použití upínacího systému s bočním vačkovým hřídelem dojde k rozpojení kuželového spoje zpětným pohybem vačky.

Vyvážení

Kvalita vyvážení každého držáku je uvedena na stránce daného produktu ve sloupci „Vyvážení“.

Pro přehlednost jsou použity kódy “G2.5”, “G6.3”, “PB” a “-”, jejichž význam je následující:

“G2.5”: Samostatně vyváženo při G2,5 - 25 000 ot/min.

“G6.3”: Samostatně vyváženo při G6,3 - 20 000 ot/min. Na požadavek lze vyvážit na G2,5 - 25 000 ot/min, zašlete prosím poptávku.

“PB”: Vyváženo dle provedení. Většinu předběžně vyvážených držáků je možné na přání vyvážit jemně, zašlete prosím poptávku.

“-”: Nevyváženo.

Otvory pro nosič RFID

Na stranách s produkty je ve sloupci „otvor RFID“ uvedeno, zda je na držácích nástrojů k dispozici otvor pro nosič RFID:

Otvor RFID = 1: nástrojový držák je vybaven otvorem pro nosič RFID, dle příslušných standardů pro připojení na straně stroje. Viz str. 16-26. Na vyžádání je možné nosiče RFID osadit, uveďte prosím v poptávce.

Otvor RFID = 0: Otvor pro nosiče RFID není k dispozici. Na vyžádání je možné otvory pro nosiče RFID vyrobit a držáky nosiči RFID osadit, zašlete prosím poptávku.

Systém značení, trny (a montážní příruby)

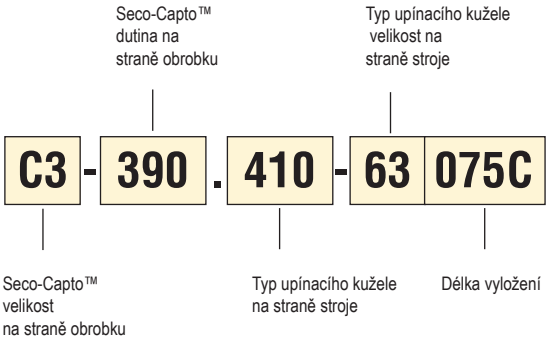

Systém značení, prodlužovací nástavce a redukce

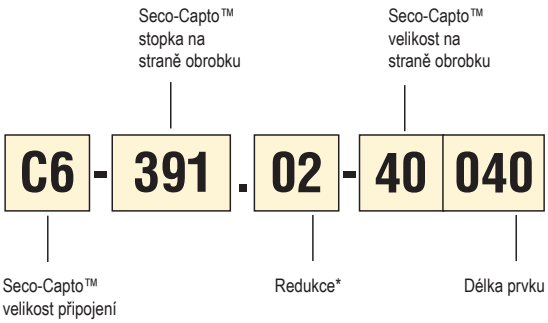

*01 = prodloužení
*02 = redukce

Systém značení, držáky nástrojů a adaptéry

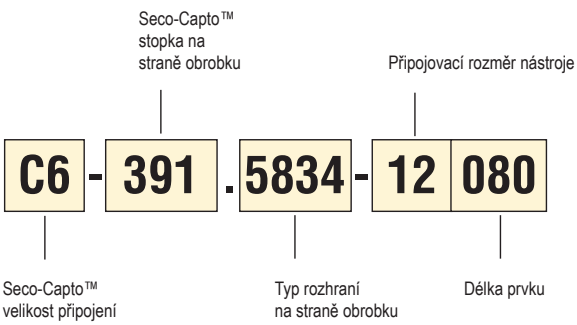

Pokud je na konci objednacího čísla písmeno, jedná se o novější verzi držáku, např: C4-391.20-12055A (verze A, B...).

Antivibrační držáky Steadyline® pro operace soustružení, vyvrtávání a závitování

Antivibrační tyče Steadyline® pro soustružení, závitování a vyvrtávání jsou k dispozici v řadě průměrů od 25 do 100 mm, v délkách 6XD, 8xD a 10xD, s válcovými stopkami, s připojením HSK-A/T a Seco-Capto™.
Tyče Steadyline® s trnem Seco-Capto™ lze upnout do vřeten DIN, BT nebo CAT (včetně Taper-Face) pomocí krátkých adaptérů Seco-Capto™.

Vyšší produktivita

Každá součást držáků Steadyline® byla vyvinuta s cílem zajistit vyšší produktivitu, výkonnost a ziskovost.

– Patentované připojení GL: úspora nákladů a času díky rychlému systému výměny nástroje s upínací maticí, která má závit s malou roztečí. Připojení na bázi polylobe poskytuje přesnost středění a opakovatelnost. Možnost orientace 0°/180°.

– Optimální tlumení vibrací díky krátkým a kompaktním hlavicím.

– Vyšší flexibilita použitím stejných tyčí pro soustružení a vyvrtávání.

– Vnitřní chlazení zvyšuje životnost nástroje a zlepšuje odvádění třísky.

Tyče Steadyline s průměrem tělesa 60 až 100 mm disponují připojením BA ve třech různých velikostech (BA060, BA080 a BA100). Snadno použitelné adaptéry BA/GL přispívají ke snížení skladových zásob, neboť nástrojové hlavy GL50 tak lze použít s tyčemi Steadyline® ∅ 50, 60, 80 a 100 mm.

Rozměry těles: ∅32, ∅40, ∅50, ∅60, ∅80 a ∅100 mm

Modulární připojení GL25, GL32, GL40 a GL50 + adaptéry BA pro GL50 s velikostí tělesa od ∅ 60 mm umožňují rychlou výměnu nástrojů

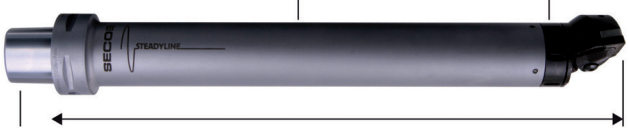

Upnutí na straně stroje HSK-T/A63 a HSK-T/A100, Seco-Capto™ (C4, C5, C6, C8) a válcové (∅ 25 - 100 mm)

Délky: 6xD, 8xD, 10xD

Široký výběr hlav pro vnitřní soustružení a závitování, vyvrtávacích hlav

Produktová řada a provedení:
– ∅25, ∅32, ∅40 a ∅50 mm: tyče Steadyline® disponují patentovaným připojením GL pro upnutí na straně obrobku s rychlým systémem výměny nástroje, pro vnitřní soustružení a závitování, nebo pro snadnou a opakovatelnou montáž vyvrtávacích hlav (viz katalog Soustružení a Obrábění otvorů). Připojení GL je dostupné ve čtyřech velikostech: GL25, GL32, GL40 a GL50.

Válcové tyče ∅ 25 mm s nejdelším vyložením (až 10xD) (D25-230-GL25-CR) využívají konstrukce se zesílenou karbidovou válcovou stopkou, jež přispívá ke zvýšení vlastní tuhosti tyče s takto malým průměrem. Vnitřní kanálek chlazení tyče je na jejím zadním konci ukončen otvorem se závitem M8x1 a lze jej osadit adaptérem pro chladicí kapalinu G1/4 (k dispozici jako příslušenství - obj. kód 904JET08G1/4L), jehož prostřednictvím lze nástroj propojit s chladicím systémem obráběcího stroje.

Doporučené utahovací momenty pro matice připojení GL

Velikost připojení GL - strana obrobku	Doporučený utahovací moment
GL25	25 Nm
GL32	25 Nm
GL40	35 Nm
GL50	55 Nm

Pro dosažení doporučeného utahovacího momentu doporučujeme použití momentových klíčů dostupných jako příslušenství, viz strany produktů.

Soustružnické tyče Steadyline® ∅ 60, 80 a 100 mm sestávají z držáku Steadyline® s připojením BA na straně obrobku, adaptéru BA/GL a soustružnické hlavy GL50. Připojení BA je dostupné ve třech velikostech: BA060, BA080 a BA100. Bližší informace o adaptérech BA/GL viz str. 74.

Tyto držáky Steadyline® BA s připojením Seco-Capto™ a HSK-T/A na straně stroje lze také využít pro rotační operace vyvrtávání, a to s vyvrtávacími hlavami BA. Bližší informace o adaptérech BA/GL viz str. 74.

Bližší informace o vyvrtávacích hlavách s připojením typu BA na straně stroje viz katalog Obrábění otvorů.

Popis připojení BA

– Pro adaptéry BA/GL50 - využití stávajících hlav GL50 pro vnitřní soustružnické operace (viz popis adaptéru níže)
– Pro připojení BA hlav pro hrubování a jemné vyvrtávání
– Připojení BA využívá boční upnutí pomocí 4 šroubů Graflex®, jenž umožňuje nastavit orientaci adaptéru vůči držáku v pozicích 0°/180°.

Doporučené utahovací momenty šroubů pro upínání BA

Velikost připojení BA - strana obrobku	Sada 4 upínacích šroubů	Doporučený utahovací moment
BA060	90FQ4	11 Nm
BA080	90FQ52	16 Nm
BA100	90FQ6	23 Nm

Doporučujeme použít běžně dostupné momentové klíče.

Doporučení pro upínání

Společnost Seco doporučuje pro upnutí do vřetene používat tyče s připojením Seco Capto™ na straně stroje. Toto řešení poskytuje následující výhody:

- Maximální stabilita díky systému kuželového čela a vyšší odolnost vůči ohybu.
- Vysoká přesnost polohování řezné hrany.

Pokud není možné použít systém Seco-Capto, doporučujeme válcové tyče umístěné v děleném držáku vyvrtávací tyče, vložené nejméně až po 4xD.

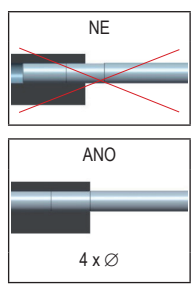

Podrobné pokyny jsou součástí dodávky tyčí.

Hlavy GL pro vnitřní soustružení a závitování viz katalog Soustružení.
Hlavy pro hrubovací a jemné vyvrtávání s připojením GL viz katalog Obrábění otvorů.

Adaptéry BA/GL50

Adaptéry umožňují maximální využití každého držáku Steadyline® BA s celou řadou soustružnických hlav GL50, s dvěma radiálními offsety a možností orientace 0°/180°.

Upínání na straně stroje:
– připojení BA060, BA080 nebo BA100

Upínání na straně obrobku:
– připojení GL50

Adaptéry BA/GL jsou navrženy tak, aby bylo možno využívat celou řadu stávajících soustružnických hlav GL50.

Každý adaptér BA/GL je k dispozici ve 2 verzích radiálního odsazení “WF”, s možností dvou rozměrů dosahu “f1”:
– První volba: velký offset WF: vnější průměr GL50 přesahuje vnější průměr tyče, jde o doporučenou volbu, jelikož poskytuje větší prostor pro odvod třísek.
– Další volba: mini offset WF: vnější průměr GL50 je na shodné úrovni s vnějším průměrem tyče, vhodný pro situace limitovaných rozměrů.

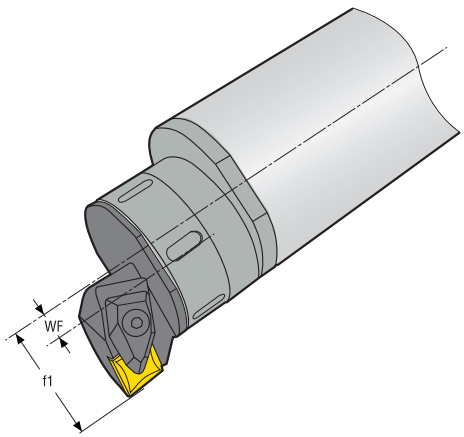

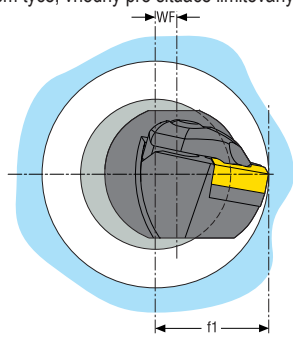

Provozní pokyny jsou součástí dodávky držáků Steadyline® BA a adaptérů BA/GL50.

Tyče Steadyline® a automatická výměna nástrojů

Pokud se mají tyče používat na stroji s automatickou výměnou nástrojů, je potřeba vzít v úvahu maximální silový moment těžkých dlouhých sestav.

Výpočet potřebného momentu celé sestavy lze provést pomocí následujícího vzorce. Při výměně nástroje vznikají jeho akcelerací přídavné síly. V případě, že se hmotnost tělesa či hodnota momentu pohybuje velmi blízko limitním hodnotám stroje, důrazně doporučujeme zpomalit proces automatické výměny nástroje či přistoupit k ruční výměně nástroje.

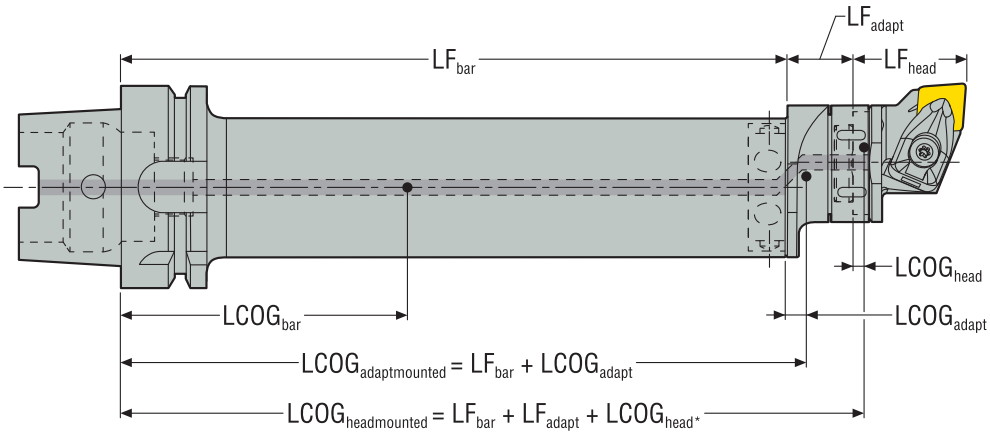

$$T = \frac{g \times (\mathbf{LCOG}bar * \mathbf{m}bar + \mathbf{LCOG}adaptmounted * \mathbf{m}adapt + \mathbf{LCOG}headmounted * \mathbf{m}head)}{1000}$$

Vysvětlivky:

T = maximální moment sestavy v Nm
LF = funkční délka v mm
LCOG = poloha těžiště v mm
m = hmotnost v kg
Hodnoty LCOG, LF a hmotnosti jsou k dispozici na stranách s produkty.

* Poznámka: je-li hodnota $LCOG_{head}$ neznámá, lze získat dobrý odhad nahrazením hodnoty $LCOG_{head}$ aktuální hodnotou ½ LF_{head}.

head = hlava
headmounted = včetně hlavy
bar = tyč
adapt = adaptér
$T_{swinglimit}$ = maximální moment

EPB 5555/5556 – Steadyline®, antivibrační držáky nástrčných fréz

HSK-A/ ISO12164-1-HSK-A

- S dynamickým tlumením, pro přímé použití
- Házení max. 5 µm
- S přívodními kanálky chlazení procházejícími trnem

Provedení 1 (5555)

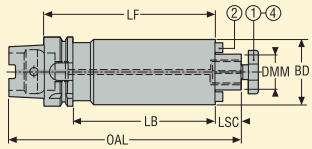

Provedení 2 (5556)

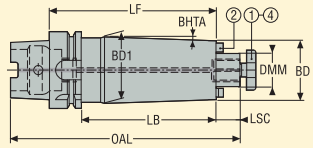

Příslušenství:
4 = upínací šroub, s kanálky chlazení

Náhradní díly:
1 = upínací šroub*
2 = unašeč/šroub pro unašeč

Strana stroje Kužel	Strana obrobku DMM mm	Objednací kód	Rozměry v mm LF	BD	BD1	OAL	LB	LSC	Prove-dení	BHTA°	Otvor RFID	Vyvá-žení	KG
HSK-A63													
	16	E9304555516160	160,0	38,0	38,0	209,0	134,0	17,0	1	–	1	PB	2,40
	22	E9304555522210	210,0	48,0	48,0	261,0	184,0	19,0	1	–	1	PB	3,54
	22	E9304555622260	260,0	48,0	63,3	311,0	234,0	19,0	2	1,9	1	PB	5,38
	27	E9304555527260	260,0	60,0	60,0	313,0	234,0	21,0	1	–	1	PB	6,56
HSK-A100													
	22	E9306555522210	210,0	48,0	48,0	279,0	181,0	19,0	1	–	1	PB	4,80
	22	E9306555622260	260,0	48,0	65,0	329,0	231,0	19,0	2	1,9	1	PB	6,78
	27	E9306555527260	260,0	60,0	60,0	331,0	231,0	21,0	1	–	1	PB	7,92
	32	E9306555532330	330,0	78,0	78,0	404,0	301,0	24,0	1	–	1	PB	14,42

Příslušenství

Pro DMM	Upínací šroub, s kanálky chlazení	Klíč upínacího šroubu
		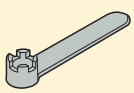
16	5801608L	5811608
22	5802210L	5812210
27	5802712L	5812712
32	5803216L	5813216

Náhradní díly*

Pro DMM	Upínací šroub	Šroub	Unašeč
		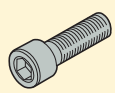	
16	5801608	951D0312	16C2080810A
22	5802210	951D0416	16C2101111
27	5802712	951D0516	16C2121214A
32	5803216	951D0516	16C2141421A

Dostupnost ověřte prosím v aktuálním ceníku a seznamu produktů na skladě.

* Tyto upínací šrouby mají stejné rozměry jako originálně dodávané: zkontrolujte, zda jsou jejich délky vhodné pro upínání fréz, které hodláte používat, viz pokyny dodávané s držáky nebo str. 32. Těsnicí zátky, chladicí trubice a klíče na trubice HSK viz str. 306

EPB 5525/5524 – Držáky válcové frézy, s průchozími kanálky chlazení

HSK-A/ ISO12164-1-HSK-A

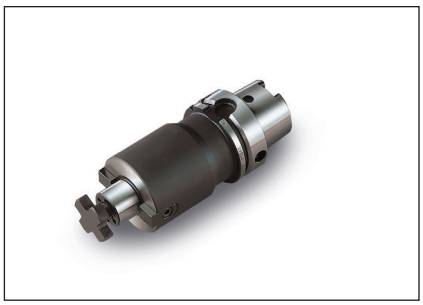

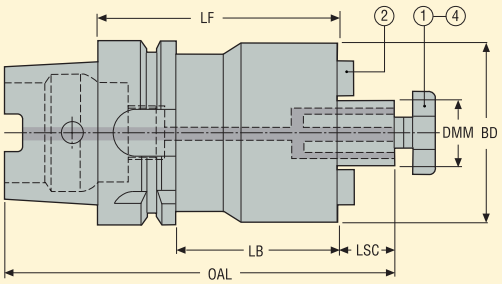

- Házení max. 5 µm
- S přívodními kanálky chlazení procházejícími trnem

Příslušenství:
4 = upínací šroub, s kanálky chlazení

Náhradní díly:
1 = upínací šroub
2 = unašeč/šroub pro unašeč

Strana stroje Kužel	Strana obrobku DMM mm	Objednací kód	Rozměry v mm LF	BD	OAL	LB	LSC	*	**	Otvor RFID	Vyvá-žení	KG
HSK-A63	16	E930455251650	50,0	38,0	99,0	24,0	17,0			1	G6.3	0,88
	16	E9304552516100	100,0	38,0	149,0	74,0	17,0			1	G6.3	1,31
	16	E9304552516145	145,0	38,0	194,0	119,0	17,0			1	G6.3	1,70
	22	E930455252250	50,0	48,0	101,0	24,0	19,0	*		1	G6.3	1,08
	22	E9304552522100	100,0	48,0	151,0	74,0	19,0			1	G6.3	1,72
	22	E9304552522160	160,0	48,0	211,0	134,0	19,0			1	G6.3	2,54
	27	E930455252760	60,0	60,0	113,0	34,0	21,0	*	**	1	G6.3	1,38
	27	E9304552527100	100,0	60,0	153,0	74,0	21,0			1	G6.3	2,23
	27	E9304552527160	160,0	60,0	213,0	134,0	21,0			1	G6.3	3,54
	32	E930455253260	60,0	78,0	116,0	34,0	24,0	*		1	G6.3	1,75
	32	E9304552532100	100,0	78,0	156,0	74,0	24,0			1	G6.3	2,93
	40	E930455254060	60,0	89,0	119,0	34,0	27,0	*		1	G6.3	2,02
	27	E930455242760	60,0	48,0	113,0	34,0	21,0	*	**	1	G6.3	1,20

DMM 40, obsahuje 4 otvory se závitem na čelní ploše dle DIN 6357.
** Průměr BD je u typu 5524 menší než u typu 5525

* Vyhovuje DIN 69882-3.

Příslušenství

Pro DMM	Upínací šroub, s kanálky chlazení	Klíč upínacího šroubu 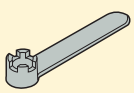
16	5801608L	5811608
22	5802210L	5812210
27/5524	5802712L	5812712
27/5525	5802712L	5812712
32	5803216L	5813216
40	5804020L	5814020

Náhradní díly

Pro DMM	Upínací šroub	Šroub 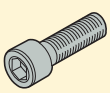	Unašeč
16	5801608	950D0312	16C10810164
22	5802210	950D0416	16C11012206
27/5524	5802712	951D0512	16C127
27/5525	5802712	951D0516	16C11214243
32	5803216	951D0516	16C2141421
40	5804020	951D0616	16C2161621

Dostupnost ověřte prosím v aktuálním ceníku a seznamu produktů na skladě.
Těsnicí zátky, chladicí trubice a klíče na trubice HSK viz str. 306

EPB 5525/5524 – Držáky válcové frézy, s průchozími kanálky chlazení

HSK-A/ ISO12164-1-HSK-A

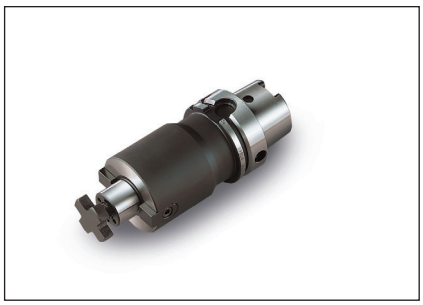

- Házení max. 5 µm
- S přívodními kanálky chlazení procházejícími trnem

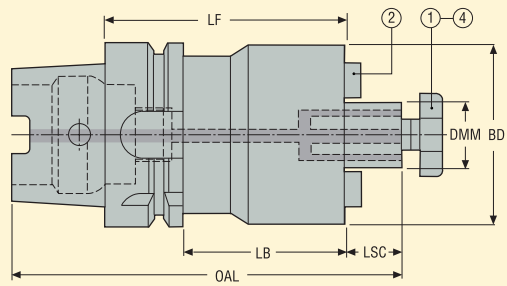

Příslušenství:
4 = upínací šroub, s kanálky chlazení

Náhradní díly:
1 = upínací šroub
2 = unašeč/šroub pro unašeč

Strana stroje Kužel	Strana obrobku DMM mm	Objednací kód	Rozměry v mm LF	BD	OAL	LB	LSC	*	**	Otvor RFID	Vyvá-žení	KG
HSK-A100												
	16	E9306552516100	100,0	38,0	167,0	71,0	17,0			1	G6.3	1,36
	22	E930655252250	50,0	48,0	119,0	21,0	19,0	*		1	G6.3	2,35
	22	E9306552522100	100,0	48,0	169,0	71,0	19,0			1	G6.3	3,00
	22	E9306552522160	160,0	48,0	229,0	131,0	19,0			1	G6.3	3,90
	27	E930655252750	50,0	60,0	121,0	21,0	21,0	*	**	1	G6.3	2,53
	27	E9306552527100	100,0	60,0	171,0	71,0	21,0			1	G6.3	3,60
	27	E9306552527160	160,0	60,0	231,0	131,0	21,0			1	G6.3	4,87
	32	E930655253250	50,0	78,0	124,0	21,0	24,0	*		1	G6.3	2,96
	32	E9306552532100	100,0	78,0	174,0	71,0	24,0			1	G6.3	4,78
	32	E9306552532160	160,0	78,0	234,0	131,0	24,0			1	G6.3	6,98
	40	E930655254060	60,0	89,0	137,0	31,0	27,0	*		1	G6.3	3,64
	40	E9306552540100	100,0	89,0	177,0	71,0	27,0			1	G6.3	5,56
	40	E9306552540160	160,0	89,0	237,0	131,0	27,0			1	G6.3	8,41
	27	E930655242750	50,0	48,0	121,0	21,0	21,0		**	1	G6.3	2,36

DMM 40, obsahuje 4 otvory se závitem na čelní ploše dle DIN 6357.
** Průměr BD je u typu 5524 menší než u typu 5525

* Vyhovuje DIN 69882-3.

Příslušenství

Pro DMM	Upínací šroub, s kanálky chlazení	Klíč upínacího šroubu
		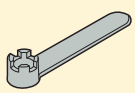
16	5801608L	5811608
22	5802210L	5812210
27/5524	5802712L	5812712
27/5525	5802712L	5812712
32	5803216L	5813216
40	5804020L	5814020

Náhradní díly

Pro DMM	Upínací šroub	Šroub	Unašeč
		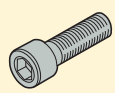	
16	5801608	950D0312	16C10810164
22	5802210	950D0416	16C11012206
27/5524	5802712	951D0512	16C127
27/5525	5802712	951D0516	16C11214243
32	5803216	951D0516	16C2141421
40	5804020	951D0616	16C2161621

Dostupnost ověřte prosím v aktuálním ceníku a seznamu produktů na skladě.
Těsnicí zátky, chladicí trubice a klíče na trubice HSK viz str. 306

EPB 552 – Držáky válcové frézy, malé čelní průměry – ISO 3937

HSK-A/ ISO12164-1-HSK-A

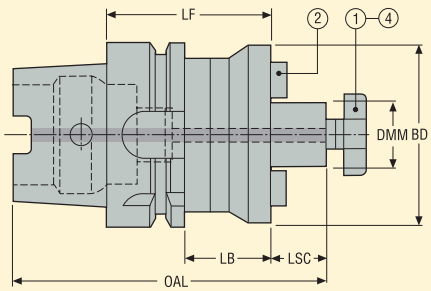

- Házení max. 5 µm
- Malý průměr čelní části BD dle ISO 3937, vhodné pro kotoučové frézy Seco typ B

Příslušenství:
4 = upínací šroub, s kanálky chlazení

Náhradní díly:
1 = upínací šroub
2 = unašeč/šroub pro unašeč

Strana stroje Kužel	Strana obrobku DMM mm	Objednací kód	Rozměry v mm LF	BD	OAL	LB	LSC	Otvor RFID	Vyvá-žení	KG
HSK-A63	16	E93045521650	50,0	32,0	99,0	24,0	17,0	1	G6.3	0,82
	22	E93045522250	50,0	40,0	101,0	24,0	19,0	1	G6.3	0,94
	32	E93045523260	60,0	58,0	116,0	34,0	24,0	1	G6.3	1,45
	40	E93045524060	60,0	70,0	119,0	34,0	27,0	1	G6.3	1,80

Příslušenství

Pro DMM	Upínací šroub, s kanálky chlazení	Klíč upínacího šroubu
		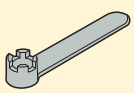
16	5801608L	5811608
22	5802210L	5812210
32	5803216L	5813216
40	5804020L	5814020

Náhradní díly

Pro DMM	Upínací šroub	Šroub	Unašeč
		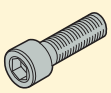	
16	5801608	950D0308	16C116
22	5802210	951D0410	16C122
32	5803216	950E0512	16C13201
40	5804020	951D0616	16C2161613

Dostupnost ověřte prosím v aktuálním ceníku a seznamu produktů na skladě.
Těsnicí zátky, chladicí trubice a klíče na trubice HSK viz str. 306

EPB 569 – Držáky frézy, montáž na přírubu – DIN 6357/ DIN 2079

HSK-A/ ISO12164-1-HSK-A

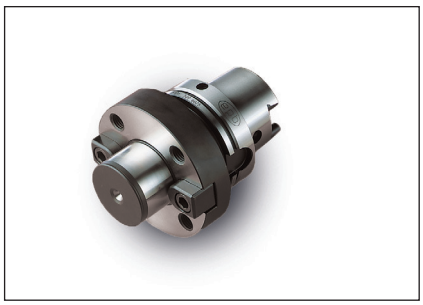

- Házení max. 5 µm

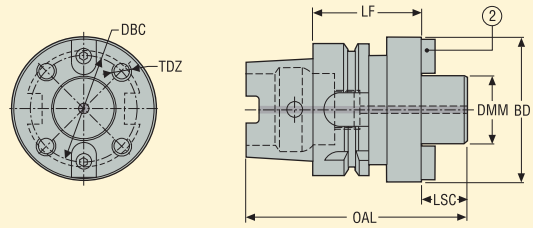

Náhradní díly:
2 = unašeč/šroub pro unašeč

Strana stroje Kužel	Strana obrobku DMM mm	Objednací kód	Rozměry v mm LF	BD	OAL	LSC	DBC	TDZ	Otvor RFID	Vyvá-žení	KG
HSK-A100											
	60	E93065696075	75,0	129,0	165,0	40,0	101,6	M16	1	G6.3	6,80

Náhradní díly

Pro DMM	Šroub	Unašeč
	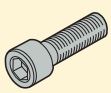	
60	951D1225	16C35060

Dostupnost ověřte prosím v aktuálním ceníku a seznamu produktů na skladě.
Těsnicí zátky, chladicí trubice a klíče na trubice HSK viz str. 306

EPB 5657 – Držáky kotoučových fréz

HSK-A/ ISO12164-1-HSK-A

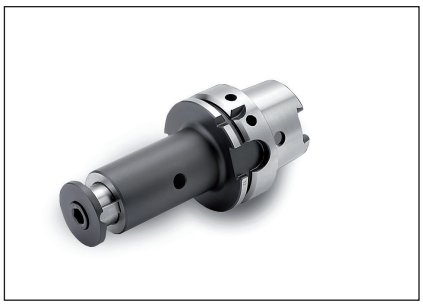

- S nastavitelným posuvným trnem
- Nejvhodnější pro kotoučové frézy Seco typ A

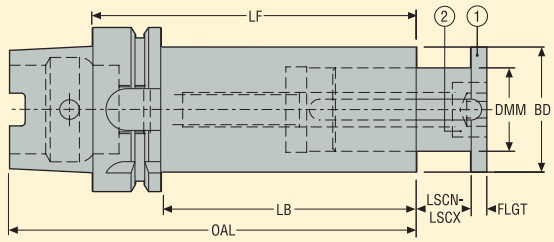

Náhradní díly:
1 = posuvný trn
2 = šroub

Strana stroje Kužel	Strana obrobku DMM mm	Objednací kód	Rozměry v mm LF	BD	OAL	LB	LSCN-LSCX	FLGT	Otvor RFID	Vyvá-žení	KG
HSK-A63	22	E930456572290	90,0	35,0	122,0	64,0	0,0-12,0	4,0	1	PB	1,13
	27	E9304565727120	120,0	42,0	152,0	94,0	0,0-15,0	5,0	1	PB	1,66
	32	E9304565732150	150,0	48,0	182,0	124,0	0,0-24,0	6,0	1	PB	2,39
HSK-A100	40	E9306565740190	190,0	58,0	240,0	161,0	0,0-30,0	7,0	1	PB	5,30
	50	E9306565750235	235,0	72,0	285,0	206,0	0,0-32,0	8,0	1	PB	8,44

Náhradní díly

Pro DMM	Šroub 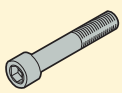	Trn
22	19C565722	565722
27	19C565727	565727
32	950D1690	565732
40	19C565740	565740
50	19C565750	565750

Dostupnost ověřte prosím v aktuálním ceníku a seznamu produktů na skladě.
Těsnicí zátky, chladicí trubice a klíče na trubice HSK viz str. 306

EPB 584 – Držáky s bočním upnutím, typ Weldon – DIN 1835 tvar B/ DIN 6535 tvar HB

HSK-A/ ISO12164-1-HSK-A

- Házení max. 3 µm
- Weldon ∅ DCBN-DCBX 16, 20, 25, 32 a 40 s broušeným čelem (kompatibilní se Seco-Weldon)

Provedení 1

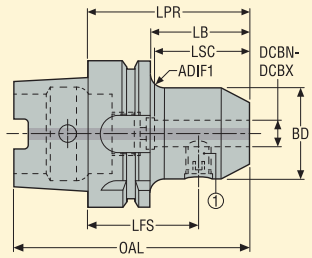

Provedení 2

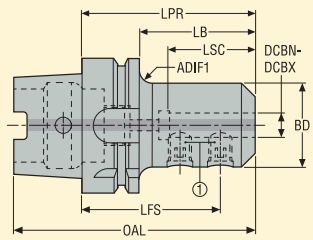

Náhradní díly:
1 = upínací šroub

Strana stroje Kužel	Strana obrobku DCBN-DCBX mm	Objednací kód	Rozměry v mm LPR	LB	LSC	BD	OAL	LFS	*	ADIF1 mm	Prove-dení	Otvor RFID	Vyvá-žení	KG
HSK-A63	6	E93045840665	65,0	39,0	27,0	25,0	97,0	47,5	*	3	1	1	G6.3	0,85
	8	E93045840865	65,0	39,0	30,0	28,0	97,0	47,5	*	3	1	1	G6.3	0,80
	8	E930458408120	120,0	94,0	30,0	28,0	152,0	102,5		3	1	1	G6.3	1,10
	10	E93045841065	65,0	39,0	36,0	35,0	97,0	45,5	*	3	1	1	G6.3	0,90
	10	E930458410120	120,0	94,0	36,0	35,0	152,0	100,5		3	1	1	G6.3	1,30
	12	E93045841280	80,0	54,0	43,0	42,0	112,0	58,0	*	3	1	1	G6.3	1,15
	12	E930458412120	120,0	94,0	43,0	42,0	152,0	98,0		3	1	1	G6.3	1,55
	14	E93045841480	80,0	54,0	43,0	44,0	112,0	58,0	*	3	1	1	G6.3	1,20
	16	E93045841680	80,0	54,0	46,0	48,0	112,0	56,5	*	3	1	1	G6.3	1,25
	16	E930458416120	120,0	94,0	46,0	48,0	152,0	96,5		2.5	1	1	G6.3	1,85
	18	E93045841880	80,0	54,0	46,0	50,0	112,0	56,5	*	1.5	1	1	G6.3	1,35
	20	E93045842080	80,0	54,0	48,0	52,0	112,0	55,5	*	0.8	1	1	G6.3	1,35
	20	E930458420120	120,0	94,0	48,0	52,0	152,0	95,5		0.8	1	1	G6.3	2,00
	25	E930458425110	110,0	68,0	54,0	63,0	142,0	86,5	*	–	2	1	G6.3	2,25
	32	E930458432110	110,0	84,0	58,0	72,0	142,0	86,5	*	–	2	1	G6.3	2,55

Vyvážení G6.3, s ocelovou stopkou.

* Vyhovuje DIN 69882-4.

Náhradní díly

Pro DCBN-DCBX	Upínací šroub
6	951C0610
8	951C0810
10	951C1012
12-14	951C1216
16-18	951C1416
20	951C1616
25	951C1820
32	951C2020

Dostupnost ověřte prosím v aktuálním ceníku a seznamu produktů na skladě.
Těsnicí zátky, chladicí trubice a klíče na trubice HSK viz str. 306

EPB 584 – Držáky s bočním upnutím, typ Weldon – DIN 1835 tvar B/ DIN 6535 tvar HB

HSK-A/ ISO12164-1-HSK-A

- Házení max. 3 µm
- Weldon ∅ DCBN-DCBX 16, 20, 25, 32 a 40 s broušeným čelem (kompatibilní se Seco-Weldon)

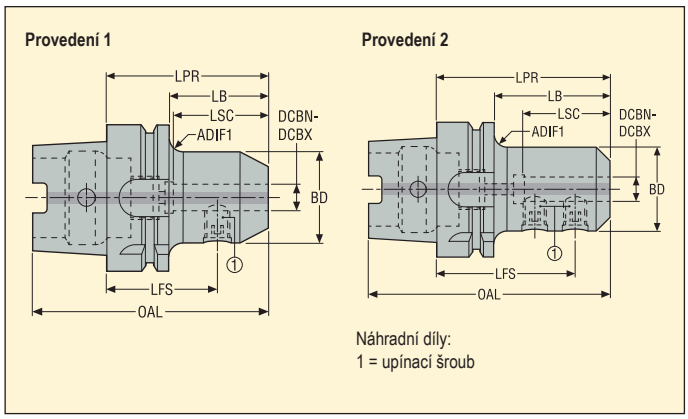

Náhradní díly:
1 = upínací šroub

Strana stroje Kužel	Strana obrobku DCBN-DCBX mm	Objednací kód	Rozměry v mm LPR	LB	LSC	BD	OAL	LFS	*	ADIF1 mm	Prove-dení	Otvor RFID	Vyvá-žení	KG
HSK-A100	6	E93065840680	80,0	51,0	27,0	25,0	130,0	62,5	*	15	1	1	PB	2,20
	8	E93065840880	80,0	51,0	30,0	28,0	130,0	62,5	*	10	1	1	PB	2,25
	10	E93065841080	80,0	51,0	36,0	35,0	130,0	60,5	*	5	1	1	PB	2,35
	12	E93065841280	80,0	51,0	43,0	42,0	130,0	58,0	*	5	1	1	PB	2,45
	16	E930658416100	100,0	71,0	46,0	48,0	150,0	76,5	*	5	1	1	PB	2,85
	16	E930658416160	160,0	131,0	46,0	48,0	210,0	136,5		5	1	1	PB	3,65
	20	E930658420100	100,0	71,0	48,0	52,0	150,0	75,0	*	5	1	1	PB	3,00
	20	E930658420160	160,0	131,0	48,0	52,0	210,0	135,5		5	1	1	PB	3,95
	25	E930658425100	100,0	71,0	54,0	65,0	150,0	76,5	*	5	2	1	PB	3,50
	25	E930658425160	160,0	131,0	54,0	65,0	210,0	136,5		5	2	1	PB	5,00
	32	E930658432100	100,0	71,0	58,0	72,0	150,0	76,5	*	5	2	1	PB	3,80
	32	E930658432160	160,0	131,0	58,0	72,0	210,0	136,5		5	2	1	PB	5,60
	40	E930658440120	120,0	91,0	68,0	80,0	170,0	90,5		5	2	1	PB	4,70
	50	E930658450130	130,0	101,0	78,0	100,0	180,0	95,0		–	2	1	PB	6,30

Vyvážení G6.3, s ocelovou stopkou.

* Vyhovuje DIN 69882-4.

Náhradní díly

Pro DCBN-DCBX	Upínací šroub
6	951C0610
8	951C0810
10	951C1012
12-14	951C1216
16-18	951C1416
20	951C1616
25	951C1820
32-40	951C2020
50	951C2425

Dostupnost ověřte prosím v aktuálním ceníku a seznamu produktů na skladě.

Těsnicí zátky, chladicí trubice a klíče na trubice HSK viz str. 306

EPB 5603/5403 – Držáky Shrinkfit, typ DIN – DIN 69882-8

HSK-A/ ISO12164-1-HSK-A

- Házení max. 3 µm na 3 x ∅ DCBN-DCBX
- Dodáváno s jedním dorazovým šroubem

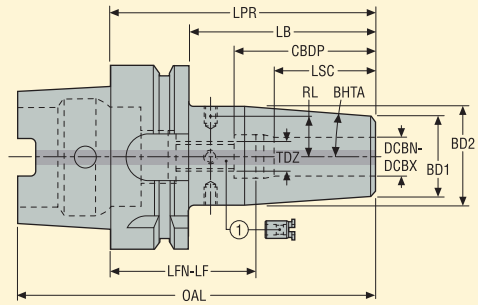

Náhradní díly:
1 = dorazový šroub

Strana stroje Kužel	Strana obrobku DCBN-DCBX mm	Objednací kód	Rozměry v mm LPR	LB	CBDP	LSC	BD2	BD1	OAL	LFN-LF	TDZ	BHTA°	RL mm	*	Otvor RFID	Vyvá-žení	KG
HSK-A40																	
	6	E930256030680	80,0	60,0	37,5	22,0	27,0	21,0	100,0	44,0-58,0	M5x0.8	4,5	10,5	*	0	G2.5	0,40
	8	E930256030880	80,0	60,0	37,5	26,0	27,0	21,0	100,0	44,0-54,0	M6x1	4,5	10,5	*	0	G2.5	0,40
	10	E930256031080	80,0	60,0	42,5	31,0	32,0	24,0	100,0	39,0-49,0	M8x1	4,5	13,0	*	0	G2.5	0,45
	12	E930256031290	90,0	70,0	47,5	34,0	32,0	24,0	110,0	44,0-56,0	M10x1	4,5	13,0	*	0	G2.5	0,49
	16	E930256031690	90,0	70,0	50,5	39,0	34,0	27,0	110,0	41,0-51,0	M12x1	4,5	14,0	*	0	G2.5	0,51
HSK-A63																	
	6	E930454030680	80,0	54,0	37,5	22,0	27,0	21,0	112,0	44,0-58,0	M5x0.8	4,5	10,5	*	1	G2.5	0,90
	6	E9304540306120	120,0	94,0	37,5	22,0	27,0	21,0	152,0	84,0-98,0	M5x0.8	4,5	10,5		1	G2.5	1,00
	6	E9304540306160	160,0	134,0	37,5	22,0	27,0	21,0	192,0	124,0-138,0	M5x0.8	4,5	10,5		1	G2.5	1,20
	8	E930454030880	80,0	54,0	38,0	26,0	27,0	21,0	112,0	43,5-54,0	M6x1	4,5	10,5	*	1	G2.5	0,90
	8	E9304540308120	120,0	94,0	38,0	26,0	27,0	21,0	152,0	83,5-94,0	M6x1	4,5	10,5		1	G2.5	1,00
	8	E9304540308160	160,0	134,0	38,0	26,0	27,0	21,0	192,0	123,5-134,0	M6x1	4,5	10,5		1	G2.5	1,20
	10	E930454031085	85,0	59,0	43,5	31,0	32,0	24,0	117,0	43,0-54,0	M8x1	4,5	13,0	*	1	G2.5	0,90
	10	E9304540310120	120,0	94,0	43,5	31,0	32,0	24,0	152,0	78,0-89,0	M8x1	4,5	13,0		1	G2.5	1,20
	10	E9304540310160	160,0	134,0	43,5	31,0	32,0	24,0	192,0	118,0-129,0	M8x1	4,5	13,0		1	G2.5	1,30
	12	E930454031290	90,0	64,0	48,0	34,0	32,0	24,0	122,0	43,5-56,0	M10x1	4,5	13,0	*	1	G2.5	0,90
	12	E9304540312120	120,0	94,0	48,0	34,0	32,0	24,0	152,0	73,5-86,0	M10x1	4,5	13,0		1	G2.5	1,10
	12	E9304540312160	160,0	134,0	48,0	34,0	32,0	24,0	192,0	113,5-126,0	M10x1	4,5	13,0		1	G2.5	1,40
	14	E930454031490	90,0	64,0	49,0	34,0	34,0	27,0	122,0	42,5-56,0	M10x1	4,5	14,0	*	1	G2.5	1,00
	14	E9304540314120	120,0	94,0	49,0	34,0	34,0	27,0	152,0	72,5-86,0	M10x1	4,5	14,0		1	G2.5	1,20

Nástavce Shrinkfit viz str. 235

* Vyhovuje DIN 69882-8.

Příslušenství

Pro DCBN-DCBX	Vyvažovací šrouby
6	90ZQ01
8	90ZQ01
10	90ZQ01
12-14	90ZQ01
16	90ZQ01

Náhradní díly

Pro DCBN-DCBX	Dorazový šroub
6	19BDR05165
8	19BDR06165
10	19BDR08165
12-14	19BDR10165
16	19BDR12165

Dostupnost ověřte prosím v aktuálním ceníku a seznamu produktů na skladě.

Těsnicí zátky, chladicí trubice a klíče na trubice HSK viz str. 306

EPB 5603/5403 – Držáky Shrinkfit, typ DIN – DIN 69882-8

HSK-A/ ISO12164-1-HSK-A

- Házení max. 3 µm na 3 x ∅ DCBN-DCBX
- Dodáváno s jedním dorazovým šroubem

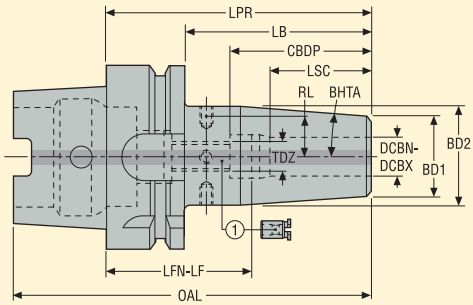

Náhradní díly:
1 = dorazový šroub

Strana stroje Kužel	Strana obrobku DCBN-DCBX mm	Objednací kód	Rozměry v mm LPR	LB	CBDP	LSC	BD2	BD1	OAL	LFN-LF	TDZ	BHTA°	RL mm	*	Otvor RFID	Vyvážení	KG
HSK-A63	16	E930454031695	95,0	69,0	52,5	39,0	34,0	27,0	127,0	45,0-56,0	M12x1	4,5	14,0	*	1	G2.5	1,00
	16	E9304540316120	120,0	94,0	52,5	39,0	34,0	27,0	152,0	71,0-81,0	M12x1	4,5	14,0		1	G2.5	1,20
	16	E9304540316160	160,0	134,0	52,5	39,0	34,0	27,0	192,0	111,0-121,0	M12x1	4,5	14,0		1	G2.5	1,40
	18	E930454031895	95,0	69,0	53,0	39,0	42,0	33,0	127,0	44,5-56,0	M12x1	4,5	18,0	*	1	G2.5	1,20
	18	E9304540318120	120,0	94,0	53,0	39,0	42,0	33,0	152,0	71,0-81,0	M12x1	4,5	18,0		1	G2.5	1,40
	20	E9304540320100	100,0	74,0	55,5	41,0	42,0	33,0	132,0	47,5-59,0	M16x1	4,5	18,0	*	1	G2.5	1,20
	20	E9304540320120	120,0	94,0	55,5	41,0	42,0	33,0	152,0	67,5-79,0	M16x1	4,5	18,0		1	G2.5	1,40
	20	E9304540320160	160,0	134,0	55,5	41,0	42,0	33,0	192,0	107,5-119,0	M16x1	4,5	18,0		1	G2.5	1,80
	25	E9304540325115	115,0	89,0	63,5	47,0	53,0	44,0	147,0	58,0-68,0	M16x1	4,5	23,5	*	1	G2.5	1,80
	25	E9304540325160	160,0	134,0	63,5	47,0	53,0	44,0	192,0	103,0-113,0	M16x1	4,5	23,5		1	G2.5	2,60
	32	E9304540332120	120,0	94,0	70,0	51,0	53,0	44,0	152,0	56,5-69,0	M16x1	4,5	23,5	*	1	G2.5	1,70

Nástavce Shrinkfit viz str. 235

* Vyhovuje DIN 69882-8.

Příslušenství

Pro DCBN-DCBX/ LPR	Vyvažovací šrouby
16 /95	90ZQ01
16 /120	90ZQ01
16 /160	90ZQ01
18 /95	90ZQ01
18 /120	90ZQ01
20	90ZQ01
25-32	90ZQ01

Náhradní díly

Pro DCBN-DCBX/ LPR	Dorazový šroub
16 /95	19BDR12165
16 /120	19BDR12195
16 /160	19BDR12195
18 /95	19BDR12165
18 /120	19BDR12195
20	19BDR16190
25-32	19BDR16225

Dostupnost ověřte prosím v aktuálním ceníku a seznamu produktů na skladě.

Těsnicí zátky, chladicí trubice a klíče na trubice HSK viz str. 306

EPB 5603/5403 – Držáky Shrinkfit, typ DIN – DIN 69882-8

HSK-A/ ISO12164-1-HSK-A

- Házení max. 3 µm na 3 x ∅ DCBN-DCBX
- Dodáváno s jedním dorazovým šroubem

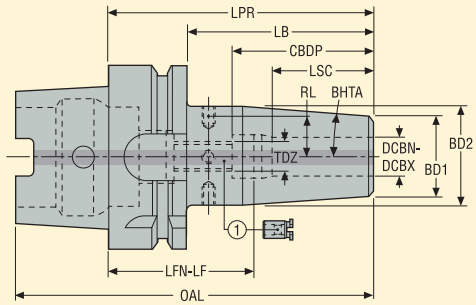

Náhradní díly:
1 = dorazový šroub

Strana stroje / Kužel	Strana obrobku DCBN-DCBX mm	Objednací kód	Rozměry v mm LPR	LB	CBDP	LSC	BD2	BD1	OAL	LFN-LF	TDZ	BHTA°	RL mm	*	Otvor RFID	Vyvá-žení	KG
HSK-A100																	
	6	E930654030685	85,0	56,0	37,5	22,0	27,0	21,0	135,0	49,0-63,0	M5x0.8	4,5	10,5	*	1	G2.5	2,20
	6	E9306540306120	120,0	91,0	37,5	22,0	27,0	21,0	170,0	84,0-98,0	M5x0.8	4,5	10,5		1	G2.5	2,40
	6	E9306540306160	160,0	131,0	37,5	22,0	27,0	21,0	210,0	124,0-138,0	M5x0.8	4,5	10,5		1	G2.5	2,50
	8	E930654030885	85,0	56,0	38,0	26,0	27,0	21,0	135,0	48,5-59,0	M6x1	4,5	10,5	*	1	G2.5	2,20
	8	E9306540308120	120,0	91,0	38,0	26,0	27,0	21,0	170,0	83,5-94,0	M6x1	4,5	10,5		1	G2.5	2,30
	8	E9306540308160	160,0	131,0	38,0	26,0	27,0	21,0	210,0	123,5-134,0	M6x1	4,5	10,5		1	G2.5	2,50
	10	E930654031090	90,0	61,0	43,5	31,0	32,0	24,0	140,0	48,0-59,0	M8x1	4,5	13,0	*	1	G2.5	2,30
	10	E9306540310120	120,0	91,0	43,5	31,0	32,0	24,0	170,0	78,0-89,0	M8x1	4,5	13,0		1	G2.5	2,50
	10	E9306540310160	160,0	131,0	43,5	31,0	32,0	24,0	210,0	118,0-129,0	M8x1	4,5	13,0		1	G2.5	2,70
	12	E930654031295	95,0	66,0	48,0	34,0	32,0	24,0	145,0	48,5-61,0	M10x1	4,5	13,0	*	1	G2.5	2,30
	12	E9306540312120	120,0	91,0	48,0	34,0	32,0	24,0	170,0	73,5-86,0	M10x1	4,5	13,0		1	G2.5	2,40
	12	E9306540312160	160,0	131,0	48,0	34,0	32,0	24,0	210,0	113,5-126,0	M10x1	4,5	13,0		1	G2.5	2,70
	14	E930654031495	95,0	66,0	49,0	34,0	34,0	27,0	145,0	47,5-61,0	M10x1	4,5	14,0	*	1	G2.5	2,30
	16	E9306540316100	100,0	71,0	52,5	39,0	34,0	27,0	150,0	50,0-61,0	M12x1	4,5	14,0	*	1	G2.5	2,30
	16	E9306540316130	130,0	101,0	52,5	39,0	34,0	27,0	180,0	78,0-91,0	M12x1	4,5	14,0		1	G2.5	2,50
	16	E9306540316160	160,0	131,0	52,5	39,0	34,0	27,0	210,0	108,0-121,0	M12x1	4,5	14,0		1	G2.5	2,70
	18	E9306540318100	100,0	71,0	53,0	39,0	42,0	33,0	150,0	52,5-61,0	M12x1	4,5	18,0	*	1	G2.5	2,50

Nástavce Shrinkfit viz str. 235

* Vyhovuje DIN 69882-8.

Příslušenství

Pro DCBN-DCBX/ LPR	Vyvažovací šrouby
6	90ZQ01
8	90ZQ01
10	90ZQ01
12-14	90ZQ01
16/ 100	90ZQ01
16/ 130	90ZQ01
16/ 160	90ZQ01
18	90ZQ01

Náhradní díly

Pro DCBN-DCBX/ LPR	Dorazový šroub
6	19BDR05165
8	19BDR06165
10	19BDR08165
12-14	19BDR10165
16/ 100	19BDR12165
16/ 130	19BDR12195
16/ 160	19BDR12195
18	19BDR12165

Dostupnost ověřte prosím v aktuálním ceníku a seznamu produktů na skladě.

Těsnicí zátky, chladicí trubice a klíče na trubice HSK viz str. 306

EPB 5603/5403 – Držáky Shrinkfit, typ DIN – DIN 69882-8

HSK-A/ ISO12164-1-HSK-A

- Házení max. 3 µm na 3 x ∅ DCBN-DCBX
- Dodáváno s jedním dorazovým šroubem

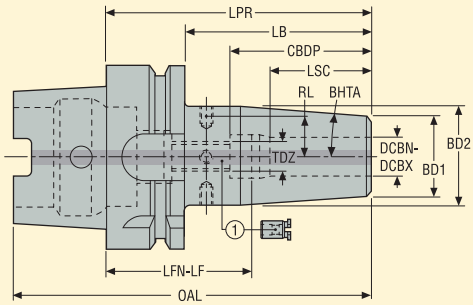

Náhradní díly:
1 = dorazový šroub

Strana stroje Kužel	Strana obrobku DCBN-DCBX mm	Objednací kód	Rozměry v mm LPR	LB	CBDP	LSC	BD2	BD1	OAL	LFN-LF	TDZ	BHTA°	RL mm	*	Otvor RFID	Vyvá-žení	KG
HSK-A100	20	E9306540320105	105,0	76,0	55,5	41,0	42,0	33,0	155,0	53,0-64,0	M16x1	4,5	18,0	*	1	G2.5	2,50
	20	E9306540320130	130,0	101,0	55,5	41,0	42,0	33,0	180,0	77,5-89,0	M16x1	4,5	18,0		1	G2.5	2,80
	20	E9306540320160	160,0	131,0	55,5	41,0	42,0	33,0	210,0	107,5-119,0	M16x1	4,5	18,0		1	G2.5	3,10
	25	E9306540325115	115,0	86,0	63,5	47,0	53,0	44,0	165,0	58,0-68,0	M16x1	4,5	23,5	*	1	G2.5	3,00
	25	E9306540325160	160,0	131,0	63,5	47,0	53,0	44,0	210,0	103,0-113,0	M16x1	4,5	23,5		1	G2.5	3,80
	32	E9306540332120	120,0	91,0	70,0	51,0	53,0	44,0	170,0	56,5-69,0	M16x1	4,5	23,5	*	1	G2.5	2,90

Nástavce Shrinkfit viz str. 235

* Vyhovuje DIN 69882-8.

Příslušenství

Pro DCBN-DCBX	Vyvažovací šrouby
20	90ZQ01
25-32	90ZQ01

Náhradní díly

Pro DCBN-DCBX	Dorazový šroub
20	19BDR16190
25-32	19BDR16225

Dostupnost ověřte prosím v aktuálním ceníku a seznamu produktů na skladě.

Těsnicí zátky, chladicí trubice a klíče na trubice HSK viz str. 306

EPB 5402 – Držáky Shrinkfit, typ DIN, s obvodovými kanálky chlazení – DIN 69882-8

HSK-A/ ISO12164-1-HSK-A

- S obvodovými kanálky chlazení
- Házení max. 3 µm na 3 x ∅ DCBN-DCBX
- Dodáváno s jedním dorazovým šroubem

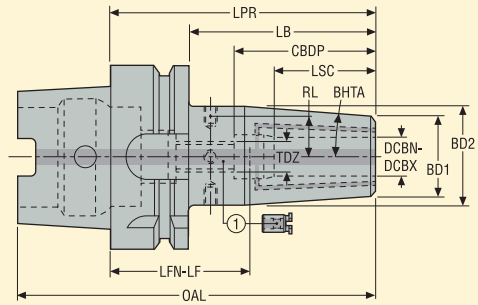

Náhradní díly:
1 = dorazový šroub

Strana stroje Kužel	Strana obrobku DCBN-DCBX mm	Objednací kód	Rozměry v mm LPR	LB	CBDP	LSC	BD2	BD1	OAL	LFN-LF	TDZ	BHTA°	RL mm	*	Otvor RFID	Vyvá-žení	KG
HSK-A63																	
	6	E930454020680	80,0	54,0	37,5	22,0	27,0	21,0	112,0	44,0-58,0	M5x0.8	4,5	10,5	*	1	G2.5	0,90
	6	E9304540206120	120,0	94,0	37,5	22,0	27,0	21,0	152,0	84,0-98,0	M5x0.8	4,5	10,5		1	G2.5	1,00
	6	E9304540206160	160,0	134,0	37,5	22,0	27,0	21,0	192,0	124,0-138,0	M5x0.8	4,5	10,5		1	G2.5	1,20
	8	E930454020880	80,0	54,0	38,0	26,0	27,0	21,0	112,0	43,5-54,0	M6x1	4,5	10,5	*	1	G2.5	0,90
	8	E9304540208120	120,0	94,0	38,0	26,0	27,0	21,0	152,0	83,5-94,0	M6x1	4,5	10,5		1	G2.5	1,00
	8	E9304540208160	160,0	134,0	38,0	26,0	27,0	21,0	192,0	123,5-134,0	M6x1	4,5	10,5		1	G2.5	1,20
	10	E930454021085	85,0	59,0	43,5	31,0	32,0	24,0	117,0	43,0-54,0	M8x1	4,5	13,0	*	1	G2.5	0,90
	10	E9304540210120	120,0	94,0	43,5	31,0	32,0	24,0	152,0	78,0-89,0	M8x1	4,5	13,0		1	G2.5	1,10
	10	E9304540210160	160,0	134,0	43,5	31,0	32,0	24,0	192,0	118,0-129,0	M8x1	4,5	13,0		1	G2.5	1,40
	12	E930454021290	90,0	64,0	48,0	34,0	32,0	24,0	122,0	43,5-56,0	M10x1	4,5	13,0	*	1	G2.5	0,90
	12	E9304540212120	120,0	94,0	48,0	34,0	32,0	24,0	152,0	73,5-86,0	M10x1	4,5	13,0		1	G2.5	1,70
	12	E9304540212160	160,0	134,0	48,0	34,0	32,0	24,0	192,0	113,5-126,0	M10x1	4,5	13,0		1	G2.5	1,30
	14	E930454021490	90,0	64,0	49,0	34,0	34,0	27,0	122,0	42,5-56,0	M10x1	4,5	14,0	*	1	G2.5	1,00
	14	E9304540214120	120,0	94,0	49,0	34,0	34,0	27,0	152,0	72,5-86,0	M10x1	4,5	14,0		1	G2.5	1,20

* Vyhovuje DIN 69882-8.

Příslušenství

Pro DCBN-DCBX	Vyvažovací šrouby
6	90ZQ01
8	90ZQ01
10	90ZQ01
12-14	90ZQ01

Náhradní díly

Pro DCBN-DCBX	Dorazový šroub
6	19BDR05165
8	19BDR06165
10	19BDR08165
12-14	19BDR10165

Dostupnost ověřte prosím v aktuálním ceníku a seznamu produktů na skladě.
Těsnicí zátky, chladicí trubice a klíče na trubice HSK viz str. 306

EPB 5402 – Držáky Shrinkfit, typ DIN, s obvodovými kanálky chlazení – DIN 69882-8

HSK-A/ ISO12164-1-HSK-A

- S obvodovými kanálky chlazení
- Házení max. 3 µm na 3 x ∅ DCBN-DCBX
- Dodáváno s jedním dorazovým šroubem

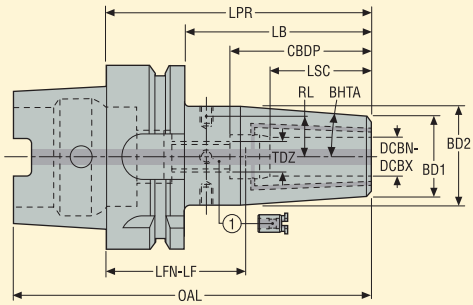

Náhradní díly:
1 = dorazový šroub

Strana stroje Kužel	Strana obrobku DCBN-DCBX mm	Objednací kód	Rozměry v mm LPR	LB	CBDP	LSC	BD2	BD1	OAL	LFN-LF	TDZ	BHTA°	RL mm	*	Otvor RFID	Vyvá-žení	KG
HSK-A63																	
	16	E930454021695	95,0	69,0	52,5	39,0	34,0	27,0	127,0	45,0-56,0	M12x1	4,5	14,0	*	1	G2.5	1,00
	16	E9304540216120	120,0	94,0	52,5	39,0	34,0	27,0	152,0	71,0-81,0	M12x1	4,5	14,0		1	G2.5	1,20
	16	E9304540216160	160,0	134,0	52,5	39,0	34,0	27,0	192,0	111,0-121,0	M12x1	4,5	14,0		1	G2.5	1,40
	18	E930454021895	95,0	69,0	53,0	39,0	42,0	33,0	127,0	44,5-56,0	M12x1	4,5	18,0	*	1	G2.5	1,20
	18	E9304540218120	120,0	94,0	53,0	39,0	42,0	33,0	152,0	71,0-81,0	M12x1	4,5	18,0		1	G2.5	1,50
	20	E9304540220100	100,0	74,0	55,5	41,0	42,0	33,0	132,0	47,5-59,0	M16x1	4,5	18,0	*	1	G2.5	1,20
	20	E9304540220120	120,0	94,0	55,5	41,0	42,0	33,0	152,0	67,5-79,0	M16x1	4,5	18,0		1	G2.5	1,40
	20	E9304540220160	160,0	134,0	55,5	41,0	42,0	33,0	192,0	107,5-119,0	M16x1	4,5	18,0		1	G2.5	1,80
	25	E9304540225115	115,0	89,0	63,5	47,0	53,0	44,0	147,0	58,0-68,0	M16x1	4,5	23,5	*	1	G2.5	1,80
	25	E9304540225160	160,0	134,0	63,5	47,0	53,0	44,0	192,0	103,0-113,0	M16x1	4,5	23,5		1	G2.5	2,60
	32	E9304540232120	120,0	94,0	70,0	51,0	53,0	44,0	152,0	56,5-69,0	M16x1	4,5	23,5	*	1	G2.5	1,70

* Vyhovuje DIN 69882-8.

Příslušenství

Pro DCBN-DCBX/ LPR	Vyvažovací šrouby
16 /95	90ZQ01
16 /120-160	90ZQ01
18 /95	90ZQ01
18 /120	90ZQ01
20	90ZQ01
25-32	90ZQ01

Náhradní díly

Pro DCBN-DCBX/ LPR	Dorazový šroub
16 /95	19BDR12165
16 /120-160	19BDR12195
18 /95	19BDR12165
18 /120	19BDR12195
20	19BDR16190
25-32	19BDR16225

Dostupnost ověřte prosím v aktuálním ceníku a seznamu produktů na skladě.
Těsnicí zátky, chladicí trubice a klíče na trubice HSK viz str. 306

EPB 5402 – Držáky Shrinkfit, typ DIN, s obvodovými kanálky chlazení – DIN 69882-8

HSK-A/ ISO12164-1-HSK-A

- S obvodovými kanálky chlazení
- Házení max. 3 µm na 3 x ∅ DCBN-DCBX
- Dodáváno s jedním dorazovým šroubem

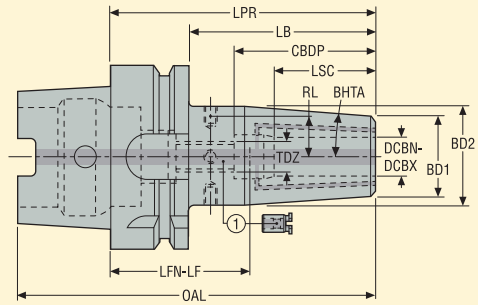

Náhradní díly:
1 = dorazový šroub

Strana stroje Kužel	Strana obrobku DCBN-DCBX mm	Objednací kód	Rozměry v mm LPR	LB	CBDP	LSC	BD2	BD1	OAL	LFN-LF	TDZ	BHTA°	RL mm	*	Otvor RFID	Vyvá-žení	KG
HSK-A100																	
	6	E930654020685	85,0	56,0	37,5	22,0	27,0	21,0	135,0	49,0-63,0	M5x0.8	4,5	10,5	*	1	G2.5	2,20
	6	E9306540206120	120,0	91,0	37,5	22,0	27,0	21,0	170,0	84,0-98,0	M5x0.8	4,5	10,5		1	G2.5	2,40
	6	E9306540206160	160,0	131,0	37,5	22,0	27,0	21,0	210,0	124,0-138,0	M5x0.8	4,5	10,5		1	G2.5	2,60
	8	E930654020885	85,0	56,0	38,0	26,0	27,0	21,0	135,0	48,5-59,0	M6x1	4,5	10,5	*	1	G2.5	2,20
	8	E9306540208120	120,0	91,0	38,0	26,0	27,0	21,0	170,0	83,5-94,0	M6x1	4,5	10,5		1	G2.5	2,40
	8	E9306540208160	160,0	131,0	38,0	26,0	27,0	21,0	210,0	123,5-134,0	M6x1	4,5	10,5		1	G2.5	2,60
	10	E930654021090	90,0	61,0	43,5	31,0	32,0	24,0	140,0	48,0-59,0	M8x1	4,5	13,0	*	1	G2.5	2,30
	10	E9306540210120	120,0	91,0	43,5	31,0	32,0	24,0	170,0	78,0-89,0	M8x1	4,5	13,0		1	G2.5	2,50
	10	E9306540210160	160,0	131,0	43,5	31,0	32,0	24,0	210,0	118,0-129,0	M8x1	4,5	13,0		1	G2.5	2,70
	12	E930654021295	95,0	66,0	48,0	34,0	32,0	24,0	145,0	48,5-61,0	M10x1	4,5	13,0	*	1	G2.5	2,30
	12	E9306540212120	120,0	91,0	48,0	34,0	32,0	24,0	170,0	73,5-86,0	M10x1	4,5	13,0		1	G2.5	2,40
	12	E9306540212160	160,0	131,0	48,0	34,0	32,0	24,0	210,0	113,5-126,0	M10x1	4,5	13,0		1	G2.5	2,70
	14	E930654021495	95,0	66,0	49,0	34,0	34,0	27,0	145,0	47,5-61,0	M10x1	4,5	14,0	*	1	G2.5	2,30
	16	E9306540216100	100,0	71,0	52,5	39,0	34,0	27,0	150,0	50,0-61,0	M12x1	4,5	14,0	*	1	G2.5	2,30
	16	E9306540216130	130,0	101,0	52,5	39,0	34,0	27,0	180,0	78,0-91,0	M12x1	4,5	14,0		1	G2.5	2,50
	16	E9306540216160	160,0	131,0	52,5	39,0	34,0	27,0	210,0	108,0-121,0	M12x1	4,5	14,0	*	1	G2.5	2,80
	18	E9306540218100	100,0	71,0	53,0	39,0	42,0	33,0	150,0	52,5-61,0	M12x1	4,5	18,0		1	G2.5	2,50

* Vyhovuje DIN 69882-8.

Příslušenství

Pro DCBN-DCBX/ LPR	Vyvažovací šrouby
6	90ZQ01
8	90ZQ01
10	90ZQ01
12-14	90ZQ01
16 /100	90ZQ01
16 /130-160	90ZQ01
18	90ZQ01

Náhradní díly

Pro DCBN-DCBX/ LPR	Dorazový šroub
6	19BDR05165
8	19BDR06165
10	19BDR08165
12-14	19BDR10165
16 /100	19BDR12165
16 /130-160	19BDR12195
18	19BDR12165

Dostupnost ověřte prosím v aktuálním ceníku a seznamu produktů na skladě.
Těsnicí zátky, chladicí trubice a klíče na trubice HSK viz str. 306

EPB 5402 – Držáky Shrinkfit, typ DIN, s obvodovými kanálky chlazení – DIN 69882-8

HSK-A/ ISO12164-1-HSK-A

- S obvodovými kanálky chlazení
- Házení max. 3 µm na 3 x ∅ DCBN-DCBX
- Dodáváno s jedním dorazovým šroubem

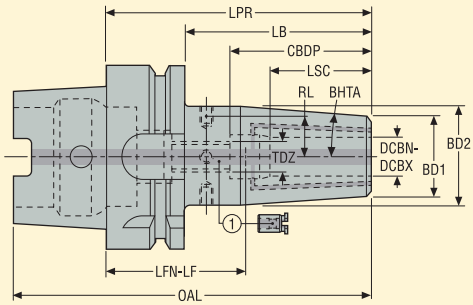

Náhradní díly:
1 = dorazový šroub

Strana stroje Kužel	Strana obrobku DCBN-DCBX mm	Objednací kód	Rozměry v mm LPR	LB	CBDP	LSC	BD2	BD1	OAL	LFN-LF	TDZ	BHTA°	RL mm	*	Otvor RFID	Vyvá-žení	KG
HSK-A100																	
	20	E9306540220105	105,0	76,0	55,5	41,0	42,0	33,0	155,0	53,0-64,0	M16x1	4,5	18,0	*	1	G2.5	2,50
	20	E9306540220130	130,0	101,0	55,5	41,0	42,0	33,0	180,0	77,5-89,0	M16x1	4,5	18,0		1	G2.5	2,80
	20	E9306540220160	160,0	131,0	55,5	41,0	42,0	33,0	210,0	107,5-119,0	M16x1	4,5	18,0		1	G2.5	3,20
	25	E9306540225115	115,0	86,0	63,5	47,0	53,0	44,0	165,0	58,0-68,0	M16x1	4,5	23,5	*	1	G2.5	3,00
	25	E9306540225160	160,0	131,0	63,5	47,0	53,0	44,0	210,0	103,0-113,0	M16x1	4,5	23,5		1	G2.5	3,90
	32	E9306540232120	120,0	91,0	70,0	51,0	53,0	44,0	170,0	56,5-69,0	M16x1	4,5	23,5	*	1	G2.5	3,00

* Vyhovuje DIN 69882-8.

Příslušenství

Pro DCBN-DCBX	Vyvažovací šrouby
20	90ZQ01
25-32	90ZQ01

Náhradní díly

Pro DCBN-DCBX	Dorazový šroub
20	19BDR16190
25-32	19BDR16225

Dostupnost ověřte prosím v aktuálním ceníku a seznamu produktů na skladě.
Těsnicí zátky, chladicí trubice a klíče na trubice HSK viz str. 306

EPB 5403M – Držáky Shrinkfit pro MQL, typ DIN – DIN 69090-3

HSK-A/ ISO12164-1-HSK-A

- Házení max. 3 µm na 3 x ∅ DCBN-DCBX
- Určeno pro MQL1 a MQL2, příslušenství je nutno objednat zvlášť

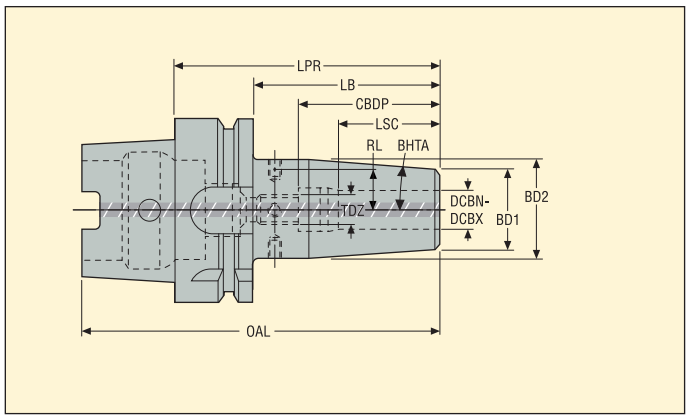

Strana stroje Kužel	Strana obrobku DCBN-DCBX mm	Objednací kód	Rozměry v mm LPR	LB	CBDP	LSC	BD2	BD1	OAL	TDZ	BHTA°	RL mm	*	Otvor RFID	Vyvá-žení	KG
HSK-A63																
	6	E930454030680M	80,0	54,0	37,5	22,0	27,0	21,0	112,0	M5x0.8	4,5	10,5	*	1	G2.5	0,90
	6	E9304540306120M	120,0	94,0	37,5	22,0	27,0	21,0	152,0	M5x0.8	4,5	10,5	*	1	G2.5	1,10
	6	E9304540306160M	160,0	134,0	37,5	22,0	27,0	21,0	192,0	M5x0.8	4,5	10,5	*	1	G2.5	1,20
	8	E930454030880M	80,0	54,0	38,0	26,0	27,0	21,0	112,0	M6x1	4,5	10,5	*	1	G2.5	0,90
	8	E9304540308120M	120,0	94,0	38,0	26,0	27,0	21,0	152,0	M6x1	4,5	10,5	*	1	G2.5	1,00
	8	E9304540308160M	160,0	134,0	38,0	26,0	27,0	21,0	192,0	M6x1	4,5	10,5	*	1	G2.5	1,20
	10	E930454031085M	85,0	59,0	43,5	31,0	32,0	24,0	117,0	M8x1	4,5	13,0	*	1	G2.5	0,90
	10	E9304540310120M	120,0	94,0	43,5	31,0	32,0	24,0	152,0	M8x1	4,5	13,0	*	1	G2.5	1,20
	10	E9304540310160M	160,0	134,0	43,5	31,0	32,0	24,0	192,0	M8x1	4,5	13,0	*	1	G2.5	1,40
	12	E930454031290M	90,0	64,0	48,0	34,0	32,0	24,0	122,0	M10x1	4,5	13,0	*	1	G2.5	0,90
	12	E9304540312120M	120,0	94,0	48,0	34,0	32,0	24,0	152,0	M10x1	4,5	13,0	*	1	G2.5	1,10
	12	E9304540312160M	160,0	134,0	48,0	34,0	32,0	24,0	192,0	M10x1	4,5	13,0	*	1	G2.5	1,40
	14	E930454031490M	90,0	64,0	49,0	34,0	34,0	27,0	122,0	M10x1	4,5	14,0	*	1	G2.5	1,00
	14	E9304540314120M	120,0	94,0	49,0	34,0	34,0	27,0	152,0	M10x1	4,5	14,0	*	1	G2.5	1,20
	16	E930454031695M	95,0	69,0	52,5	39,0	34,0	27,0	127,0	M10x1	4,5	14,0	*	1	G2.5	1,00
	16	E9304540316120M	120,0	94,0	52,5	39,0	34,0	27,0	152,0	M10x1	4,5	14,0	*	1	G2.5	1,20
	16	E9304540316160M	160,0	134,0	52,5	39,0	34,0	27,0	192,0	M10x1	4,5	14,0	*	1	G2.5	1,50
	18	E930454031895M	95,0	69,0	53,0	39,0	42,0	33,0	127,0	M10x1	4,5	18,0	*	1	G2.5	1,20
	18	E9304540318120M	120,0	94,0	53,0	39,0	42,0	33,0	152,0	M10x1	4,5	18,0	*	1	G2.5	1,50
	20	E9304540320100M	100,0	74,0	55,5	41,0	42,0	33,0	132,0	M10x1	4,5	18,0	*	1	G2.5	1,20
	20	E9304540320120M	120,0	94,0	55,5	41,0	42,0	33,0	152,0	M10x1	4,5	18,0	*	1	G2.5	1,40
	20	E9304540320160M	160,0	134,0	55,5	41,0	42,0	33,0	192,0	M10x1	4,5	18,0	*	1	G2.5	1,80
	25	E9304540325115M	115,0	89,0	63,5	47,0	53,0	44,0	147,0	M10x1	4,5	23,5	*	1	G2.5	1,80
	25	E9304540325160M	160,0	134,0	63,5	47,0	53,0	44,0	192,0	M10x1	4,5	23,5	*	1	G2.5	2,50
	32	E9304540332120M	120,0	94,0	70,0	51,0	53,0	44,0	152,0	M10x1	4,5	23,5	*	1	G2.5	1,60

* Vyhovuje DIN 69090-3.

Příslušenství

Pro DCBN-DCBX	Vyvažovací šrouby
6-32	90ZQ01

Dostupnost ověřte prosím v aktuálním ceníku a seznamu produktů na skladě.

Chladicí trubice a dorazové šrouby pro systém MQL1 viz str. 307-308
Chladicí trubice a dorazové šrouby pro systém MQL2 viz str. 309-311

EPB 5403M – Držáky Shrinkfit pro MQL, typ DIN – DIN 69090-3

HSK-A/ ISO12164-1-HSK-A

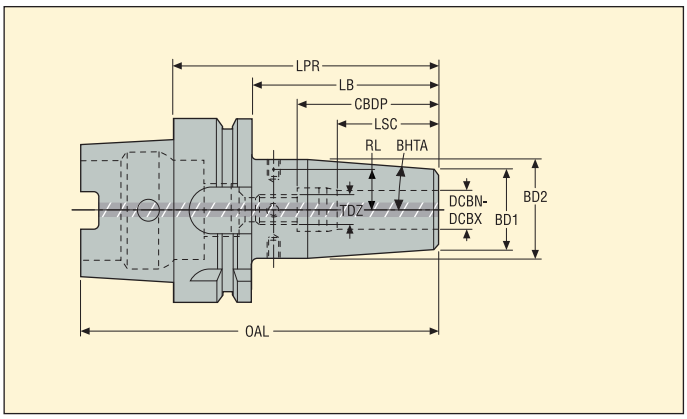

- Házení max. 3 µm na 3 x ∅ DCBN-DCBX
- Určeno pro MQL1 a MQL2, příslušenství je nutno objednat zvlášť

Strana stroje Kužel	Strana obrobku DCBN-DCBX mm	Objednací kód	Rozměry v mm LPR	LB	CBDP	LSC	BD2	BD1	OAL	TDZ	BHTA°	RL mm	*	Otvor RFID	Vyvá-žení	KG
HSK-A100																
	6	E930654030685M	85,0	56,0	37,5	22,0	27,0	21,0	135,0	M5x0.8	4,5	10,5	*	1	G2.5	2,20
	6	E9306540306120M	120,0	91,0	37,5	22,0	27,0	21,0	170,0	M5x0.8	4,5	10,5	*	1	G2.5	2,40
	6	E9306540306160M	160,0	131,0	37,5	22,0	27,0	21,0	210,0	M5x0.8	4,5	10,5	*	1	G2.5	2,60
	8	E930654030885M	85,0	56,0	38,0	26,0	27,0	21,0	135,0	M6x1	4,5	10,5	*	1	G2.5	2,20
	8	E9306540308120M	120,0	91,0	38,0	26,0	27,0	21,0	170,0	M6x1	4,5	10,5	*	1	G2.5	2,40
	8	E9306540308160M	160,0	131,0	38,0	26,0	27,0	21,0	210,0	M6x1	4,5	10,5	*	1	G2.5	2,60
	10	E930654031090M	90,0	61,0	43,5	31,0	32,0	24,0	140,0	M8x1	4,5	13,0	*	1	G2.5	2,30
	10	E9306540310120M	120,0	91,0	43,5	31,0	32,0	24,0	170,0	M8x1	4,5	13,0	*	1	G2.5	2,50
	10	E9306540310160M	160,0	131,0	43,5	31,0	32,0	24,0	210,0	M8x1	4,5	13,0	*	1	G2.5	2,70
	12	E930654031295M	95,0	66,0	48,0	34,0	32,0	24,0	145,0	M10x1	4,5	13,0	*	1	G2.5	2,30
	12	E9306540312120M	120,0	91,0	48,0	34,0	32,0	24,0	170,0	M10x1	4,5	13,0	*	1	G2.5	2,50
	12	E9306540312160M	160,0	131,0	48,0	34,0	32,0	24,0	210,0	M10x1	4,5	13,0	*	1	G2.5	2,70
	14	E930654031495M	95,0	66,0	49,0	34,0	34,0	27,0	145,0	M10x1	4,5	14,0	*	1	G2.5	2,40
	16	E9306540316100M	100,0	71,0	52,5	39,0	34,0	27,0	150,0	M10x1	4,5	14,0	*	1	G2.5	2,40
	16	E9306540316130M	130,0	101,0	52,5	39,0	34,0	27,0	180,0	M10x1	4,5	14,0		1	G2.5	2,60
	16	E9306540316160M	160,0	131,0	52,5	39,0	34,0	27,0	210,0	M10x1	4,5	14,0	*	1	G2.5	2,80
	18	E9306540318100M	100,0	71,0	53,0	39,0	42,0	33,0	150,0	M10x1	4,5	18,0	*	1	G2.5	2,60
	20	E9306540320105M	105,0	76,0	55,5	41,0	42,0	33,0	155,0	M10x1	4,5	18,0	*	1	G2.5	2,60
	20	E9306540320130M	130,0	101,0	55,5	41,0	42,0	33,0	180,0	M10x1	4,5	18,0		1	G2.5	2,80
	20	E9306540320160M	160,0	131,0	55,5	41,0	42,0	33,0	210,0	M10x1	4,5	18,0	*	1	G2.5	3,20
	25	E9306540325115M	115,0	86,0	63,5	47,0	53,0	44,0	165,0	M10x1	4,5	23,5	*	1	G2.5	3,10
	25	E9306540325160M	160,0	131,0	63,5	47,0	53,0	44,0	210,0	M10x1	4,5	23,5	*	1	G2.5	3,90
	32	E9306540332120M	120,0	91,0	70,0	51,0	53,0	44,0	170,0	M10x1	4,5	23,5	*	1	G2.5	3,10

* Vyhovuje DIN 69090-3.

Příslušenství

Pro DCBN-DCBX	Vyvažovací šrouby
6-32	90ZQ01

Dostupnost ověřte prosím v aktuálním ceníku a seznamu produktů na skladě.

Chladicí trubice a dorazové šrouby pro systém MQL1 viz str. 307-308
Chladicí trubice a dorazové šrouby pro systém MQL2 viz str. 309-311

EPB 5403M1 – Držáky Shrinkfit pro MQL1, typ DIN – DIN 69090-3

HSK-A/ ISO12164-1-HSK-A

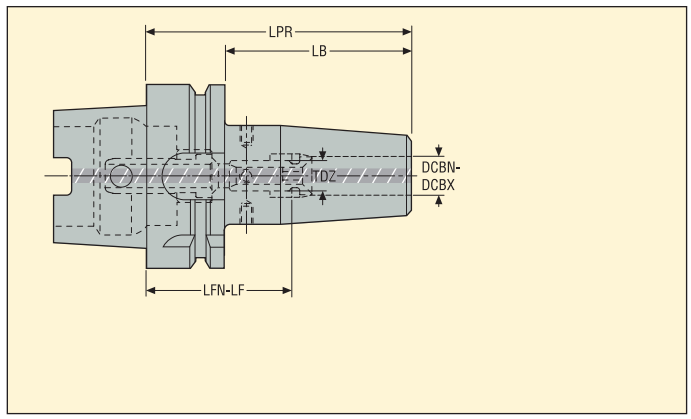

- Házení max. 3 µm na 3 x ∅ DCBN-DCBX
- Dodáváme připravené k použití pro MQL1 s dorazovým šroubem a osazenou chladicí trubicí

Strana stroje Kužel	Strana obrobku DCBN-DCBX mm	Objednací kód	Náhradní díly Nástrojový držák	Chladicí trubice MQL1	Dorazový šroub MQL1	Rozměry v mm LPR	LB	LFN-LF	*	TDZ	KG
HSK-A63	6	E930454030680M1	E930454030680M	20E9304	19MQL106S	80,0	54,0	44,0-54,0	*	M5x0.8	0,90
	6	E9304540306120M1	E9304540306120M	20E9304	19MQL106L	120,0	94,0	84,0-94,0	*	M5x0.8	1,10
	6	E9304540306160M1	E9304540306160M	20E9304	19MQL106L	160,0	134,0	124,0-134,0	*	M5x0.8	1,30
	8	E930454030880M1	E930454030880M	20E9304	19MQL108S	80,0	54,0	44,0-54,0	*	M6x1	0,90
	8	E9304540308120M1	E9304540308120M	20E9304	19MQL108L	120,0	94,0	84,0-94,0	*	M6x1	1,10
	8	E9304540308160M1	E9304540308160M	20E9304	19MQL108L	160,0	134,0	124,0-134,0	*	M6x1	1,20
	10	E930454031085M1	E930454031085M	20E9304	19MQL110S	85,0	59,0	44,0-54,0	*	M8x1	1,00
	10	E9304540310120M1	E9304540310120M	20E9304	19MQL110L	120,0	94,0	79,0-89,0	*	M8x1	1,20
	10	E9304540310160M1	E9304540310160M	20E9304	19MQL110L	160,0	134,0	119,0-129,0	*	M8x1	1,40
	12	E930454031290M1	E930454031290M	20E9304	19MQL112S	90,0	64,0	44,0-54,0	*	M10x1	1,00
	12	E9304540312120M1	E9304540312120M	20E9304	19MQL112L	120,0	94,0	74,0-84,0	*	M10x1	1,20
	12	E9304540312160M1	E9304540312160M	20E9304	19MQL112L	160,0	134,0	114,0-124,0	*	M10x1	1,40
	14	E930454031490M1	E930454031490M	20E9304	19MQL114S	90,0	64,0	44,0-54,0	*	M10x1	1,00
	14	E9304540314120M1	E9304540314120M	20E9304	19MQL114L	120,0	94,0	74,0-84,0	*	M10x1	1,20
	16	E930454031695M1	E930454031695M	20E9304	19MQL116S	95,0	69,0	46,0-56,0	*	M10x1	1,10
	16	E9304540316120M1	E9304540316120M	20E9304	19MQL116L	120,0	94,0	71,0-81,0	*	M10x1	1,20
	16	E9304540316160M1	E9304540316160M	20E9304	19MQL116L	160,0	134,0	111,0-121,0	*	M10x1	1,50
	18	E930454031895M1	E930454031895M	20E9304	19MQL118S	95,0	69,0	46,0-56,0	*	M10x1	1,20
	18	E9304540318120M1	E9304540318120M	20E9304	19MQL118L	120,0	94,0	71,0-81,0	*	M10x1	1,50
	20	E9304540320100M1	E9304540320100M	20E9304	19MQL120S	100,0	74,0	49,0-59,0	*	M10x1	1,30
	20	E9304540320120M1	E9304540320120M	20E9304	19MQL120L	120,0	94,0	69,0-79,0	*	M10x1	1,50
	20	E9304540320160M1	E9304540320160M	20E9304	19MQL120L	160,0	134,0	109,0-119,0	*	M10x1	1,90
	25	E9304540325115M1	E9304540325115M	20E9304	19MQL125S	115,0	89,0	58,0-68,0	*	M10x1	1,80
	25	E9304540325160M1	E9304540325160M	20E9304	19MQL125L	160,0	134,0	103,0-113,0	*	M10x1	2,60
	32	E9304540332120M1	E9304540332120M	20E9304	19MQL132S	120,0	94,0	59,0-69,0	*	M10x1	1,70

Dostupnost ověřte prosím v aktuálním ceníku a seznamu produktů na skladě.

Podrobnosti o příslušenství MQL1 viz str. 307-308

* Vyhovuje DIN 69090-3.

EPB 5403M1 – Držáky Shrinkfit pro MQL1, typ DIN – DIN 69090-3

HSK-A/ ISO12164-1-HSK-A

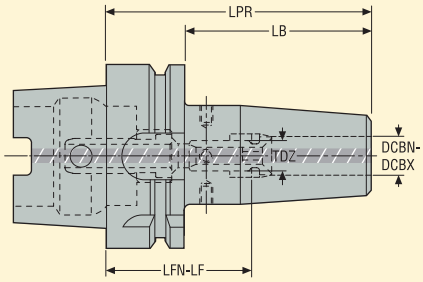

- Házení max. 3 µm na 3 x ∅ DCBN-DCBX
- Dodáváme připravené k použití pro MQL1 s dorazovým šroubem a osazenou chladicí trubicí

Strana stroje Kužel	Strana obrobku DCBN-DCBX mm	Objednací kód	Náhradní díly: Nástrojový držák	Náhradní díly: Chladicí trubice MQL1	Náhradní díly: Dorazový šroub MQL1	Rozměry v mm: LPR	Rozměry v mm: LB	Rozměry v mm: LFN-LF	*	TDZ	KG
HSK-A100	6	E930654030685M1	E930654030685M	20E9306M1	19MQL106S	85,0	56,0	49,0-59,0	*	M5x0.8	2,30
	6	E9306540306120M1	E9306540306120M	20E9306M1	19MQL106L	120,0	91,0	84,0-94,0	*	M5x0.8	2,50
	6	E9306540306160M1	E9306540306160M	20E9306M1	19MQL106L	160,0	131,0	124,0-134,0	*	M5x0.8	2,60
	8	E930654030885M1	E930654030885M	20E9306M1	19MQL108S	85,0	56,0	49,0-59,0	*	M6x1	2,30
	8	E9306540308120M1	E9306540308120M	20E9306M1	19MQL108L	120,0	91,0	84,0-94,0	*	M6x1	2,50
	8	E9306540308160M1	E9306540308160M	20E9306M1	19MQL108L	160,0	131,0	124,0-134,0	*	M6x1	2,60
	10	E930654031090M1	E930654031090M	20E9306M1	19MQL110S	90,0	61,0	49,0-59,0	*	M8x1	2,40
	10	E9306540310120M1	E9306540310120M	20E9306M1	19MQL110L	120,0	91,0	79,0-89,0	*	M8x1	2,60
	10	E9306540310160M1	E9306540310160M	20E9306M1	19MQL110L	160,0	131,0	119,0-129,0	*	M8x1	2,80
	12	E930654031295M1	E930654031295M	20E9306M1	19MQL112S	95,0	66,0	49,0-59,0	*	M10x1	2,40
	12	E9306540312120M1	E9306540312120M	20E9306M1	19MQL112L	120,0	91,0	74,0-84,0	*	M10x1	2,50
	12	E9306540312160M1	E9306540312160M	20E9306M1	19MQL112L	160,0	131,0	114,0-124,0	*	M10x1	2,80
	14	E930654031495M1	E930654031495M	20E9306M1	19MQL114S	95,0	66,0	49,0-59,0	*	M10x1	2,50
	16	E9306540316100M1	E9306540316100M	20E9306M1	19MQL116S	100,0	71,0	51,0-61,0	*	M10x1	2,50
	16	E9306540316130M1	E9306540316130M	20E9306M1	19MQL116L	130,0	101,0	81,0-91,0		M10x1	2,70
	16	E9306540316160M1	E9306540316160M	20E9306M1	19MQL116L	160,0	131,0	111,0-121,0	*	M10x1	2,90
	18	E9306540318100M1	E9306540318100M	20E9306M1	19MQL118S	100,0	71,0	51,0-61,0	*	M10x1	2,60
	20	E9306540320105M1	E9306540320105M	20E9306M1	19MQL120S	105,0	76,0	54,0-64,0	*	M10x1	2,70
	20	E9306540320130M1	E9306540320130M	20E9306M1	19MQL120L	130,0	101,0	79,0-89,0		M10x1	2,90
	20	E9306540320160M1	E9306540320160M	20E9306M1	19MQL120L	160,0	131,0	109,0-119,0	*	M10x1	3,20
	25	E9306540325115M1	E9306540325115M	20E9306M1	19MQL125S	115,0	86,0	58,0-68,0	*	M10x1	3,20
	25	E9306540325160M1	E9306540325160M	20E9306M1	19MQL125L	160,0	131,0	103,0-113,0	*	M10x1	4,00
	32	E9306540332120M1	E9306540332120M	20E9306M1	19MQL132S	120,0	91,0	59,0-69,0	*	M10x1	3,10

Dostupnost ověřte prosím v aktuálním ceníku a seznamu produktů na skladě.

Podrobnosti o příslušenství MQL1 viz str. 307-308

* Vyhovuje DIN 69090-3.

EPB 5403M2 – Držáky Shrinkfit pro MQL2, typ DIN

HSK-A/ ISO12164-1-HSK-A

- Házení max. 3 µm na 3 x ∅ DCBN-DCBX
- Dodáváme připravené k použití pro MQL2 s dorazovým šroubem a osazenou chladicí trubicí

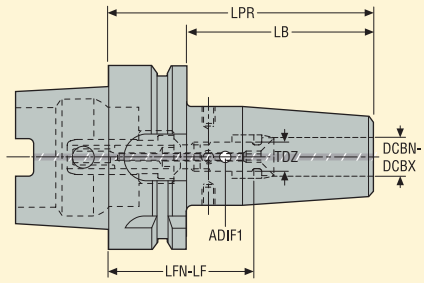

ADIF1: plocha průřezu trubice

Strana stroje Kužel	Strana obrobku DCBN-DCBX mm	ADIF1 mm²	Objednací kód	Náhradní díly: Nástrojový držák	Náhradní díly: Chladicí trubice MQL2	Náhradní díly: Dorazový šroub MQL2	Rozměry v mm: LPR	Rozměry v mm: LB	Rozměry v mm: LFN-LF	TDZ	KG
HSK-A63	6	2.01	E930454030680M2-1.9	E930454030680M	20E9304M2A02	19MQL2A01	80,0	54,0	44,0-54,0	M5x0.8	0,90
	6	4.15	E930454030680M2-2.8	E930454030680M	20E9304M2B02	19MQL2B01	80,0	54,0	44,0-54,0	M5x0.8	0,90
	6	2.01	E9304540306120M2-1.9	E9304540306120M	20E9304M2A06	19MQL2A01	120,0	94,0	84,0-94,0	M5x0.8	1,10
	6	4.15	E9304540306120M2-2.8	E9304540306120M	20E9304M2B09	19MQL2B01	120,0	94,0	84,0-94,0	M5x0.8	1,10
	6	2.01	E9304540306160M2-1.9	E9304540306160M	20E9304M2A10	19MQL2A01	160,0	134,0	124,0-134,0	M5x0.8	1,30
	6	4.15	E9304540306160M2-2.8	E9304540306160M	20E9304M2B16	19MQL2B01	160,0	134,0	124,0-134,0	M5x0.8	1,30
	8	2.01	E930454030880M2-1.9	E930454030880M	20E9304M2A02	19MQL2A02	80,0	54,0	44,0-54,0	M6x1	0,90
	8	4.15	E930454030880M2-2.8	E930454030880M	20E9304M2B02	19MQL2B02	80,0	54,0	44,0-54,0	M6x1	0,90
	8	2.01	E9304540308120M2-1.9	E9304540308120M	20E9304M2A06	19MQL2A02	120,0	94,0	84,0-94,0	M6x1	1,10
	8	4.15	E9304540308120M2-2.8	E9304540308120M	20E9304M2B09	19MQL2B02	120,0	94,0	84,0-94,0	M6x1	1,10
	8	2.01	E9304540308160M2-1.9	E9304540308160M	20E9304M2A10	19MQL2A02	160,0	134,0	124,0-134,0	M6x1	1,30
	8	4.15	E9304540308160M2-2.8	E9304540308160M	20E9304M2B16	19MQL2B02	160,0	134,0	124,0-134,0	M6x1	1,30
	10	2.01	E930454031085M2-1.9	E930454031085M	20E9304M2A02	19MQL2A03	85,0	59,0	44,0-54,0	M8x1	1,00
	10	4.15	E930454031085M2-2.8	E930454031085M	20E9304M2B02	19MQL2B03	85,0	59,0	44,0-54,0	M8x1	1,00
	10	2.01	E9304540310120M2-1.9	E9304540310120M	20E9304M2A05	19MQL2A03	120,0	94,0	79,0-89,0	M8x1	1,20
	10	4.15	E9304540310120M2-2.8	E9304540310120M	20E9304M2B08	19MQL2B03	120,0	94,0	79,0-89,0	M8x1	1,20
	10	2.01	E9304540310160M2-1.9	E9304540310160M	20E9304M2A09	19MQL2A03	160,0	134,0	119,0-129,0	M8x1	1,40
	10	4.15	E9304540310160M2-2.8	E9304540310160M	20E9304M2B15	19MQL2B03	160,0	134,0	119,0-129,0	M8x1	1,40
	12	2.01	E930454031290M2-1.9	E930454031290M	20E9304M2A01	19MQL2A04	90,0	64,0	44,0-54,0	M10x1	1,00
	12	4.15	E930454031290M2-2.8	E930454031290M	20E9304M2B01	19MQL2B04	90,0	64,0	44,0-54,0	M10x1	1,00
	12	9.08	E930454031290M2-4.0	E930454031290M	20E9304M2C01	19MQL2C01	90,0	64,0	44,0-54,0	M10x1	1,00
	12	2.01	E9304540312120M2-1.9	E9304540312120M	20E9304M2A04	19MQL2A04	120,0	94,0	74,0-84,0	M10x1	1,20
	12	4.15	E9304540312120M2-2.8	E9304540312120M	20E9304M2B07	19MQL2B04	120,0	94,0	74,0-84,0	M10x1	1,20
	12	9.08	E9304540312120M2-4.0	E9304540312120M	20E9304M2C06	19MQL2C01	120,0	94,0	74,0-84,0	M10x1	1,20
	12	2.01	E9304540312160M2-1.9	E9304540312160M	20E9304M2A08	19MQL2A04	160,0	134,0	114,0-124,0	M10x1	1,40
	12	4.15	E9304540312160M2-2.8	E9304540312160M	20E9304M2B14	19MQL2B04	160,0	134,0	114,0-124,0	M10x1	1,40
	12	9.08	E9304540312160M2-4.0	E9304540312160M	20E9304M2C11	19MQL2C01	160,0	134,0	114,0-124,0	M10x1	1,40
	14	2.01	E930454031490M2-1.9	E930454031490M	20E9304M2A01	19MQL2A05	90,0	64,0	44,0-54,0	M10x1	1,10
	14	4.15	E930454031490M2-2.8	E930454031490M	20E9304M2B01	19MQL2B05	90,0	64,0	44,0-54,0	M10x1	1,10
	14	9.08	E930454031490M2-4.0	E930454031490M	20E9304M2C01	19MQL2C02	90,0	64,0	44,0-54,0	M10x1	1,10
	14	2.01	E9304540314120M2-1.9	E9304540314120	20E9304M2A04	19MQL2A05	120,0	94,0	74,0-84,0	M10x1	1,30
	14	4.15	E9304540314120M2-2.8	E9304540314120M	20E9304M2B07	19MQL2B05	120,0	94,0	74,0-84,0	M10x1	1,30
	14	9.08	E9304540314120M2-4.0	E9304540314120M	20E9304M2C06	19MQL2C02	120,0	94,0	74,0-84,0	M10x1	1,30
	16	2.01	E930454031695M2-1.9	E930454031695M	20E9304M2A01	19MQL2A06	95,0	69,0	46,0-56,0	M10x1	1,10
	16	4.15	E930454031695M2-2.8	E930454031695M	20E9304M2B01	19MQL2B06	95,0	69,0	46,0-56,0	M10x1	1,10
	16	9.08	E930454031695M2-4.0	E930454031695M	20E9304M2C01	19MQL2C03	95,0	69,0	46,0-56,0	M10x1	1,10
	16	2.01	E9304540316120M2-1.9	E9304540316120M	20E9304M2A03	19MQL2A06	120,0	94,0	71,0-81,0	M10x1	1,20
	16	4.15	E9304540316120M2-2.8	E9304540316120M	20E9304M2B06	19MQL2B06	120,0	94,0	71,0-81,0	M10x1	1,20
	16	9.08	E9304540316120M2-4.0	E9304540316120M	20E9304M2C05	19MQL2C03	120,0	94,0	71,0-81,0	M10x1	1,20
	16	2.01	E9304540316160M2-1.9	E9304540316160M	20E9304M2A07	19MQL2A06	160,0	134,0	111,0-121,0	M10x1	1,50
	16	4.15	E9304540316160M2-2.8	E9304540316160M	20E9304M2B13	19MQL2B06	160,0	134,0	111,0-121,0	M10x1	1,50
	16	9.08	E9304540316160M2-4.0	E9304540316160M	20E9304M2C10	19MQL2C03	160,0	134,0	111,0-121,0	M10x1	1,50

Dostupnost ověřte prosím v aktuálním ceníku a seznamu produktů na skladě.

Podrobnosti o příslušenství MQL2 viz str. 309-311

EPB 5403M2 – Držáky Shrinkfit pro MQL2, typ DIN

HSK-A/ ISO12164-1-HSK-A

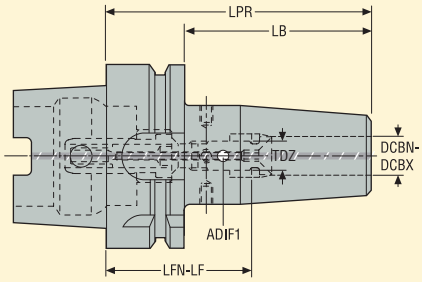

ADIF1: plocha průřezu trubice

- Házení max. 3 µm na 3 x ∅ DCBN-DCBX
- Dodáváme připravené k použití pro MQL2 s dorazovým šroubem a osazenou chladicí trubicí

Strana stroje Kužel	Strana obrobku DCBN-DCBX mm	ADIF1 mm²	Objednací kód	Náhradní díly: Nástrojový držák	Náhradní díly: Chladicí trubice MQL2	Náhradní díly: Dorazový šroub MQL2	Rozměry v mm: LPR	Rozměry v mm: LB	Rozměry v mm: LFN-LF	TDZ	KG
HSK-A63	18	2.01	E930454031895M2-1.9	E930454031895M	20E9304M2A01	19MQL2A07	95,0	69,0	46,0-56,0	M10x1	1,20
	18	4.15	E930454031895M2-2.8	E930454031895M	20E9304M2B01	19MQL2B07	95,0	69,0	46,0-56,0	M10x1	1,20
	18	9.08	E930454031895M2-4.0	E930454031895M	20E9304M2C01	19MQL2C04	95,0	69,0	46,0-56,0	M10x1	1,20
	18	2.01	E9304540318120M2-1.9	E9304540318120M	20E9304M2A03	19MQL2A07	120,0	94,0	71,0-81,0	M10x1	1,50
	18	4.15	E9304540318120M2-2.8	E9304540318120M	20E9304M2B06	19MQL2B07	120,0	94,0	71,0-81,0	M10x1	1,50
	18	9.08	E9304540318120M2-4.0	E9304540318120M	20E9304M2C05	19MQL2C04	120,0	94,0	71,0-81,0	M10x1	1,50
	20	4.15	E9304540320100M2-2.8	E9304540320100M	20E9304M2B01	19MQL2B08	100,0	74,0	49,0-59,0	M10x1	1,30
	20	9.08	E9304540320100M2-4.0	E9304540320100M	20E9304M2C01	19MQL2C05	100,0	74,0	49,0-59,0	M10x1	1,30
	20	16.62	E9304540320100M2-5.3	E9304540320100M	20E9304M2D01	19MQL2D01	100,0	74,0	49,0-59,0	M10x1	1,30
	20	4.15	E9304540320120M2-2.8	E9304540320120M	20E9304M2B05	19MQL2B08	120,0	94,0	69,0-79,0	M10x1	1,50
	20	9.08	E9304540320120M2-4.0	E9304540320120M	20E9304M2C04	19MQL2C05	120,0	94,0	69,0-79,0	M10x1	1,50
	20	16.62	E9304540320120M2-5.3	E9304540320120M	20E9304M2D04	19MQL2D01	120,0	94,0	69,0-79,0	M10x1	1,50
	20	4.15	E9304540320160M2-2.8	E9304540320160M	20E9304M2B12	19MQL2B08	160,0	134,0	109,0-119,0	M10x1	1,90
	20	9.08	E9304540320160M2-4.0	E9304540320160M	20E9304M2C09	19MQL2C05	160,0	134,0	109,0-119,0	M10x1	1,90
	20	16.62	E9304540320160M2-5.3	E9304540320160M	20E9304M2D07	19MQL2D01	160,0	134,0	109,0-119,0	M10x1	1,90
	25	4.15	E9304540325115M2-2.8	E9304540325115M	20E9304M2B03	19MQL2B09	115,0	89,0	58,0-68,0	M10x1	1,90
	25	9.08	E9304540325115M2-4.0	E9304540325115M	20E9304M2C02	19MQL2C06	115,0	89,0	58,0-68,0	M10x1	1,80
	25	16.62	E9304540325115M2-5.3	E9304540325115M	20E9304M2D02	19MQL2D02	115,0	89,0	58,0-68,0	M10x1	1,80
	25	4.15	E9304540325160M2-2.8	E9304540325160M	20E9304M2B11	19MQL2B09	160,0	134,0	103,0-113,0	M10x1	2,60
	25	9.08	E9304540325160M2-4.0	E9304540325160M	20E9304M2C08	19MQL2C06	160,0	134,0	103,0-113,0	M10x1	2,60
	25	16.62	E9304540325160M2-5.3	E9304540325160M	20E9304M2D06	19MQL2D02	160,0	134,0	103,0-113,0	M10x1	2,60
	32	4.15	E9304540332120M2-2.8	E9304540332120M	20E9304M2B03	19MQL2B10	120,0	94,0	59,0-69,0	M10x1	1,70
	32	9.08	E9304540332120M2-4.0	E9304540332120M	20E9304M2C02	19MQL2C07	120,0	94,0	59,0-69,0	M10x1	1,70
	32	16.62	E9304540332120M2-5.3	E9304540332120M	20E9304M2D02	19MQL2D03	120,0	94,0	59,0-69,0	M10x1	1,70

Dostupnost ověřte prosím v aktuálním ceníku a seznamu produktů na skladě.

Podrobnosti o příslušenství MQL2 viz str. 309-311

EPB 5403M2 – Držáky Shrinkfit pro MQL2, typ DIN

HSK-A/ ISO12164-1-HSK-A

- Házení max. 3 µm na 3 x ∅ DCBN-DCBX
- Dodáváme připravené k použití pro MQL2 s dorazovým šroubem a osazenou chladicí trubicí

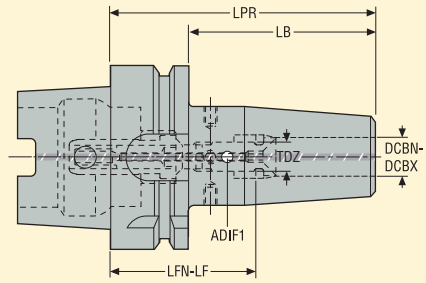

ADIF1: plocha průřezu trubice

Strana stroje	Strana obrobku	ADIF1		Náhradní díly			Rozměry v mm				
Kužel	DCBN-DCBX mm	mm²	Objednací kód	Nástrojový držák	Chladicí trubice MQL2	Dorazový šroub MQL2	LPR	LB	LFN-LF	TDZ	KG
HSK-A100	6	2.01	E930654030685M2-1.9	E930654030685M	20E9306M2A02	19MQL2A01	85,0	56,0	49,0-59,0	M5x0.8	2,30
	6	4.15	E930654030685M2-2.8	E930654030685M	20E9306M2B02	19MQL2B01	85,0	56,0	49,0-59,0	M5x0.8	2,30
	6	2.01	E9306540306120M2-1.9	E9306540306120M	20E9306M2A05	19MQL2A01	120,0	91,0	84,0-94,0	M5x0.8	2,50
	6	4.15	E9306540306120M2-2.8	E9306540306120M	20E9306M2B06	19MQL2B01	120,0	91,0	84,0-94,0	M5x0.8	2,50
	6	2.01	E9306540306160M2-1.9	E9306540306160M	20E9306M2A09	19MQL2A01	160,0	131,0	124,0-134,0	M5x0.8	2,70
	6	4.15	E9306540306160M2-2.8	E9306540306160M	20E9306M2B12	19MQL2B01	160,0	131,0	124,0-134,0	M5x0.8	2,70
	8	2.01	E930654030885M2-1.9	E930654030885M	20E9306M2A02	19MQL2A02	85,0	56,0	49,0-59,0	M6x1	2,30
	8	4.15	E930654030885M2-2.8	E930654030885M	20E9306M2B02	19MQL2B02	85,0	56,0	49,0-59,0	M6x1	2,30
	8	2.01	E9306540308120M2-1.9	E9306540308120M	20E9306M2A05	19MQL2A02	120,0	91,0	84,0-94,0	M6x1	2,50
	8	4.15	E9306540308120M2-2.8	E9306540308120M	20E9306M2B06	19MQL2B02	120,0	91,0	84,0-94,0	M6x1	2,50
	8	2.01	E9306540308160M2-1.9	E9306540308160M	20E9306M2A09	19MQL2A02	160,0	131,0	124,0-134,0	M6x1	2,60
	8	4.15	E9306540308160M2-2.8	E9306540308160M	20E9306M2B12	19MQL2B02	160,0	131,0	124,0-134,0	M6x1	2,60
	10	2.01	E930654031090M2-1.9	E930654031090M	20E9306M2A02	19MQL2A03	90,0	61,0	49,0-59,0	M8x1	2,40
	10	4.15	E930654031090M2-2.8	E930654031090M	20E9306M2B02	19MQL2B03	90,0	61,0	49,0-59,0	M8x1	2,40
	10	2.01	E9306540310120M2-1.9	E9306540310120M	20E9306M2A04	19MQL2A03	120,0	91,0	79,0-89,0	M8x1	2,60
	10	4.15	E9306540310120M2-2.8	E9306540310120M	20E9306M2B04	19MQL2B03	120,0	91,0	79,0-89,0	M8x1	2,60
	10	2.01	E9306540310160M2-1.9	E9306540310160M	20E9306M2A08	19MQL2A03	160,0	131,0	119,0-129,0	M8x1	2,80
	10	4.15	E9306540310160M2-2.8	E9306540310160M	20E9306M2B11	19MQL2B03	160,0	131,0	119,0-129,0	M8x1	2,80
	12	2.01	E930654031295M2-1.9	E930654031295M	20E9306M2A01	19MQL2A04	95,0	66,0	49,0-59,0	M10x1	2,40
	12	4.15	E930654031295M2-2.8	E930654031295M	20E9306M2B01	19MQL2B04	95,0	66,0	49,0-59,0	M10x1	2,40
	12	9.08	E930654031295M2-4.0	E930654031295M	20E9306M2C01	19MQL2C01	95,0	66,0	49,0-59,0	M10x1	2,40
	12	2.01	E9306540312120M2-1.9	E9306540312120M	20E9306M2A03	19MQL2A04	120,0	91,0	74,0-84,0	M10x1	2,60
	12	4.15	E9306540312120M2-2.8	E9306540312120M	20E9306M2B03	19MQL2B04	120,0	91,0	74,0-84,0	M10x1	2,60
	12	9.08	E9306540312120M2-4.0	E9306540312120M	20E9306M2C02	19MQL2C01	120,0	91,0	74,0-84,0	M10x1	2,60
	12	2.01	E9306540312160M2-1.9	E9306540312160M	20E9306M2A07	19MQL2A04	160,0	131,0	114,0-124,0	M10x1	2,80
	12	4.15	E9306540312160M2-2.8	E9306540312160M	20E9306M2B10	19MQL2B04	160,0	131,0	114,0-124,0	M10x1	2,80
	12	9.08	E9306540312160M2-4.0	E9306540312160M	20E9306M2C08	19MQL2C01	160,0	131,0	114,0-124,0	M10x1	2,80
	14	2.01	E930654031495M2-1.9	E930654031495M	20E9306M2A01	19MQL2A05	95,0	66,0	49,0-59,0	M10x1	2,50
	14	4.15	E930654031495M2-2.8	E930654031495M	20E9306M2B01	19MQL2B05	95,0	66,0	49,0-59,0	M10x1	2,50
	14	9.08	E930654031495M2-4.0	E930654031495M	20E9306M2C01	19MQL2C02	95,0	66,0	49,0-59,0	M10x1	2,50
	16	2.01	E9306540316100M2-1.9	E9306540316100M	20E9306M2A01	19MQL2A06	100,0	71,0	51,0-61,0	M10x1	2,50
	16	4.15	E9306540316100M2-2.8	E9306540316100M	20E9306M2B01	19MQL2B06	100,0	71,0	51,0-61,0	M10x1	2,50
	16	9.08	E9306540316100M2-4.0	E9306540316100M	20E9306M2C01	19MQL2C03	100,0	71,0	51,0-61,0	M10x1	2,50
	16	2.01	E9306540316130M2-1.9	E9306540316130M	20E9306M2A04	19MQL2A06	130,0	101,0	81,0-91,0	M10x1	2,70
	16	4.15	E9306540316130M2-2.8	E9306540316130M	20E9306M2B04	19MQL2B06	130,0	101,0	81,0-91,0	M10x1	2,70
	16	9.08	E9306540316130M2-4.0	E9306540316130M	20E9306M2C03	19MQL2C03	130,0	101,0	81,0-91,0	M10x1	2,70
	16	2.01	E9306540316160M2-1.9	E9306540316160M	20E9306M2A06	19MQL2A06	160,0	131,0	111,0-121,0	M10x1	2,90
	16	4.15	E9306540316160M2-2.8	E9306540316160M	20E9306M2B09	19MQL2B06	160,0	131,0	111,0-121,0	M10x1	2,90
	16	9.08	E9306540316160M2-4.0	E9306540316160M	20E9306M2C07	19MQL2C03	160,0	131,0	111,0-121,0	M10x1	2,90

Dostupnost ověřte prosím v aktuálním ceníku a seznamu produktů na skladě.

Podrobnosti o příslušenství MQL2 viz str. 309-311

EPB 5403M2 – Držáky Shrinkfit pro MQL2, typ DIN

HSK-A/ ISO12164-1-HSK-A

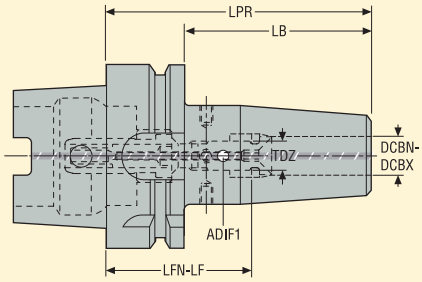

- Házení max. 3 µm na 3 x ∅ DCBN-DCBX
- Dodáváme připravené k použití pro MQL2 s dorazovým šroubem a osazenou chladicí trubicí

ADIF1: plocha průřezu trubice

Strana stroje	Strana obrobku			Náhradní díly			Rozměry v mm				
Kužel	DCBN-DCBX mm	ADIF1 mm²	Objednací kód	Nástrojový držák	Chladicí trubice MQL2	Dorazový šroub MQL2	LPR	LB	LFN-LF	TDZ	KG
HSK-A100	18	2.01	E9306540318100M2-1.9	E9306540318100M	20E9306M2A01	19MQL2A07	100,0	71,0	51,0-61,0	M10x1	2,60
	18	4.15	E9306540318100M2-2.8	E9306540318100M	20E9306M2B01	19MQL2B07	100,0	71,0	51,0-61,0	M10x1	2,70
	18	9.08	E9306540318100M2-4.0	E9306540318100M	20E9306M2C01	19MQL2C04	100,0	71,0	51,0-61,0	M10x1	2,70
	20	4.15	E9306540320105M2-2.8	E9306540320105M	20E9306M2B01	19MQL2B08	105,0	76,0	54,0-64,0	M10x1	2,70
	20	9.08	E9306540320105M2-4.0	E9306540320105M	20E9306M2C01	19MQL2C05	105,0	76,0	54,0-64,0	M10x1	2,70
	20	16.62	E9306540320105M2-5.3	E9306540320105M	20E9306M2D01	19MQL2D01	105,0	76,0	54,0-64,0	M10x1	2,70
	20	4.15	E9306540320130M2-2.8	E9306540320130M	20E9306M2B03	19MQL2B08	130,0	101,0	79,0-89,0	M10x1	2,90
	20	9.08	E9306540320130M2-4.0	E9306540320130M	20E9306M2C02	19MQL2C05	130,0	101,0	79,0-89,0	M10x1	2,90
	20	16.62	E9306540320130M2-5.3	E9306540320130M	20E9306M2D02	19MQL2D01	130,0	101,0	79,0-89,0	M10x1	2,90
	20	4.15	E9306540320160M2-2.8	E9306540320160M	20E9306M2B08	19MQL2B08	160,0	131,0	109,0-119,0	M10x1	3,30
	20	9.08	E9306540320160M2-4.0	E9306540320160M	20E9306M2C06	19MQL2C05	160,0	131,0	109,0-119,0	M10x1	3,30
	20	16.62	E9306540320160M2-5.3	E9306540320160M	20E9306M2D05	19MQL2D01	160,0	131,0	109,0-119,0	M10x1	3,30
	25	4.15	E9306540325115M2-2.8	E9306540325115M	20E9306M2B01	19MQL2B09	115,0	86,0	58,0-68,0	M10x1	3,20
	25	9.08	E9306540325115M2-4.0	E9306540325115M	20E9306M2C01	19MQL2C06	115,0	86,0	58,0-68,0	M10x1	3,20
	25	16.62	E9306540325115M2-5.3	E9306540325115M	20E9306M2D01	19MQL2D02	115,0	86,0	58,0-68,0	M10x1	3,20
	25	4.15	E9306540325160M2-2.8	E9306540325160M	20E9306M2B07	19MQL2B09	160,0	131,0	103,0-113,0	M10x1	4,00
	25	9.08	E9306540325160M2-4.0	E9306540325160M	20E9306M2C05	19MQL2C06	160,0	131,0	103,0-113,0	M10x1	4,00
	25	16.62	E9306540325160M2-5.3	E9306540325160M	20E9306M2D04	19MQL2D02	160,0	131,0	103,0-113,0	M10x1	4,00
	32	4.15	E9306540332120M2-2.8	E9306540332120M	20E9306M2B01	19MQL2B10	120,0	91,0	59,0-69,0	M10x1	3,10
	32	9.08	E9306540332120M2-4.0	E9306540332120M	20E9306M2C01	19MQL2C07	120,0	91,0	59,0-69,0	M10x1	3,10
	32	16.62	E9306540332120M2-5.3	E9306540332120M	20E9306M2D01	19MQL2D03	120,0	91,0	59,0-69,0	M10x1	3,10

Dostupnost ověřte prosím v aktuálním ceníku a seznamu produktů na skladě.

Podrobnosti o příslušenství MQL2 viz str. 309-311

EPB 5600 – Držáky Shrinkfit, zesílené

HSK-A/ ISO12164-1-HSK-A

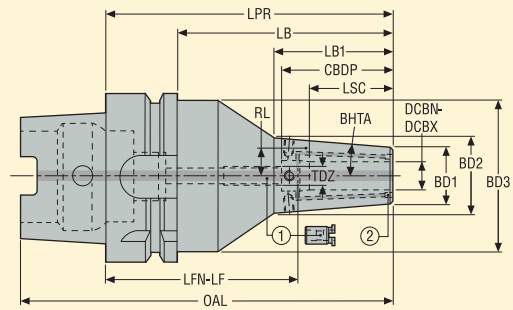

Náhradní díly:
1 = dorazový šroub
2 = těsnící zátky

- Zesílené provedení s větší přední částí a kuželovým tělesem
- Házení max. 3 µm na 3 x ∅ DCBN-DCBX (přímé házení 3 µm)
- S přívodními kanálky chlazení směřovanými k nástroji (zaslepeno)
- Dodáváno s jedním dorazovým šroubem

Strana stroje Kužel	Strana obrobku DCBN-DCBX mm	Objednací kód	Rozměry v mm LPR*	LB	LB1	CBDP	LSC	BD3	BD2	BD1	OAL	LFN-LF	TDZ	BHTA°	**	RL mm	***	Otvor RFID	Vyvá-žení	KG
HSK-A63	6	E930456000670	70,0	44,0	44,0	37,5	22,0	–	32,2	24,0	102,0	34,0-48,0	M5x0.8	4,5	**	12,0		1	G2.5	0,85
	6	E9304560006130	130,0	104,0	52,0	37,5	22,0	52,5	32,2	24,0	162,0	94,0-108,0	M5x0.8	4,5		12,0		1	G2.5	1,55
	6	E9304560006160	160,0	134,0	52,0	37,5	22,0	52,5	32,2	24,0	192,0	124,0-138,0	M5x0.8	4,5		12,0		1	G2.5	1,90
	8	E930456000870	70,0	44,0	44,0	37,5	26,0	–	32,2	24,0	102,0	34,0-44,0	M6x1	4,5	**	12,0		1	G2.5	0,85
	8	E9304560008130	130,0	104,0	52,0	37,5	26,0	52,5	32,2	24,0	162,0	94,0-104,0	M6x1	4,5		12,0		1	G2.5	1,55
	10	E930456001070	70,0	44,0	44,0	42,5	31,0	–	35,2	27,0	102,0	29,0-39,0	M8x1	4,5	**	13,5		1	G2.5	0,85
	10	E9304560010130	130,0	104,0	52,0	42,5	31,0	52,5	35,2	27,0	162,0	89,0-99,0	M8x1	4,5		13,5		1	G2.5	1,60
	10	E9304560010160	160,0	134,0	52,0	42,5	31,0	52,5	35,2	27,0	192,0	119,0-129,0	M8x1	4,5		13,5		1	G2.5	1,95
	12	E930456001270	70,0	44,0	44,0	46,0	34,0	–	35,2	27,0	102,0	24,0-36,0	M10x1	4,5	**	13,5		1	G2.5	0,85
	12	E9304560012130	130,0	104,0	52,0	47,5	34,0	52,5	35,2	27,0	162,0	84,0-96,0	M10x1	4,5		13,5		1	G2.5	1,60
	12	E9304560012160	160,0	134,0	52,0	47,5	34,0	52,5	35,2	27,0	192,0	114,0-126,0	M10x1	4,5		13,5		1	G2.5	1,95
	16	E930456001675	75,0	49,0	49,0	50,5	39,0	–	42,1	33,0	107,0	26,0-36,0	M12x1	4,5	**	17,0		1	G2.5	1,00
	16	E9304560016130	130,0	104,0	58,0	50,5	39,0	52,5	42,1	33,0	162,0	81,0-91,0	M12x1	4,5		17,0		1	G2.5	1,70
	20	E930456002075	75,0	49,0	49,0	50,5	41,0	–	53,1	44,0	107,0	24,0-34,0	M16x1	4,5	**	21,5		1	G2.5	1,19
	20	E9304560020130	130,0	104,0	58,0	52,5	41,0	52,5	53,1	44,0	162,0	79,0-89,0	M16x1	4,5		21,5		1	G2.5	2,12
	25	E930456002585	85,0	59,0	59,0	58,5	47,0	52,5	57,1	48,0	117,0	28,0-38,0	M16x1	4,5	**	25,0	***	1	G2.5	1,41
	32	E930456003285	85,0	59,0	59,0	61,0	51,0	52,5	57,1	48,0	117,0	24,0-34,0	M16x1	4,5	**	25,0	***	1	G2.5	1,25

*** LPR = 70, 75, 85:** Velmi krátké držáky nejsou kompatibilní se standardními spojovacími pouzdry pro chlazení Easyshrink®
** Držák bez závitu pro dorazový šroub. *** Držák bez otvorů se závitem pro vyvažovací šrouby.

Příslušenství

Pro DCBN-DCBX	Vyvažovací šrouby
6	90ZQ01
8	90ZQ01
10	90ZQ01
12	90ZQ01
16	90ZQ01
20-32	90ZQ01

Náhradní díly

Pro DCBN-DCBX	Těsnící zátky	Dorazový šroub
6	90AI03	19BDR05165
8	90AI03	19BDR06165
10	90AI03	19BDR08165
12	90AI03	19BDR10165
16	90AI03	19BDR12165
20-32	90AI04	19BDR16165

Dostupnost ověřte prosím v aktuálním ceníku a seznamu produktů na skladě.
Těsnicí zátky, chladicí trubice a klíče na trubice HSK viz str. 306

EPB 5600 – Držáky Shrinkfit, zesílené

HSK-A/ ISO12164-1-HSK-A

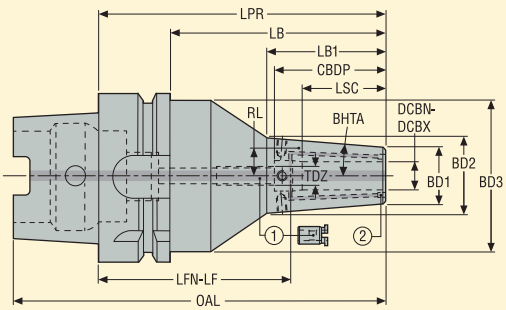

Náhradní díly:
1 = dorazový šroub
2 = těsnící zátky

- Zesílené provedení s větší přední částí a kuželovým tělesem
- Házení max. 3 µm na 3 x ∅ DCBN-DCBX (přímé házení 3 µm)
- S přívodními kanálky chlazení směřovanými k nástroji (zaslepeno)
- Dodáváno s jedním dorazovým šroubem

Strana stroje Kužel	Strana obrobku DCBN-DCBX mm	Objednací kód	Rozměry v mm LPR	LB	LB1	CBDP	LSC	BD3	BD2	BD1	OAL	LFN-LF	TDZ	BHTA°	RL mm	Otvor RFID	Vyvá-žení	KG
HSK-A100																		
	6	E9306560006160	160,0	131,0	52,0	37,5	22,0	87,5	32,2	24,0	210,0	124,0-138,0	M5x0.8	4,5	12,0	1	G2.5	4,45
	8	E9306560008160	160,0	131,0	52,0	37,5	26,0	87,5	32,2	24,0	210,0	124,0-134,0	M6x1	4,5	12,0	1	G2.5	4,45
	10	E930656001090	90,0	61,0	61,0	42,5	31,0	–	35,2	27,0	140,0	49,0-59,0	M8x1	4,5	13,5	1	G2.5	2,35
	10	E9306560010160	160,0	131,0	52,0	42,5	31,0	87,5	35,2	27,0	210,0	119,0-129,0	M8x1	4,5	13,5	1	G2.5	4,55
	12	E930656001295	95,0	66,0	66,0	47,5	34,0	–	35,2	27,0	145,0	49,0-61,0	M10x1	4,5	13,5	1	G2.5	2,40
	12	E9306560012160	160,0	131,0	58,0	47,5	34,0	87,5	35,2	27,0	210,0	114,0-126,0	M10x1	4,5	13,5	1	G2.5	4,50
	16	E9306560016100	100,0	71,0	71,0	50,5	39,0	–	42,1	33,0	150,0	51,0-61,0	M12x1	4,5	17,0	1	G2.5	2,55
	16	E9306560016160	160,0	131,0	58,0	50,5	39,0	87,5	42,1	33,0	210,0	111,0-121,0	M12x1	4,5	17,0	1	G2.5	4,65
	16	E9306560016200	200,0	171,0	58,0	50,5	39,0	87,5	42,1	33,0	250,0	151,0-161,0	M12x1	4,5	17,0	1	G2.5	5,70
	20	E9306560020105	105,0	76,0	76,0	52,5	41,0	–	53,1	44,0	155,0	54,0-64,0	M16x1	4,5	21,5	1	G2.5	3,01
	20	E9306560020160	160,0	131,0	131,0	52,5	41,0	87,5	53,1	44,0	210,0	109,0-119,0	M16x1	4,5	21,5	1	G2.5	5,12
	20	E9306560020200	200,0	171,0	171,0	52,5	41,0	87,5	53,1	44,0	250,0	149,0-159,0	M16x1	4,5	21,5	1	G2.5	6,32
	25	E9306560025115	115,0	86,0	86,0	58,5	47,0	87,5	57,1	48,0	165,0	58,0-68,0	M16x1	4,5	25,0	1	G2.5	3,93
	25	E9306560025160	160,0	131,0	161,0	58,5	47,0	87,5	57,1	48,0	210,0	103,0-113,0	M16x1	4,5	25,0	1	G2.5	5,37
	25	E9306560025200	200,0	171,0	58,0	58,5	47,0	87,5	57,1	48,0	250,0	143,0-153,0	M16x1	4,5	25,0	1	G2.5	6,67
	32	E9306560032115	115,0	86,0	86,0	62,5	51,0	87,5	57,1	48,0	165,0	54,0-64,0	M16x1	4,5	25,0	1	G2.5	3,75
	32	E9306560032160	160,0	131,0	58,0	62,5	51,0	87,5	57,1	48,0	210,0	99,0-109,0	M16x1	4,5	25,0	1	G2.5	5,20

Příslušenství

Pro DCBN-DCBX	Vyvažovací šrouby
6	90ZQ01
8	90ZQ01
10	90ZQ01
12	90ZQ01
16	90ZQ01
20-32	90ZQ01

Náhradní díly

Pro DCBN-DCBX	Těsnící zátky	Dorazový šroub
6	90AI03	19BDR05165
8	90AI03	19BDR06165
10	90AI03	19BDR08165
12	90AI03	19BDR10165
16	90AI03	19BDR12165
20-32	90AI04	19BDR16165

Dostupnost ověřte prosím v aktuálním ceníku a seznamu produktů na skladě.
Těsnicí zátky, chladicí trubice a klíče na trubice HSK viz str. 306

EPB 5600P Safe-Lock™ – Držáky Shrinkfit, zesílené a s ochranným systémem proti vytažení nástroje

HSK-A/ ISO12164-1-HSK-A

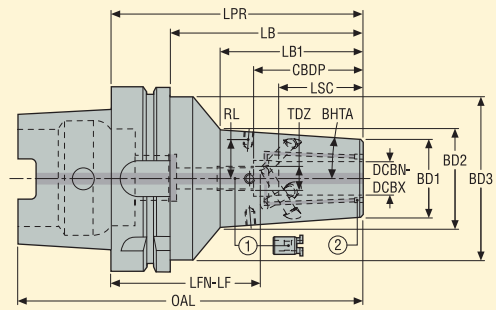

Náhradní díly:
1 = dorazový šroub
2 = těsnící zátky

- S ochranným systémem proti vytažení nástroje Safe-Lock™
- Zesílené provedení držáků EPB 5600
- Házení max. 3 µm na 3 x ∅ DCBN-DCBX (přímé házení 3 µm)
- S přívodními kanálky chlazení směřovanými k nástroji (zaslepeno)
- Dodáváno s jedním dorazovým šroubem již namontovaným v držáku

Strana stroje Kužel	Strana obrobku DCBN-DCBX mm	Objednací kód	Rozměry v mm LPR*	LB	LB1	CBDP	LSC	BD3	BD2	BD1	OAL	LFN-LF	TDZ	BHTA°	**	RL mm	***	Otvor RFID	Vyvá-žení	KG
HSK-A63																				
	12	E930456001270P	70,0	44,0	–	46,0	34,0	–	33,9	27,0	102,0	–	–	4,5	**	13,5		1	G2.5	0,85
	16	E930456001675P	75,0	49,0	–	50,5	39,0	–	40,8	33,0	107,0	–	–	4,5	**	17,0		1	G2.5	1,00
	20	E930456002075P	75,0	49,0	–	50,5	41,0	–	51,7	44,0	107,0	–	–	4,5	**	21,5		1	G2.5	1,19
	25	E930456002585P	85,0	59,0	–	58,5	47,0	–	56,5	48,0	117,0	–	–	4,5	**	–	***	1	G2.5	1,41
HSK-A100																				
	12	E930656001295P	95,0	66,0	66,0	47,5	34,0	–	37,4	27,0	145,0	49,0-57,5	M10x1	4,5		13,5		1	G2.5	2,40
	16	E9306560016100P	100,0	71,0	–	50,5	39,0	–	44,2	33,0	150,0	51,0-59,0	M12x1	4,5		17,0		1	G2.5	2,60
	20	E9306560020105P	105,0	76,0	–	52,5	41,0	–	56,0	44,0	155,0	54,0-62,0	M16x1	4,5		21,5		1	G2.5	3,10
	25	E9306560025115P	115,0	86,0	–	58,5	47,0	87,5	57,1	48,0	165,0	58,0-66,0	M16x1	4,5		25,0		1	G2.5	3,90
	32	E9306560032115P	115,0	86,0	–	62,5	51,0	87,5	57,2	48,0	165,0	54,0-64,0	M16x1	4,5		25,0		1	G2.5	3,70

*** LPR = 70, 75, 85:** Velmi krátké držáky nejsou kompatibilní se standardními spojovacími pouzdry pro chlazení Easyshrink®.
** Držák bez závitu pro dorazový šroub. *** Držák bez otvorů se závitem pro vyvažovací šrouby.

Příslušenství

Pro DCBN-DCBX	Vyvažovací šrouby
12-16	90ZQ01
20-32	90ZQ01

Náhradní díly

Pro DCBN-DCBX	Těsnící zátky	Dorazový šroub
12-16	90AI03	–
20-32	90AI04	19BDR16165

Dostupnost ověřte prosím v aktuálním ceníku a seznamu produktů na skladě.
(-) Pro ∅ 12 a 16 mm – dorazové šrouby nemohou být vyjímány/nahrazovány uživatelem, pošlete prosím požadavek na opravu.
Těsnicí zátky, chladicí trubice a klíče na trubice HSK viz str. 306

EPB 5801 – Držáky Shrinkfit, typ pro obrábění forem a zápustek

HSK-A/ ISO12164-1-HSK-A

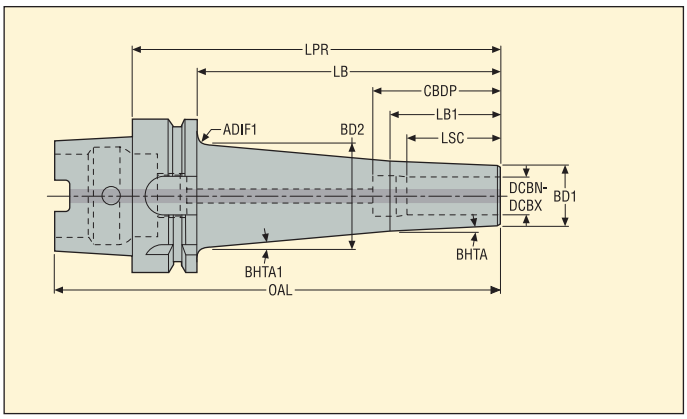

- Házení max. 3 µm na 3 x ∅ DCBN-DCBX (přímé házení 3 µm)

Strana stroje Kužel	Strana obrobku DCBN-DCBX mm	Objednací kód	Rozměry v mm LPR	LB	CBDP	LB1	LSC	BD1	BD2	OAL	BHTA°	BHTA1°	ADIF1 mm	Otvor RFID	Vyvá-žení	KG
HSK-A40																
	3	E930258010370	70,0	50,0	–	50,0	13,0	9,0	15,99	90,0	3,0	5,0	7	0	G2.5	0,23
	3	E9302580103100	100,0	80,0	–	25,0	13,0	9,0	22,00	120,0	3,0	5,0	6	0	G2.5	0,29
	4	E930258010470	70,0	50,0	–	25,0	15,0	10,0	16,99	90,0	3,0	5,0	7	0	G2.5	0,24
	6	E930258010670	70,0	50,0	40,0	50,0	26,0	12,0	18,50	90,0	3,0	5,0	7	0	G2.5	0,29
HSK-A63																
	3	E9304580103100	100,0	74,0	–	25,0	13,0	9,0	21,00	132,0	3,0	5,0	7	1	G2.5	0,71
	3	E9304580103140	140,0	114,0	–	25,0	13,0	9,0	28,00	172,0	3,0	5,0	7	1	G2.5	0,84
	4	E9304580104100	100,0	74,0	–	25,0	15,0	10,0	22,00	132,0	3,0	5,0	7	1	G2.5	0,72
	4	E9304580104140	140,0	114,0	–	25,0	15,0	10,0	29,00	172,0	3,0	5,0	7	1	G2.5	0,86
	5	E9304580105100	100,0	74,0	–	25,0	18,0	11,0	23,00	132,0	3,0	5,0	7	1	G2.5	0,73
	5	E9304580105140	140,0	114,0	–	25,0	18,0	11,0	30,00	172,0	3,0	5,0	7	1	G2.5	0,89
	6	E9304580106100	100,0	74,0	40,0	32,0	26,0	12,0	23,00	132,0	3,0	5,0	7	1	G2.5	0,74
	6	E9304580106140	140,0	114,0	40,0	32,0	26,0	12,0	30,00	172,0	3,0	5,0	7	1	G2.5	0,91
	8	E9304580108100	100,0	74,0	44,0	36,0	30,0	16,0	27,00	132,0	3,0	5,0	7	1	G2.5	0,80
	8	E9304580108140	140,0	114,0	44,0	36,0	30,0	16,0	34,00	172,0	3,0	5,0	7	1	G2.5	1,11
	10	E9304580110120	120,0	94,0	45,0	38,0	32,0	18,0	32,00	152,0	3,0	5,0	7	1	G2.5	0,94
	10	E9304580110160	160,0	134,0	45,0	38,0	32,0	18,0	39,00	192,0	3,0	5,0	7	1	G2.5	1,25
	12	E9304580112130	130,0	104,0	46,0	40,0	34,0	20,0	36,00	162,0	3,0	5,0	7	1	G2.5	1,05
	12	E9304580112170	170,0	144,0	46,0	40,0	34,0	20,0	43,00	202,0	3,0	5,0	5	1	G2.5	1,41
	14	E9304580114180	180,0	154,0	48,0	40,0	34,0	22,0	47,00	112,0	3,0	5,0	3	1	G2.5	1,62
	16	E9304580116150	150,0	124,0	52,0	45,0	38,0	24,0	43,00	182,0	3,0	5,0	5	1	G2.5	1,35
HSK-A100																
	6	E9306580106160	160,0	131,0	40,0	131,0	26,0	12,0	33,00	210,0	3,0	5,0	7	1	G2.5	2,29
	8	E9306580108160	160,0	131,0	44,0	36,0	30,0	16,0	37,00	210,0	3,0	5,0	7	1	G2.5	2,42
	10	E9306580110180	180,0	151,0	45,0	38,0	32,0	18,0	42,00	230,0	3,0	5,0	7	1	G2.5	2,68
	12	E9306580112180	180,0	151,0	46,0	40,0	34,0	20,0	44,00	230,0	3,0	5,0	4.5	1	G2.5	2,76
	14	E9306580114180	180,0	151,0	48,0	151,0	34,0	22,0	46,00	230,0	3,0	5,0	7	1	G2.5	2,90
	16	E9306580116200	200,0	171,0	52,0	45,0	38,0	24,0	51,00	250,0	3,0	5,0	7	1	G2.5	3,24

Dostupnost ověřte prosím v aktuálním ceníku a seznamu produktů na skladě.

Nástavce Shrinkfit viz str. 235
Těsnicí zátky, chladicí trubice a klíče na trubice HSK viz str. 306

EPB 5672 – Vysoce přesná kleštinová sklíčidla

HSK-A/ ISO12164-1-HSK-A

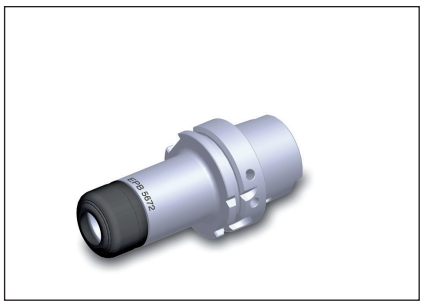

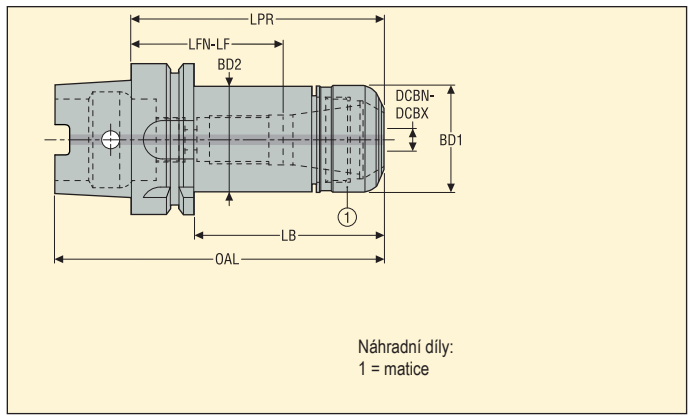

- Házení max. 3 µm na 3 x ∅ DCBN-DCBX
- Schopnost přenášet vysoký krouticí moment
- Vysoké ot/min

Strana stroje Kužel	Strana obrobku Kapacita DCBN-DCBX mm	Objednací kód	Velikost kleštiny a sklíčidla	Rozměry v mm LPR	BD1	BD2	OAL	LB	LFN-LF*	**	Otvor RFID	Vyvá-žení	KG
HSK-A40													
	0,5-10,0	E930256721660	HP 16	60,0	30,0	30,0	80,0	40,0	29,0-30,0	**	0	G2.5	0,36
HSK-A63													
	0,5-7,0	E9304567211100	HP 11	100,0	16,0	16,0	132,0	74,0	64,0-82,0		1	G2.5	0,8
	0,5-10,0	E930456721660	HP 16	60,0	30,0	30,0	92,0	34,0	29,0-30,0	**	1	G2.5	0,77
	0,5-10,0	E9304567216100	HP 16	100,0	30,0	30,0	132,0	74,0	69,0-70,0		1	G2.5	0,96
	0,5-10,0	E9304567216130	HP 16	130,0	30,0	30,0	162,0	104,0	99,0-100,0		1	G2.5	1,11
	0,5-10,0	E9304567216160	HP 16	160,0	30,0	30,0	192,0	134,0	129,0-130,0		1	G2.5	1,26
	1,0-16,0	E9304567225100	HP 25	100,0	40,0	40,0	132,0	74,0	44,0-62,0		1	G2.5	1,16
	1,0-16,0	E9304567225130	HP 25	130,0	40,0	40,0	162,0	104,0	74,0-92,0		1	G2.5	1,42
	1,0-16,0	E9304567225160	HP 25	160,0	40,0	40,0	192,0	134,0	104,0-122,0		1	G2.5	1,69
	2,0-20,0	E9304567232100	HP 32	100,0	50,0	50,0	132,0	74,0	44,0-48,0		1	G2.5	1,42
	2,0-20,0	E9304567232130	HP 32	130,0	50,0	50,0	162,0	104,0	74,0-78,0		1	G2.5	1,84
	2,0-20,0	E9304567232160	HP 32	160,0	50,0	50,0	192,0	134,0	104,0-108,0		1	G2.5	2,27
HSK-A100													
	1,0-16,0	E9306567225160	HP 25	160,0	40,0	40,0	210,0	131,0	104,0-122,0		1	G2.5	2,99
	2,0-20,0	E9306567232100	HP 32	100,0	50,0	50,0	150,0	71,0	44,0-48,0		1	G2.5	2,74
	2,0-20,0	E9306567232160	HP 32	160,0	50,0	50,0	210,0	131,0	104,0-108,0		1	G2.5	3,55

Kleštiny ER HP typ 5672 viz str. 328-332

* **LFN-LF** je rozsah nastavení dorazového šroubu, či celkový rozsah nastavení u sklíčidel bez závitu pro dorazový šroub. ** Sklíčidlo bez závitu pro dorazový šroub.

Příslušenství***

Náhradní díly

Pro velikost	Objímka	Klíč upínací matice	Dorazový šroub	Momentový klíč	Matice
		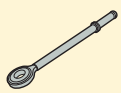		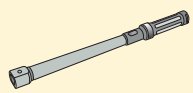	
HP 11	03ER016	03BR016	19B5870812P1	03DYD010100	08B567211
HP 16	03ER030	03BR030	19B58711	03DYD010100	08B567216
HP 25	03ER040	03BR040	19B58718	03DYD020200	08B567225
HP 32	03ER050	03BR050	19B58722	03DYD020200	08B567232

Dostupnost ověřte prosím v aktuálním ceníku a seznamu produktů na skladě.

** Při použití dorazového šroubu může kontakt kuželové části šroubu se stopkou nástroje zvýšit házení nástroje. Doporučené utahovací momenty viz str. 44.

Těsnicí zátky, chladicí trubice a klíče na trubice HSK viz str. 306.

EPB 5834 – Hydraulická sklíčidla - DIN 69882-7

HSK-A/ ISO12164-1-HSK-A

- Házení max. 3 µm na 3 x ∅ DCBN-DCBX

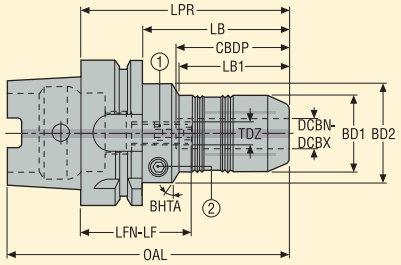

Příslušenství:
2 = klíč pro tlakový šroub

Náhradní díly:
1 = dorazový šroub
2 = tlakový šroub

Strana stroje Kužel	Strana obrobku DCBN-DCBX mm	Objednací kód	Rozměry v mm LPR	LB	CBDP	LB1	BD2	BD1	OAL	LFN-LF	TDZ	*	BHTA°	Otvor RFID	Vyvá-žení	KG
HSK-A63																
	6	E930458340670	70,0	44,0	38,0	23,0	50,0	26,0	102,0	32,0-42,0	M5	*	30,0	1	G6.3	0,97
	8	E930458340870	70,0	44,0	38,0	24,0	50,0	28,0	102,0	32,0-42,0	M5	*	30,0	1	G6.3	0,97
	10	E930458341080	80,0	54,0	42,0	34,0	50,0	30,0	112,0	38,0-48,0	M8	*	30,0	1	G6.3	1,04
	12	E930458341285	85,0	59,0	47,0	40,0	50,0	32,0	117,0	38,0-48,0	M10	*	30,0	1	G6.3	1,07
	14	E930458341485	85,0	59,0	47,0	40,0	50,0	34,0	117,0	38,0-48,0	M10	*	30,0	1	G6.3	1,09
	16	E930458341690	90,0	64,0	50,0	46,0	50,0	38,0	122,0	40,0-50,0	M10	*	30,0	1	G6.3	1,18
	18	E930458341890	90,0	64,0	50,0	48,0	50,0	40,0	122,0	40,0-50,0	M10	*	30,0	1	G6.3	1,19
	20	E930458342090	90,0	64,0	52,0	47,0	50,0	42,0	122,0	38,0-48,0	M10	*	30,0	1	G6.3	1,22
	25	E9304583425120	120,0	94,0	58,0	78,0	53,0	58,0	152,0	62,0-72,0	M10	*	60,0	1	G6.3	2,19
	32	E9304583432125	125,0	125,0	63,0	–	53,0	64,0	157,0	64,0-74,0	M10	*	90,0	1	G6.3	2,46
HSK-A100																
	12	E930658341295	95,0	66,0	47,0	40,0	50,0	32,0	145,0	48,0-58,0	M10	*	30,0	1	G6.3	2,50
	16	E930658341695	95,0	66,0	50,0	46,0	50,0	38,0	145,0	45,0-55,0	M10		30,0	1	G6.3	2,53
	20	E9306583420105	105,0	76,0	52,0	47,0	50,0	42,0	155,0	53,0-63,0	M10	*	30,0	1	G6.3	2,83
	25	E9306583425110	110,0	81,0	58,0	50,0	70,0	58,0	160,0	52,0-62,0	M10	*	30,0	1	G6.3	3,58
	32	E9306583432110	110,0	81,0	63,0	60,0	70,0	64,0	160,0	47,0-57,0	M10	*	30,0	1	G6.3	3,60

Redukční pouzdra a kontrolní trny viz str. 319-320

* Vyhovuje DIN 69882-7.

Příslušenství

Pro kužel/ DCBN-DCBX	Zajišťovací klíč
HSK-A63/ 6-8	H04-4
HSK-A63/ 10	H04-4
HSK-A63/ 12	H04-4
HSK-A63/ 14-20	H04-4
HSK-A63/ 25-32	H04-4
HSK-A100/ 12	H04-4
HSK-A100/ 16-32	H04-4

Náhradní díly

Tlakový šroub	Dorazový šroub
950AF0810008	19LS0512A
950AF0810008	19LS0820T
950AF0810008	19LS1016A
950AF1010010	19LS1016A
950AF1010010	19LS1020A
950AF0810008	19LS1020A
950AF1010010	19LS1020A

Dostupnost ověřte prosím v aktuálním ceníku a seznamu produktů na skladě.

Těsnicí zátky, chladicí trubice a klíče na trubice HSK viz str. 306

EPB 5831 – Hydraulická sklíčidla, štíhlá

HSK-A/ ISO12164-1-HSK-A

- Házení max. 5 µm na 3 x ∅ DCBN-DCBX

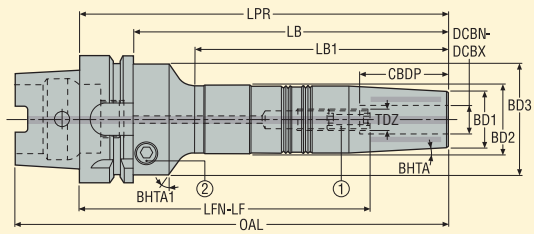

Příslušenství:
2 = klíč pro tlakový šroub

Náhradní díly:
1 = dorazový šroub
2 = tlakový šroub

Strana stroje Kužel	Strana obrobku DCBN-DCBX mm	Objednací kód	Rozměry v mm LPR	LB	LB1	CBDP	BD3	BD2	BD1	OAL	LFN-LF	TDZ	BHTA°	BHTA1°	Otvor RFID	Vyvá-žení	KG
HSK-A63																	
	8	E9304583108150	150,0	150,0	94,3	37,0	53,0	28,0	23,0	182,0	123,0-113,0	M6	3,0	30,0	1	G6.3	1,40
	8	E9304583108200	200,0	174,0	144,3	37,0	53,0	28,5	23,0	232,0	173,0-163,0	M6	3,0	30,0	1	G6.3	1,60
	10	E9304583110150	150,0	124,0	94,3	42,0	53,0	30,0	25,0	182,0	118,0-108,0	M8	3,0	30,0	1	G6.3	1,50
	10	E9304583110200	200,0	200,0	144,3	42,0	53,0	30,5	25,0	232,0	168,0-158,0	M8	3,0	30,0	1	G6.3	1,70
	12	E9304583112150	150,0	150,0	94,3	47,0	53,0	32,0	27,0	182,0	113,0-103,0	M10	3,0	30,0	1	G6.3	1,60
	12	E9304583112200	200,0	174,0	141,3	47,0	53,0	32,5	27,0	232,0	163,0-153,0	M10	3,0	30,0	1	G6.3	1,80
HSK-A100																	
	8	E9306583108150	150,0	121,0	91,3	37,0	53,0	28,0	23,0	200,0	123,0-113,0	M6	3,0	30,0	1	G6.3	2,70
	8	E9306583108200	200,0	171,0	141,3	37,0	53,0	28,5	23,0	250,0	173,0-163,0	M6	3,0	30,0	1	G6.3	3,00
	10	E9306583110150	150,0	121,0	91,3	42,0	53,0	30,0	25,0	200,0	118,0-108,0	M8	3,0	30,0	1	G6.3	2,80
	10	E9306583110200	200,0	171,0	141,3	42,0	53,0	30,5	25,0	250,0	168,0-158,0	M8	3,0	30,0	1	G6.3	3,00
	12	E9306583112150	150,0	121,0	91,3	47,0	53,0	32,0	27,0	200,0	113,0-103,0	M10	3,0	30,0	1	G6.3	2,90
	12	E9306583112200	200,0	171,0	141,3	47,0	53,0	32,5	27,0	250,0	163,0-153,0	M10	3,0	30,0	1	G6.3	3,20

Redukční pouzdra a kontrolní trny viz str. 319-320

Příslušenství

Pro DCBN-DCBX	Zajišťovací klíč
	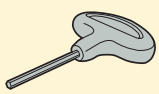
8	H04-4
10	H04-4
12	H04-4

Náhradní díly

Pro DCBN-DCBX	Tlakový šroub	Dorazový šroub
		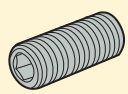
8	950AF1010010	19LS0620A
10	950AF1010010	19LS0820A
12	950AF1010010	19LS1020A

Dostupnost ověřte prosím v aktuálním ceníku a seznamu produktů na skladě.

Těsnicí zátky, chladicí trubice a klíče na trubice HSK viz str. 306

EPB 5835 – Hydraulická sklíčidla, zesílené provedení

HSK-A/ ISO12164-1-HSK-A

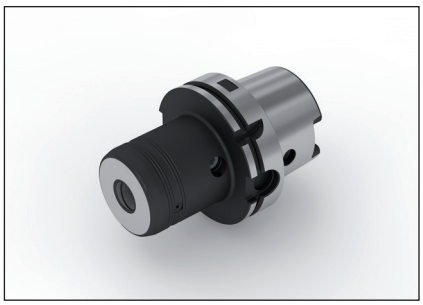

- Házení max. 4 µm na 3 x ∅ DCBN-DCBX

Provedení 1

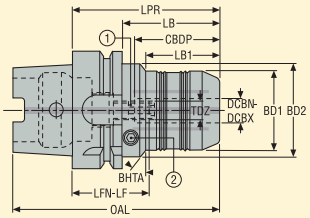

Příslušenství:
2 = zajišťovací klíč

Provedení 2

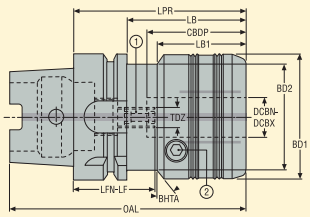

Náhradní díly:
1 = dorazový šroub

Strana stroje Kužel	Strana obrobku DCBN-DCBX mm	Objednací kód	Rozměry v mm LPR	LB	CBDP	LB1	BD2	BD1	OAL	LFN-LF	TDZ	Prove-dení	BHTA°	Otvor RFID	Vyvá-žení	KG
HSK-A63																
	12	E930458351280	80,0	54,0	47,0	38,0	52,5	48,0	112,0	33,0-43,0	M8	1	30,0	1	PB	1,36
	16	E930458351695	95,0	69,0	50,0	35,0	61,5	55,0	127,0	45,0-55,0	M8	1	30,0	1	PB	1,90
	20	E930458352085	85,0	59,0	52,0	43,0	52,5	62,5	117,0	33,0-43,0	M8	2	0,0	1	PB	1,74
HSK-A100																
	20	E930658352095	95,0	66,0	52,0	–	–	62,5	145,0	43,0-53,0	M10	1	–	1	PB	3,39
	25	E9306583525100	100,0	71,0	58,0	–	–	71,0	150,0	42,0-52,0	M10	1	–	1	PB	3,90
	32	E9306583532100	100,0	71,0	63,0	–	–	80,0	150,0	37,0-47,0	M10	1	–	1	PB	4,30

Redukční pouzdra a kontrolní trny viz str. 319-320

Příslušenství

Pro kužel	Zajišťovací klíč
HSK-A63	03HXL06
HSK-A100	03HXL06

Náhradní díly

Pro kužel	Dorazový šroub
	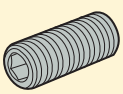
HSK-A63	19LS0816A
HSK-A100	19LS1016A

Dostupnost ověřte prosím v aktuálním ceníku a seznamu produktů na skladě.

Těsnicí zátky, chladicí trubice a klíče na trubice HSK viz str. 306

EPB PMC – Sklíčidla pro výkonné frézování

HSK-A/ ISO12164-1-HSK-A

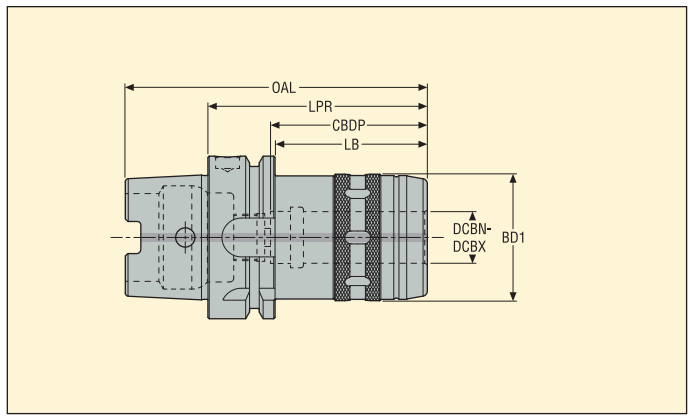

- Házení max. 5 µm na 3 x ∅ DCBN-DCBX (10 µm s redukčním pouzdrem)
- Pouze jmenovitý průměr upnutí (bez upínacího rozsahu): maximální tolerance stopky je h6

Strana stroje Kužel	Strana obrobku DCBN-DCBX mm	Objednací kód	Rozměry v mm LPR	LB	CBDP	BD1	OAL	Otvor RFID	Vyvá-žení	KG
HSK-A63										
	20	HSKA63-PMC20-085	85,0	59,0	60,0	49,0	117,0	1	PB	1,20
	32	HSKA63-PMC32-105	105,0	79,0	80,0	67,0	137,0	1	PB	2,00
HSK-A100										
	20	HSKA100-PMC20-095	100,0	66,0	60,0	49,0	145,0	1	PB	2,80
	32	HSKA100-PMC32-110	100,0	81,0	80,0	68,0	160,0	1	PB	3,20
HSK-A125										
	32	HSKA125-PMC32-120	125,0	91,0	80,0	68,0	183,0	1	PB	5,30

Redukční pouzdra viz str. 321. Dorazové šrouby pro vnitřní chlazení viz str. 322-323.

Příslušenství

Pro DCBN-DCBX	Klíč upínací matice
	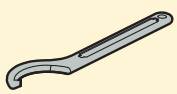
20	03BPMC20
32	03BPMC32

Náhradní díly

Pro DCBN-DCBX	Háček pro vytažení pouzdra
	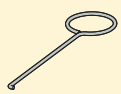
20	03EXTPMC
32	03EXTPMC

Dostupnost ověřte prosím v aktuálním ceníku a seznamu produktů na skladě.
Těsnicí zátky, chladicí trubice a klíče na trubice HSK viz str. 306

EPB 5675 – Kleštinová sklíčidla ER – ISO 15488

HSK-A/ ISO12164-1-HSK-A

- Házení max. 10 µm na 3 x ∅ DCBN-DCBX

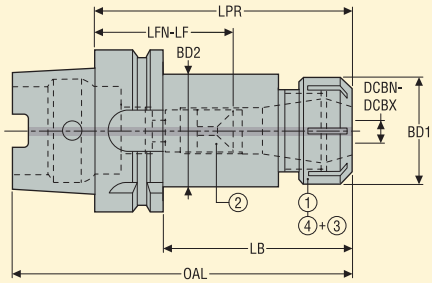

Příslušenství:
3 = těsnící kroužek**
4 = těsnící matice

Náhradní díly:
1 = matice
2 = dorazový šroub

Strana stroje / Kužel	Strana obrobku / Kapacita DCBN-DCBX mm	Objednací kód	Velikost kleštiny a sklíčidla	Rozměry v mm LPR	BD2	BD1	OAL	LB	LFN-LF	*	Otvor RFID	Vyvá-žení	KG
HSK-A40													
	0,5-10,0	E930256751660	ER 16	60,0	32,0	32,0	80,0	40,0	26,0-30,0		0	G2.5	0,35
	1,0-16,0	E930256752570	ER 25	70,0	34,0	42,0	90,0	50,0	–		0	G2.5	0,44
HSK-A63													
	0,5-10,0	E9304567516100	ER 16	100,0	32,0	32,0	132,0	74,0	52,0-68,0		1	G2.5	0,99
	0,5-10,0	E9304567516160	ER 16	160,0	32,0	32,0	192,0	134,0	112,0-128,0	*	1	G2.5	1,35
	1,0-16,0	E9304567525100	ER 25	100,0	41,7	42,0	132,0	–	44,0-62,0	*	1	G2.5	1,21
	1,0-16,0	E9304567525160	ER 25	160,0	41,7	42,0	192,0	–	91,0-122,0		1	G2.5	1,82
	2,0-20,0	E9304567532100	ER 32	100,0	50,0	50,0	132,0	74,0	45,0-60,0	*	1	G2.5	1,4
	2,0-20,0	E9304567532160	ER 32	160,0	50,0	50,0	192,0	134,0	92,0-120,0		1	G2.5	2,28
	3,0-26,0	E9304567540120	ER 40	120,0	53,0	63,0	152,0	94,0	53,0-75,0	*	1	G2.5	1,81
HSK-A100													
	1,0-16,0	E9306567525100	ER 25	100,0	41,7	42,0	150,0	71,0	43,0-62,0		1	G2.5	2,54
	1,0-16,0	E9306567525160	ER 25	160,0	41,7	42,0	210,0	131,0	103,0-122,0		1	G2.5	3,14
	2,0-20,0	E9306567532100	ER 32	100,0	50,0	50,0	150,0	71,0	53,0-60,0	*	1	G2.5	2,73
	2,0-20,0	E9306567532160	ER 32	160,0	41,7	50,0	210,0	131,0	103,0-120,0		1	G2.5	3,57
	3,0-26,0	E9306567540120	ER 40	120,0	63,0	63,0	170,0	91,0	58,0-75,0	*	1	G2.5	3,56

Nástavce a kleštiny ER viz str. 236, 333-334

* Vyhovuje DIN 69882-6.

Příslušenství**

Náhradní díly

Pro velikost	Těsnící matice	Objímka	Klíč upínací matice	Klíč upínací matice 1	Momentový klíč	Matice	Dorazový šroub
ER 16	08B587516IC	03ER032	03B587516	03BR032	03DYD010100	08B587516X	19B58711
ER 25	08B587525IC	03ER042	03B587525	03BR042	03DYD020200	08B587525X	19B58718
ER 32	08B587532IC	03ER050	03B587532	03BR050	03DYD020200	08B587532X	19B58722
ER 40	08B587540IC	03ER063	03B587540	03BR063	03DYD020200	08B587540X	19B58730

Dostupnost ověřte prosím v aktuálním ceníku a seznamu produktů na skladě.

** Těsnicí kroužky ER viz str. 339

Těsnicí zátky, chladicí trubice a klíče na trubice HSK viz str. 306

EPB 5085 – Sklíčidla na vrtáky

HSK-A/ ISO12164-1-HSK-A

- Házení max. 40 µm na 2,5 x ∅ DCBN-DCBX

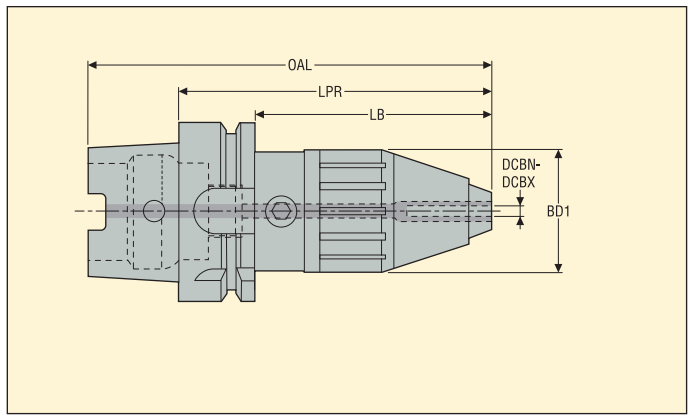

Strana stroje Kužel	Strana obrobku Kapacita DCBN-DCBX mm	Objednací kód	Rozměry v mm OAL	LPR	LB	BD1	Otvor RFID	Vyvá-žení	KG
HSK-A63	1,0-13,0	E9304508513	142,0	110,0	84,0	43,0	1	PB	2,00
HSK-A100	2,5-16,0	E9306508516	184,0	134,0	105,0	56,0	1	PB	3,26

Příslušenství

Pro	Klíč
E9304508513	H06-4
E9306508516	H06-4

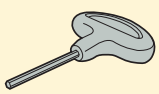

Dostupnost ověřte prosím v aktuálním ceníku a seznamu produktů na skladě.
Těsnicí zátky, chladicí trubice a klíče na trubice HSK viz str. 306

EPB 5867 – Sklíčidlo na závitníky pro synchronizované závitování, s mikrokompenzací

HSK-A/ ISO12164-1-HSK-A

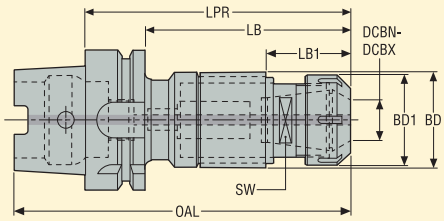

- Vnitřní axiální mikropohyb ± 0,5 mm eliminuje namáhání a porušení závitníku
- Závitník je upnut pomocí závitníkových kleštinových upínacích pouzder ER s vnitřním čtyřhranem
- Max. tlak chladicí kapaliny je 80 barů

Strana stroje	Strana obrobku			Rozměry v mm									
Kužel	Velikost	Rozsah velikosti závitu	Objednací kód	LPR	LB2	LB1	BD	BD1	OAL	SW	Otvor RFID	Vyvá-žení	KG
HSK-A63													
	ER 20	M4-M12	E9304586720108	108,1	82,2	40,3	35,0	33,7	140,0	22,0	1	PB	1,10
	ER 25	M8-M20	E9304586725128	127,5	101,5	42,1	44,0	42,0	159,4	28,0	1	PB	1,50
	ER 40	M16-M33	E9304586740160	159,9	133,9	52,0	62,0	62,7	191,8	39,6	1	PB	2,90
HSK-A100													
	ER 20	M4-M12	E9306586720115	114,6	85,7	40,3	35,0	33,7	164,5	22,0	1	PB	4,20
	ER 25	M8-M20	E9306586725134	134,0	105,0	42,1	44,0	42,0	183,9	28,0	1	PB	2,50
	ER 40	M16-M33	E9306586740163	163,4	134,4	52,0	62,0	62,7	213,3	39,6	1	PB	2,90

Kleštiny ER s vnitřním čtyřhranem viz str. 335-336

Příslušenství

Náhradní díly

Pro kužel	Opěrný klíč tělesa	Objímka	Klíč upínací matice	Klíč upínací matice 1	Momentový klíč	Matice
HSK-A63/ ER 20	5680092-04	–	03B587520UM	–	–	5533051-02
HSK-A63/ ER 25	5680092-05	03ER042	03B587525	03BR042	03DYD020200	5533051-03
HSK-A63/ ER 40	5680092-06	03ER063	03B587540	03BR063	03DYD020200	5533051-05
HSK-A100/ ER 20	5680092-04	–	03B587520UM	–	–	5533051-02
HSK-A100/ ER 25	5680092-05	03ER042	03E9306	03BR042	03DYD020200	5533051-03
HSK-A100/ ER 40	5680092-06	03ER063	03B587540	03BR063	03DYD020200	5533051-05

Dostupnost ověřte prosím v aktuálním ceníku a seznamu produktů na skladě.

Těsnicí kroužky EPB 5867 viz str. 339
Těsnicí zátky, chladicí trubice a klíče na trubice HSK viz str. 306

EPB 5023 – Polotovary vyvrtávacích tyčí

HSK-A/ ISO12164-1-HSK-A

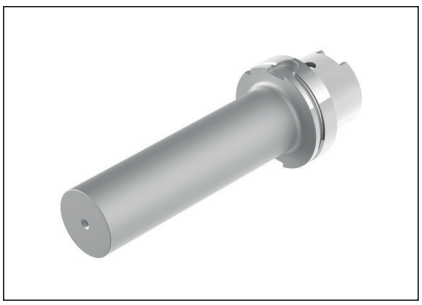

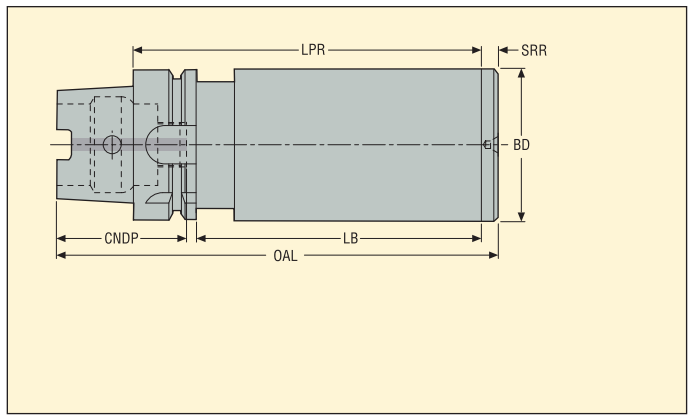

Strana stroje / Kužel	Objednací kód	Rozměry v mm LPR	SRR	BD	OAL	CNDP	LB	Otvor RFID	Vyvá-žení	KG
HSK-A40	E9302502340150	150,0	8,0	40,0	178,0	36,0	130,0	0	PB	1,51
HSK-A63	E9304502363250	250,0	8,0	63,0	290,0	54,0	224,0	1	PB	6,20
HSK-A100	E9306502363250	250,0	8,0	63,0	308,0	78,5	221,0	1	PB	7,56
	E9306502395250	250,0	8,0	95,0	308,0	78,5	221,0	1	PB	14,00

Dostupnost ověřte prosím v aktuálním ceníku a seznamu produktů na skladě.

Těsnicí zátky, chladicí trubice a klíče na trubice HSK viz str. 306

EPB 586 – Kontrolní tyče

HSK-A/ ISO12164-1-HSK-A

- S ochranným pouzdrem a protokolem o měření

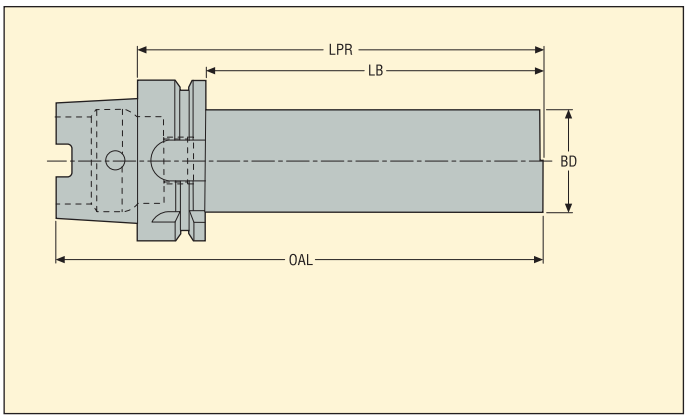

Strana stroje / Kužel	Objednací kód	Rozměry v mm LPR	LB	BD	OAL	Otvor RFID	Vyvá-žení	KG
HSK-A63	E930458640250	250,0	224,0	40,0	250,0	1	-	2,90
HSK-A100	E930658650320	320,0	291,0	50,0	320,0	1	-	6,40

Dostupnost ověřte prosím v aktuálním ceníku a seznamu produktů na skladě.

Těsnicí zátky, chladicí trubice a klíče na trubice HSK viz str. 306

EPB K820-K821 – Antivibrační upínací trny Steadyline® Combimaster

HSK-A/ ISO12164-1-HSK-A

Provedení 1 (K820)

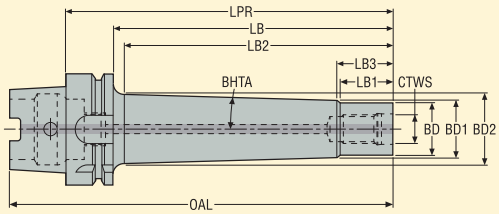

Provedení 2 (K821)

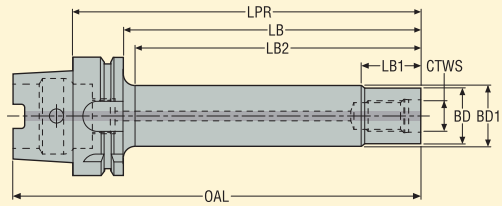

- S dynamickým tlumením, pro přímé použití
- S vnitřním chlazením

Strana stroje Kužel	Strana obrobku Combimaster CTWS	Objednací kód	Rozměry v mm LPR	LB	LB2	LB1	BD	BD2	BD1	OAL	BHTA°	Prove-dení	Max. ot/min	Otvor RFID	Vyvá-žení	KG
HSK-A63																
	M10	E9304K82010185	185,0	159,0	154,2	20,0	18,5	36,6	24,0	217,0	2,8	1	12000	1	PB	1,51
	M12	E9304K82012185	185,0	159,0	154,2	20,0	23,0	42,0	29,5	217,0	2,8	1	12000	1	PB	1,90
	M16	E9304K82016185	185,0	159,0	154,2	20,0	30,0	59,5	37,0	217,0	2,8	1	10000	1	PB	2,59
	M16	E9304K82016235	235,0	209,0	190,6	20,0	30,0	53,0	37,0	267,0	2,8	1	8000	1	PB	3,50
	M16	E9304K82116160	160,0	134,0	129,0	22,0	30,0	30,5	30,5	192,0	–	2	10000	1	PB	1,40
	M20	E9304K82020185	185,0	159,0	140,2	24,7	36,5	55,7	45,0	217,0	2,7	1	10000	1	PB	3,30
	M20	E9304K82020235	235,0	209,0	186,4	24,7	36,5	60,1	45,0	267,0	2,7	1	8000	1	PB	4,30
HSK-A100																
	M12	E9306K82012235	235,0	206,0	201,2	20,0	23,0	46,6	29,5	285,0	2,8	1	8000	1	PB	4,00
	M16	E9306K82016235	235,0	206,0	201,2	20,0	30,0	54,0	37,0	285,0	2,8	1	8000	1	PB	4,78
	M16	E9306K82016285	285,0	256,0	251,2	20,0	30,0	58,8	37,0	335,0	2,8	1	6000	1	PB	5,86
	M16	E9306K82116185	185,0	156,0	151,0	22,0	30,0	30,5	30,5	235,0	–	2	8000	1	PB	2,91
	M20	E9306K82020235	235,0	206,0	201,2	24,7	36,5	61,6	45,0	285,0	2,7	1	8000	1	PB	5,70
	M20	E9306K82020285	285,0	256,0	251,2	24,7	36,5	66,4	45,0	335,0	2,7	1	6000	1	PB	7,20

Dostupnost ověřte prosím v aktuálním ceníku a seznamu produktů na skladě.

Těsnicí zátky, chladicí trubice a klíče na trubice HSK viz str. 306

EPB 5820-5821 – Upínací trny - adaptéry HSK-A pro Combimaster

HSK-A/ ISO12164-1-HSK-A

Provedení 1 (5820)

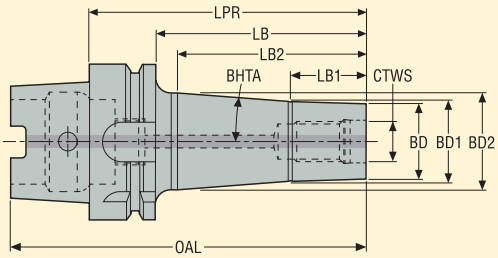

Provedení 2 (5821)

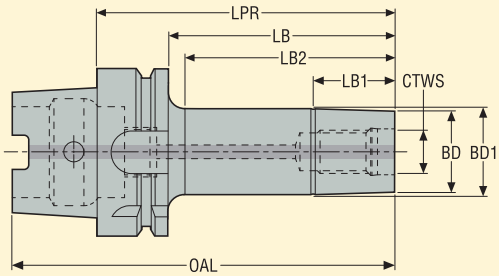

Strana stroje Kužel	Strana obrobku Combimaster CTWS	Objednací kód	Rozměry v mm LPR	LB	LB2	LB1	BD	BD2	BD1	OAL	BHTA°	Prove-dení	Otvor RFID	Vyvá-žení	KG
HSK-A63															
	M6	E930458200660	60,0	34,0	25,0	10,0	11,0	14,5	11,7	92,0	5,3	1	1	G6.3	0,70
	M8	E930458200860	60,0	34,0	25,0	10,0	13,5	18,5	15,7	92,0	5,3	1	1	G6.3	0,70
	M8	E930458200885	85,0	59,0	50,0	15,0	13,5	20,0	15,7	117,0	3,5	1	1	G6.3	0,80
	M10	E930458201060	60,0	34,0	25,0	10,0	18,5	23,0	19,7	92,0	6,3	1	1	G6.3	0,80
	M10	E930458201085	85,0	59,0	50,0	15,0	18,5	24,5	19,7	117,0	3,9	1	1	G6.3	0,80
	M10	E9304582010135	135,0	109,0	100,0	20,0	18,5	27,5	19,7	167,0	2,8	1	1	G6.3	1,00
	M10	E930458211060	60,0	34,0	25,0	10,0	18,5	18,5	18,5	92,0	–	2	1	G6.3	0,70
	M12	E930458201260	60,0	34,0	25,0	10,0	23,0	28,5	24,7	92,0	7,2	1	1	G6.3	0,80
	M12	E930458201285	85,0	59,0	50,0	20,0	23,0	30,0	24,7	117,0	5,0	1	1	G6.3	0,90
	M12	E9304582012110	110,0	84,0	75,0	25,0	23,0	31,5	24,7	142,0	3,9	1	1	G6.3	1,00
	M12	E9304582012135	135,0	109,0	100,0	30,0	23,0	33,0	24,7	167,0	3,4	1	1	G6.3	1,20
	M12	E930458211260	60,0	34,0	25,0	10,0	23,0	23,5	23,5	92,0	–	2	1	G6.3	0,80
	M12	E930458211285	85,0	59,0	50,0	20,0	23,0	23,5	23,5	117,0	–	2	1	G6.3	0,80
	M16	E930458201660	60,0	34,0	25,0	10,0	30,0	35,5	31,7	92,0	6,9	1	1	G6.3	0,90
	M16	E930458201685	85,0	59,0	50,0	20,0	30,0	37,0	31,7	117,0	5,0	1	1	G6.3	1,10
	M16	E9304582016110	110,0	84,0	75,0	25,0	30,0	38,5	31,7	142,0	3,9	1	1	G6.3	1,20
	M16	E9304582016135	135,0	109,0	100,0	30,0	30,0	40,0	31,7	167,0	3,4	1	1	G6.3	1,40
	M16	E9304582016185	185,0	159,0	150,0	35,0	30,0	50,0	31,7	217,0	4,5	1	1	G6.3	2,10
	M16	E930458211685	85,0	59,0	50,0	20,0	30,0	30,5	30,5	117,0	–	2	1	G6.3	1,00
	M16	E9304582116110	110,0	84,0	77,0	25,0	30,0	30,5	30,5	142,0	–	2	1	G6.3	1,10
	M16	E9304582116135	135,0	109,0	100,0	30,0	30,0	30,5	30,5	167,0	–	2	1	G6.3	1,20
	M20	E930458202065	65,0	39,0	30,0	10,0	36,5	44,5	37,5	97,0	6,4	1	1	G6.3	1,00
	M20	E9304582020110	110,0	84,0	75,0	25,0	36,5	44,5	37,5	142,0	6,5	1	1	G6.3	1,40
	M20	E9304582120110	110,0	84,0	75,0	25,0	36,5	37,0	37,0	142,0	–	2	1	G6.3	1,20
HSK-A100															
	M10	E930658201085	85,0	56,0	50,0	15,0	18,5	27,0	19,7	135,0	7,6	1	1	G6.3	2,20
	M12	E930658201285	85,0	56,0	50,0	20,0	23,0	35,0	24,7	135,0	9,7	1	1	G6.3	2,30
	M12	E9306582012110	110,0	81,0	75,0	25,0	23,0	38,0	24,7	160,0	7,6	1	1	G6.3	2,40
	M12	E9306582012135	135,0	106,0	100,0	30,0	23,0	41,0	24,7	185,0	6,6	1	1	G6.3	2,60
	M12	E9306582012185	185,0	156,0	150,0	30,0	23,0	42,5	24,7	235,0	4,2	1	1	G6.3	2,90
	M16	E930658201685	85,0	56,0	50,0	30,0	30,0	42,5	31,7	135,0	10,2	1	1	G6.3	2,40
	M16	E9306582016135	135,0	106,0	100,0	30,0	30,0	49,0	31,7	185,0	7,0	1	1	G6.3	2,90
	M16	E9306582016185	185,0	156,0	150,0	35,0	30,0	50,0	31,7	235,0	4,5	1	1	G6.3	3,30
	M20	E930658202075	75,0	46,0	40,0	20,0	36,5	47,5	37,5	125,0	14,1	1	1	G6.3	2,40
	M20	E9306582020135	135,0	106,0	100,0	30,0	36,5	54,5	37,5	185,0	6,9	1	1	G6.3	3,10
	M20	E9306582120110	110,0	81,0	75,0	25,0	36,5	37,0	37,0	160,0	–	2	1	G6.3	2,60

Dostupnost ověřte prosím v aktuálním ceníku a seznamu produktů na skladě.

Těsnicí zátky, chladicí trubice a klíče na trubice HSK viz str. 306

EPB 401 – Graflex® upínací trny

HSK-A

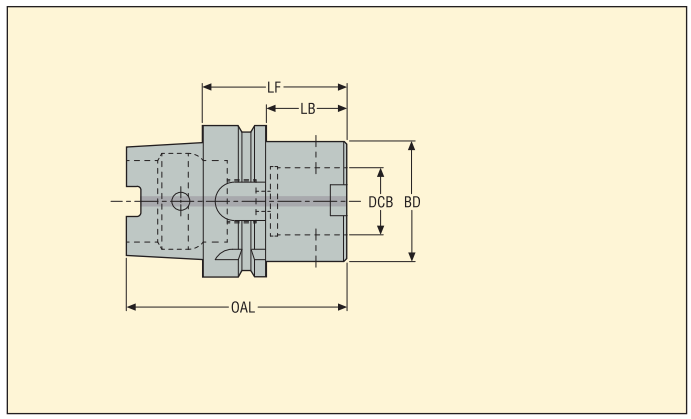

Strana stroje	Strana obrobku Graflex			Rozměry v mm						
Kužel	Velikost	DCB mm	Objednací kód	LF	LB	BD	OAL	Otvor RFID	Vyvá-žení	KG
HSK-A50										
	G5	28	EM93034012870	70,0	44,0	50,0	95,0	0	PB	0,79
HSK-A63										
	G2	14	EM93044011445	45,0	19,0	25,0	77,0	1	G6.3	0,69
	G3	18	EM93044011850	50,0	24,0	32,0	82,0	1	G6.3	0,73
	G4	22	EM93044012255	55,0	29,0	40,0	87,0	1	G6.3	0,83
	G5	28	EM93044012860	60,0	34,0	50,0	92,0	1	PB	0,98
	G5	28	EM930440128100	100,0	74,0	50,0	132,0	1	PB	1,58
	G5	28	EM930440128140	140,0	114,0	50,0	172,0	1	PB	2,18
	G6	36	EM93044013670	70,0	44,0	63,0	102,0	1	PB	1,21
	G6	36	EM930440136120	120,0	94,0	63,0	152,0	1	PB	2,38
HSK-A100										
	G3	18	EM93064011855	55,0	26,0	32,0	105,0	1	G6.3	2,10
	G4	22	EM93064012260	60,0	31,0	40,0	110,0	1	G6.3	2,19
	G5	28	EM93064012865	65,0	36,0	50,0	115,0	1	PB	2,37
	G5	28	EM930640128110	110,0	81,0	50,0	160,0	1	PB	3,02
	G5	28	EM930640128150	150,0	121,0	50,0	200,0	1	PB	3,70
	G6	36	EM93064013675	75,0	46,0	63,0	125,0	1	PB	2,60
	G6	36	EM930640136120	120,0	91,0	63,0	170,0	1	PB	3,82
	G6	36	EM930640136160	160,0	131,0	63,0	210,0	1	PB	4,72
	G7	46	EM93064014685	85,0	56,0	90,0	135,0	1	PB	3,99
	G7	46	EM930640146160	160,0	131,0	90,0	210,0	1	PB	7,67

Příslušenství

Pro velikost	Opěrný klíč tělesa
G2	03H025
G3	03H03
G4	03H04
G5	03H05
G6	03H06
G7	03H10

Náhradní díly

Pro velikost	Montážní šroub 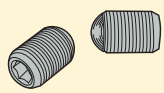
G2	90F2
G3	90F3
G4	90F4
G5	90F5
G6	90F6
G7	90F7

Dostupnost ověřte prosím v aktuálním ceníku a seznamu produktů na skladě.

Těsnicí zátky, chladicí trubice a klíče na trubice HSK viz str. 306

EPB 410 – Držáky - adaptéry HSK-A pro Seco-Capto™ – ISO 26623-2

HSK-A/ ISO 12164-1-A

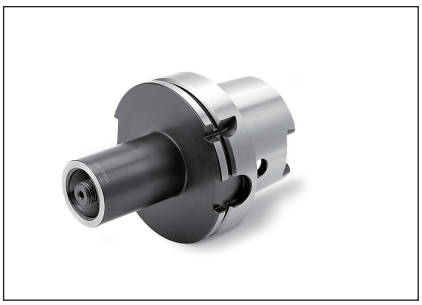

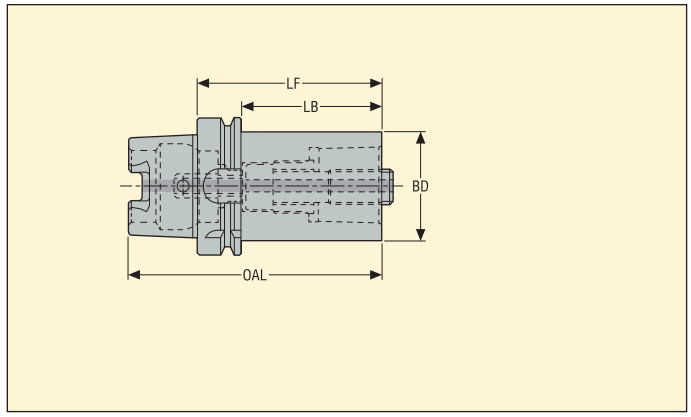

Strana stroje Kužel	Strana obrobku Seco-Capto™ vel.	Objednací kód	Rozměry v mm LF	LB	BD	OAL	Otvor RFID	Vyvá-žení	KG
HSK-A63									
	C3	C3-390.410-63075C	75,0	49,0	32,0	107,0	0	G6.3	0,90
	C4	C4-390.410-63080C	80,0	54,0	40,0	112,0	0	G6.3	1,06
	C5	C5-390.410-63090C	90,0	64,0	50,0	122,0	0	G6.3	1,41
HSK-A100									
	C3	C3-390.410-100080A	80,0	51,0	32,0	130,0	0	G6.3	2,30
	C4	C4-390.410-100090A	90,0	61,0	40,0	140,0	0	G6.3	2,50
	C5	C5-390.410-100100A	100,0	71,0	50,0	150,0	0	G6.3	2,90
	C6	C6-390.410-100110A	110,0	81,0	63,0	160,0	0	G6.3	3,56
	C8	C8-390.410-100120A	120,0	91,0	80,0	170,0	0	G6.3	4,72

Dostupnost ověřte prosím v aktuálním ceníku a seznamu produktů na skladě.
Opomenutí upnutí trubice chlazení nebo těsnicí zátky může mít za následek poškození vřetena stroje.

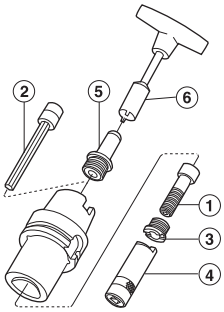

Příslušenství:
2 = prodlužovací klíč
4 = klíč pojistné matice
6 = klíč chladicí trubice

Náhradní díly:
1 = středový šroub
3 = pojistná matice
5 = chladicí trubice*

Příslušenství

Pro	Prodlužovací klíč 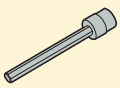	Klíč	Klíč pojistné matice 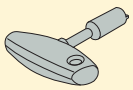
C3-390.410-63075C	5680015-05	5680094-04	5680065-13
C3-390.410-100080A	5680015-05	5680094-06	5680065-13
C4-390.410-63080C	5680015-05	5680094-04	5680065-10
C4-390.410-100090A	5680015-05	5680094-06	5680065-10
C5-390.410-63090C	5680015-01	5680094-04	5680065-11
C5-390.410-100100A	5680015-01	5680094-06	5680065-11
C6-390.410-100110A	5680015-02	5680094-06	5680065-12
C8-390.410-100120A	5680015-02	5680094-06	5680065-12

Náhradní díly*

Pro	Středový šroub 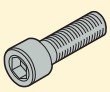	Chladicí trubice	Pojistná matice
C3-390.410-63075C	5512063-10	5692020-04	5512091-04
C3-390.410-100080A	5512063-10	5692020-06	5512091-04
C4-390.410-63080C	5512063-07	5692020-04	5512091-03
C4-390.410-100090A	5512063-07	5692020-06	5512091-03
C5-390.410-63090C	5512063-08	5692020-04	5512091-01
C5-390.410-100100A	5512063-08	5692020-06	5512091-01
C6-390.410-100110A	5512063-09	5692020-06	5512091-02
C8-390.410-100120A	5512063-09	5692020-06	5512091-02

* Součástí dodávky každého základního držáku Seco-Capto™ HSK je i speciální chladicí trubice.

EPB 411 – Držáky - adaptéry HSK-T na Seco-Capto™ – ISO 26623-2

HSK-T

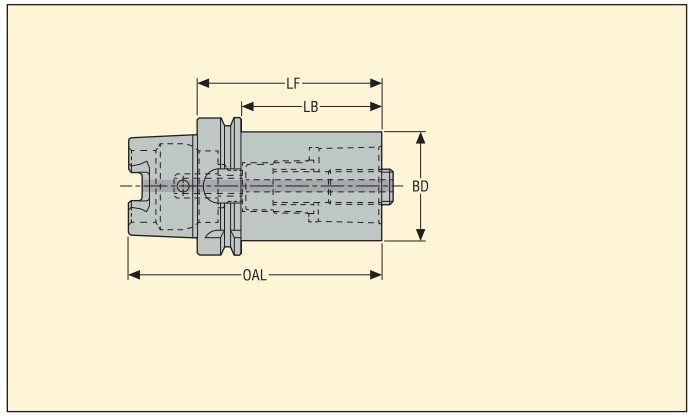

Strana stroje Kužel	Strana obrobku Seco-Capto™ vel.	Objednací kód	Rozměry v mm LF	LB	BD	OAL	Otvor RFID	Vyvá-žení	KG
HSK-T63									
	C4	C4-390.411-63080	80,0	54,0	40,0	112,0	0	G6.3	1,00
	C5	C5-390.411-63090	90,0	64,0	50,0	122,0	0	G6.3	1,30
HSK-T100									
	C4	C4-390.411-100090	90,0	61,0	40,0	140,0	0	G6.3	2,40
	C5	C5-390.411-100100	100,0	71,0	50,0	150,0	0	G6.3	2,70
	C6	C6-390.411-100110	110,0	81,0	63,0	160,0	0	G6.3	3,30
	C8	C8-390.411-100120	120,0	91,0	80,0	170,0	0	G6.3	4,50

Dostupnost ověřte prosím v aktuálním ceníku a seznamu produktů na skladě.
Opomenutí upnutí trubice chlazení nebo těsnicí zátky může mít za následek poškození vřetena stroje.

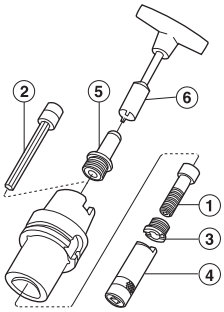

Příslušenství:
2 = prodlužovací klíč
4 = klíč pojistné matice
6 = klíč chladicí trubice

Náhradní díly:
1 = středový šroub
3 = pojistná matice
5 = chladicí trubice*

Příslušenství

Pro	Prodlužovací klíč	Klíč	Klíč pojistné matice
	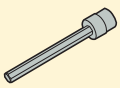		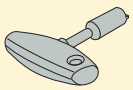
C4-390.411-63080	5680015-05	5680094-04	5680065-10
C4-390.411-100090	5680015-05	5680094-06	5680065-10
C5-390.411-63090	5680015-01	5680094-04	5680065-11
C5-390.411-100100	5680015-01	5680094-06	5680065-11
C6-390.411-100110	5680015-02	5680094-06	5680065-12
C8-390.411-100120	5680015-02	5680094-06	5680065-12

Náhradní díly*

Pro	Středový šroub	Chladicí trubice	Pojistná matice
	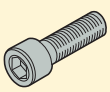		
C4-390.411-63080	5512063-07	5692020-04	5512091-03
C4-390.411-100090	5512063-07	5692020-06	5512091-03
C5-390.411-63090	5512063-08	5692020-04	5512091-01
C5-390.411-100100	5512063-08	5692020-06	5512091-01
C6-390.411-100110	5512063-09	5692020-06	5512091-02
C8-390.411-100120	5512063-09	5692020-06	5512091-02

* Součástí dodávky každého základního držáku Seco-Capto™ HSK je i speciální chladicí trubice.

EPB GL – držáky Steadyline® GL, průměry těles 25, 32, 40 a 50 mm

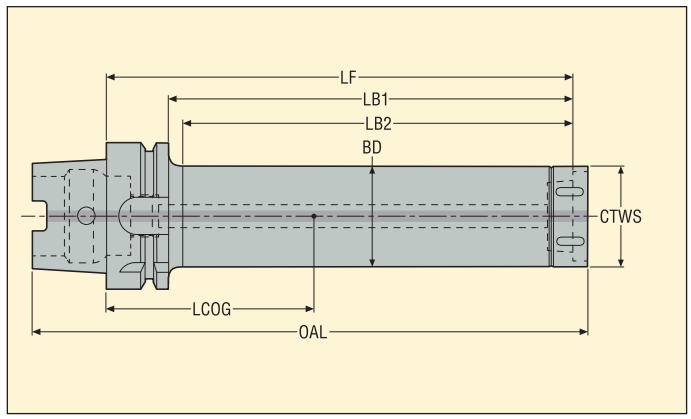

- S dynamickým tlumením, pro přímé použití
- S vnitřním chlazením
- Hlavy GL pro soustružení a vyvrtávání viz katalogy MN Soustružení a MN Obrábění otvorů

Strana stroje Kužel	Strana obrobku Připojení GL CTWS	Objednací kód	Rozměry v mm LF	LB1	LB2	BD	OAL	LCOG	Max. ot/min*	Otvor RFID	Vyvá-žení	KG
HSK-T/A63												
	GL25	**HSKTA63-GL25-130-K**	130,0	104,0	101,0	25,0	166,5	37,0	10000	1	PB	1,10
	GL25	**HSKTA63-GL25-180-K**	180,0	154,0	151,0	25,0	216,5	57,7	8000	1	PB	1,30
	GL25	**HSKTA63-GL25-230-K**	230,0	204,0	201,0	25,0	266,5	80,3	6000	1	PB	1,50
	GL32	**E9374-D32-160-GL32**	160,0	134,0	128,0	32,0	197,4	58,9	10000	1	PB	1,60
	GL32	**E9374-D32-224-GL32**	224,0	198,0	192,0	32,0	261,4	90,2	8000	1	PB	2,00
	GL40	**E9374-D40-208-GL40**	208,0	182,0	176,0	40,0	246,4	92,8	8000	1	PB	2,70
	GL40	**E9374-D40-288-GL40**	288,0	262,0	256,0	40,0	326,4	134,4	6000	1	PB	3,50
	GL50	**E9374-D50-268-GL50**	268,0	242,0	240,5	50,0	307,4	131,8	6000	1	PB	4,80
	GL50	**E9374-D50-368-GL50**	368,0	342,0	340,5	50,0	407,4	184,8	4000	1	PB	6,40
HSK-T/A100												
	GL32	**E9376-D32-160-GL32**	160,0	131,0	125,0	32,0	215,4	32,9	10000	1	PB	3,00
	GL32	**E9376-D32-224-GL32**	224,0	195,0	189,0	32,0	279,4	55,0	8000	1	PB	3,40
	GL32	**E9376-D32-288-GL32**	288,0	259,0	253,0	32,0	343,4	80,5	6000	1	PB	3,80
	GL40	**E9376-D40-208-GL40**	208,0	179,0	173,0	40,0	264,4	62,8	8000	1	PB	4,10
	GL40	**E9376-D40-288-GL40**	288,0	259,0	253,0	40,0	344,4	98,3	6000	1	PB	4,90
	GL40	**E9376-D40-368-GL40**	368,0	339,0	333,0	40,0	424,4	139,8	5000	1	PB	5,80
	GL50	**E9376-D50-268-GL50**	268,0	239,0	234,0	50,0	325,4	104,3	6000	1	PB	6,20
	GL50	**E9376-D50-368-GL50**	368,0	339,0	334,0	50,0	425,4	154,3	4000	1	PB	7,80
	GL50	**E9376-D50-468-GL50**	468,0	439,0	434,0	50,0	525,4	211,6	2500	1	PB	9,70

* Max. ot/min pouze při rotačním vyvrtávání.

Příslušenství

Pro	Vyměnitelný třmen momentového klíče	Momentový klíč
	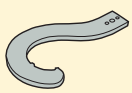	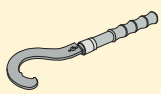
GL25	–	–
GL32	SL00-32	SL00-32.250
GL40	SL00-40	SL00-40.350
GL50	SL00-50	SL00-50.550

Náhradní díly

Pro	Zajišťovací klíč
	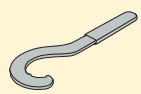
GL25	SL25
GL32	SL32
GL40	SL40
GL50	SL50

Dostupnost ověřte prosím v aktuálním ceníku a seznamu produktů na skladě.

EPB BA – držáky Steadyline® BA, průměry těles 60 a 80 mm

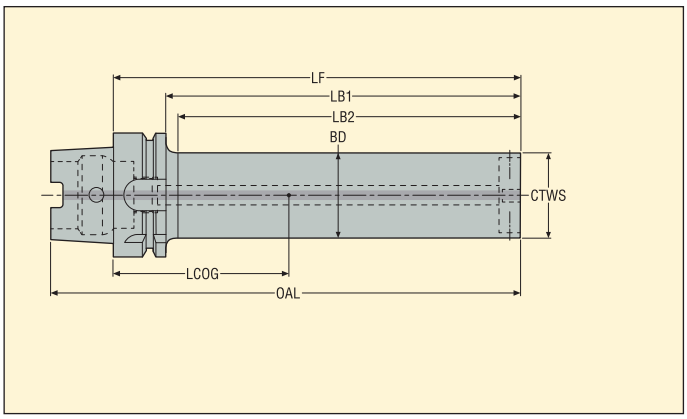

- S dynamickým tlumením, pro přímé použití
- Pro adaptéry BA/GL se soustružnickými hlavami GL
- S vnitřním chlazením

Strana stroje Kužel	Strana obrobku Připojení BA CTWS	Objednací kód	Rozměry v mm LF	BD	LB1	LB2	OAL	LCOG	Max. ot/min*	Otvor RFID	Vyvá-žení	KG
HSK-T/A100												
	BA060	E9376-D60-301-BA060	301,0	60,0	256,0	251,0	351,0	133,1	4000	1	PB	8,90
	BA060	E9376-D60-421-BA060	421,0	60,0	376,0	371,0	471,0	197,2	3000	1	PB	11,80
	BA060	E9376-D60-541-BA060	541,0	60,0	496,0	491,0	591,0	260,6	2000	1	PB	14,50
	BA080	E9376-D80-421-BA080	421,0	80,0	376,0	371,0	471,0	209,7	3000	1	PB	19,40
	BA080	E9376-D80-581-BA080	581,0	80,0	536,0	531,0	631,0	295,5	2000	1	PB	26,20

* Max. ot/min pouze při rotačním vyvrtávání.

Příslušenství

Pro	Zajišťovací klíč
BA060	03H04
BA080	03H05

Náhradní díly

Pro	Upínací šroub
BA060	90FQ4
BA080	90FQ52

Dostupnost ověřte prosím v aktuálním ceníku a seznamu produktů na skladě.

EPB 5603 – Držáky Shrinkfit, typ DIN

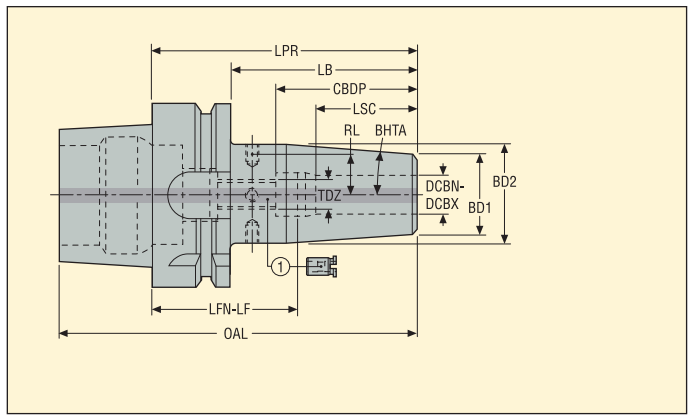

- Házení max. 3 µm na 3 x ∅ DCBN-DCBX (přímé házení 3 µm)
- Dodáváno s jedním dorazovým šroubem

Strana stroje Kužel	Strana obrobku DCBN-DCBX mm	Objednací kód	Rozměry v mm LPR	LB	CBDP	LSC	BD2	BD1	OAL	LFN-LF	TDZ	BHTA°	RL mm	**	Otvor RFID	Vyvá-žení	KG
HSK-E32	3	E934156030345	45,0	25,0	16,0	13,0	20,0	15,0	61,0	30,5-32,0	M5x0.8	4,5	10,5	**	0	G2.5	0,16
	4	E934156030445	45,0	25,0	18,0	15,0	20,0	15,0	61,0	28,5-30,0	M5x0.8	4,5	10,5	**	0	G2.5	0,20
	6	E934156030650	50,0	30,0	33,0	22,0	27,0	21,0	66,0	18,5-28,0	M5x0.8	4,5	10,5	**	0	G2.5	0,22
	8	E934156030850	50,0	30,0	33,0	26,0	27,0	21,0	66,0	18,5-24,0	M6x1	4,5	10,5	**	0	G2.5	0,30

Dostupnost ověřte prosím v aktuálním ceníku a seznamu produktů na skladě. * Těsnicí zátky, chladicí trubice a klíče na trubice HSK viz str. 306.
** Velmi krátké držáky nemají závit pro dorazový šroub ani otvory se závitem pro vyvažovací šrouby a nejsou kompatibilní se standardními spojovacími pouzdry pro chlazení Easyshrink® . Nástavce Shrinkfit viz str. 235.

EPB 5603 – Držáky Shrinkfit, typ DIN

HSK-E

- Házení max. 3 µm na 3 x ∅ DCBN-DCBX (přímé házení 3 µm)
- Dodáváno s jedním dorazovým šroubem

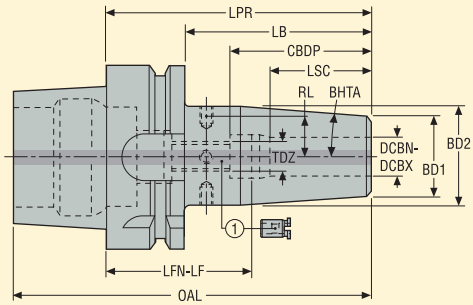

Náhradní díly:
1 = dorazový šroub

Strana stroje Kužel	Strana obrobku DCBN-DCBX mm	Objednací kód	Rozměry v mm LPR	LB	CBDP	LSC	BD2	BD1	OAL	LFN-LF	TDZ	BHTA°	RL mm	**	Otvor RFID	Vyvá-žení	KG
HSK-E40	3	E934256030350	50,0	30,0	31,0	13,0	20,0	15,0	70,0	20,5-37,0	M5x0.8	4,5	10,5	**	0	G2.5	0,30
	4	E934256030450	50,0	30,0	31,0	15,0	20,0	15,0	70,0	20,5-35,0	M5x0.8	4,5	10,5	**	0	G2.5	0,30
	6	E934256030650	50,0	30,0	31,0	22,0	27,0	21,0	70,0	20,5-28,0	M5x0.8	4,5	10,5	**	0	G2.5	0,30
	6	E934256030670	70,0	50,0	37,5	22,0	27,0	21,0	90,0	34,0-48,0	M5x0.8	4,5	10,5		0	G2.5	0,40
	8	E934256030870	70,0	50,0	37,5	26,0	27,0	21,0	90,0	34,0-44,0	M6x1	4,5	10,5		0	G2.5	0,36
	10	E934256031055	55,0	35,0	36,0	31,0	32,0	24,0	75,0	20,5-24,0	M8x1	4,5	13,0	**	0	G2.5	0,40
	12	E934256031260	60,0	40,0	41,0	34,0	32,0	24,0	80,0	20,5-26,0	M10x1	4,5	13,0	**	0	G2.5	0,40
	16	E934256031665	65,0	45,0	46,0	39,0	34,0	27,0	85,0	20,5-26,0	M12x1	4,5	14,0	**	0	G2.5	0,40

** Velmi krátké držáky nemají závit pro dorazový šroub ani otvory se závitem pro vyvažovací šrouby a nejsou kompatibilní se standardními spojovacími pouzdry pro chlazení Easyshrink® . Nástavce Shrinkfit viz str. 235.

Příslušenství

Pro	Vyvažovací šrouby
E934256030670	90ZQ01
E934256030870	90ZQ01

Náhradní díly

Pro	Dorazový šroub
E934256030670	19BDR05165
E934256030870	19BDR06165

Dostupnost ověřte prosím v aktuálním ceníku a seznamu produktů na skladě.

* Těsnicí zátky, chladicí trubice a klíče na trubice HSK viz str. 306

EPB 5603 – Držáky Shrinkfit, typ DIN

HSK-E

- Házení max. 3 µm na 3 x ∅ DCBN-DCBX (přímé házení 3 µm)
- Dodáváno s jedním dorazovým šroubem

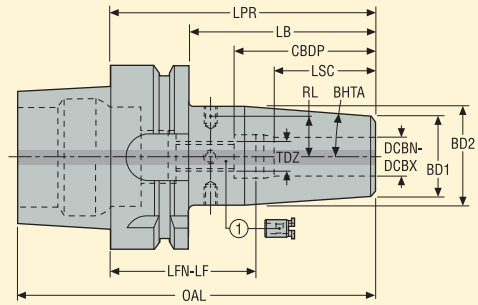

Náhradní díly:
1 = dorazový šroub

Strana stroje Kužel	Strana obrobku DCBN-DCBX mm	Objednací kód	Rozměry v mm LPR	LB	CBDP	LSC	BD2	BD1	OAL	LFN-LF	TDZ	BHTA°	RL mm	**	Otvor RFID	Vyvá-žení	KG
HSK-E50																	
	3	E934356030355	55,0	29,0	31,0	13,0	20,0	15,0	80,0	25,5-42,0	M5x0.8	4,5	10,5	**	0	G2.5	0,50
	4	E934356030455	55,0	29,0	31,0	15,0	20,0	15,0	80,0	25,5-40,0	M5x0.8	4,5	10,5	**	0	G2.5	0,45
	6	E934356030655	55,0	29,0	32,0	22,0	27,0	21,0	80,0	24,5-33,0	M5x0.8	4,5	10,5	**	0	G2.5	0,50
	8	E934356030855	55,0	29,0	32,0	22,0	27,0	21,0	80,0	24,5-33,0	M6x1	4,5	10,5	**	0	G2.5	0,50
	10	E934356031060	60,0	34,0	37,0	31,0	32,0	24,0	85,0	24,5-29,0	M8x1	4,5	13,0	**	0	G2.5	0,60
	12	E934356031265	65,0	39,0	42,0	34,0	32,0	24,0	90,0	24,5-31,0	M10x1	4,5	13,0	**	0	G2.5	0,60
	12	E934356031290	90,0	64,0	47,5	34,0	32,0	24,0	115,0	44,0-56,0	M10x1	4,5	13,0		0	G2.5	0,70
	16	E934356031670	70,0	44,0	47,0	39,0	34,0	27,0	95,0	24,5-31,0	M12x1	4,5	14,0	**	0	G2.5	0,60

** Velmi krátké držáky nemají závit pro dorazový šroub ani otvory se závitem pro vyvažovací šrouby a nejsou kompatibilní se standardními spojovacími pouzdry pro chlazení Easyshrink® . Nástavce Shrinkfit viz str. 235.

Příslušenství

Pro	Vyvažovací šrouby
E934356031290	90ZQ01

Náhradní díly

Pro	Dorazový šroub
E934356031290	19BDR10165

Dostupnost ověřte prosím v aktuálním ceníku a seznamu produktů na skladě.

* Těsnicí zátky, chladicí trubice a klíče na trubice HSK viz str. 306

EPB 5801 – Držáky Shrinkfit, typ pro obrábění forem a zápustek

HSK-E

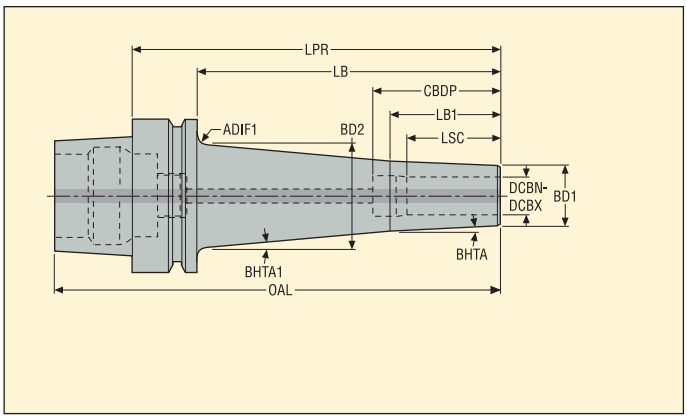

- Házení max. 3 µm na 3 x ∅ DCBN-DCBX (přímé házení 3 µm)

Strana stroje Kužel	Strana obrobku DCBN-DCBX mm	Objednací kód	Rozměry v mm LPR	LB	CBDP	LB1	LSC	BD1	BD2	OAL	BHTA°	BHTA1°	ADIF1 mm	Otvor RFID	Vyvá-žení	KG
HSK-E40																
	3	E934258010360	60,0	40,0	–	40,0	13,0	9,0	13,14	80,0	3,0	3,0	7	0	G2.5	0,23
	3	E9342580103100	100,0	80,0	–	25,0	13,0	9,0	21,50	120,0	3,0	5,0	6	0	G2.5	0,30
	4	E934258010460	60,0	40,0	–	40,0	15,0	10,0	14,20	80,0	3,0	3,0	7	0	G2.5	0,24
	4	E9342580104100	100,0	80,0	–	25,0	15,0	10,0	22,50	120,0	3,0	5,0	7	0	G2.5	0,32
	6	E934258010660	60,0	40,0	40,0	40,0	26,0	12,0	16,20	80,0	3,0	3,0	7	0	G2.5	0,25
	6	E9342580106100	100,0	80,0	40,0	32,0	26,0	12,0	24,00	120,0	3,0	5,0	6	0	G2.5	0,34
	8	E934258010860	60,0	40,0	42,0	40,0	30,0	16,0	20,14	80,0	3,0	3,0	7	0	G2.5	0,27
	10	E934258011060	60,0	40,0	42,0	40,0	32,0	18,0	22,20	80,0	3,0	3,0	–	0	G2.5	0,28
HSK-E50																
	3	E9343580103100	100,0	74,0	–	25,0	13,0	9,0	20,20	125,0	3,0	5,0	7	0	G2.5	0,50
	4	E9343580104100	100,0	74,0	–	25,0	15,0	10,0	21,20	125,0	3,0	5,0	7	0	G2.5	0,51
	6	E9343580106100	100,0	74,0	40,0	32,0	26,0	12,0	22,70	125,0	3,0	5,0	7	0	G2.5	0,53
	8	E9343580108100	100,0	74,0	44,0	36,0	30,0	16,0	26,50	125,0	3,0	5,0	7	0	G2.5	0,59

Dostupnost ověřte prosím v aktuálním ceníku a seznamu produktů na skladě.

* Těsnicí zátky, chladicí trubice a klíče na trubice HSK viz str. 306

Nástavce Shrinkfit viz str. 235

EPB 5672 – Vysoce přesná kleštinová sklíčidla

HSK-E

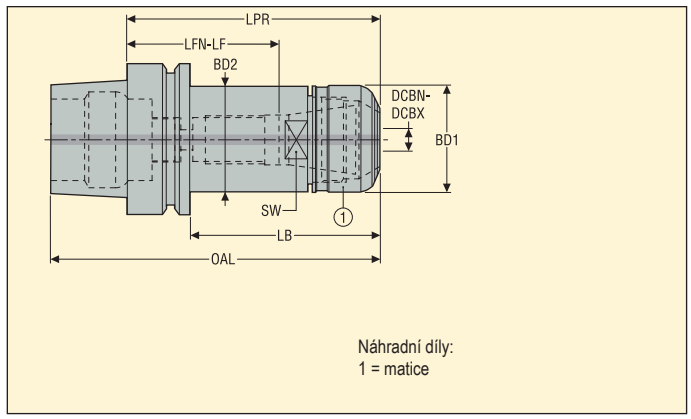

- Házení max. 3 µm na 3 x ∅ DCBN-DCBX
- Schopnost přenášet vysoký krouticí moment
- Vysoké ot/min

Strana stroje Kužel	Strana obrobku Kapacita DCBN-DCBX mm	Objednací kód	Velikost kleštiny a sklíčidla	Rozměry v mm LPR	BD2	BD1	OAL	LB	LFN-LF*	SW***	**	Otvor RFID	Vyvá-žení	KG
HSK-E25														
	0,5-10,0	E934056721655R	HP 16R	55,0	24,0	24,0	68,0	45,0	24,0-25,0	21,0	**	0	G2.5	0,14
HSK-E32														
	0,5-7,0	E934156721150	HP 11	50,0	16,0	16,0	66,0	30,0	14,0-32,0	13,0	**	0	G2.5	0,2
	0,5-10,0	E934156721660R	HP 16R	60,0	24,0	24,0	76,0	40,0	29,0-30,0	21,0	**	0	G2.5	0,24
HSK-E40														
	0,5-7,0	E934256721150	HP 11	50,0	16,0	16,0	70,0	30,0	14,0-32,0	13,0	**	0	G2.5	0,3
	0,5-10,0	E934256721660	HP 16	60,0	30,0	30,0	80,0	40,0	29,0-30,0	27,0	**	0	G2.5	0,36
	0,5-10,0	E9342567216120	HP 16	120,0	30,0	30,0	140,0	100,0	89,0-90,0	27,0		0	G2.5	0,67
	1,0-16,0	E934256722570	HP 25	70,0	40,0	40,0	90,0	50,0	14,0-32,0	36,0	**	0	G2.5	0,47
HSK-E50														
	0,5-10,0	E934356721660	HP 16	60,0	30,0	30,0	85,0	34,0	29,0-30,0	27,0	**	0	G2.5	0,54
	0,5-10,0	E9343567216120	HP 16	120,0	30,0	30,0	145,0	94,0	89,0-90,0	27,0		0	G2.5	0,83
	1,0-16,0	E934356722570	HP 25	70,0	40,0	40,0	95,0	44,0	14,0-32,0	36,0	**	0	G2.5	0,67

Kleštiny ER HP typ 5672 viz str. 328-332. Pro velikost sklíčidla **HP 16R** použijte velikost kleštiny ER HP 16.. * **LFN-LF** při použití koncového dorazového šroubu.
** Sklíčidlo bez závitu pro dorazový šroub. *** Plošky zabraňující rotaci sklíčidla při dotažení matice kleštiny - HSK-E kužele nemají unášecí drážky.

Příslušenství****

Náhradní díly

Pro velikost	Objímka	Klíč upínací matice	Dorazový šroub	Momentový klíč	Matice
		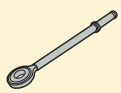		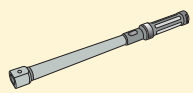	
HP 11	03ER016	03BR016	19B5870812P1	03DYD010100	08B567211
HP 16	03ER030	03BR030	19B58711	03DYD010100	08B567216
HP 16R	03ER024	03BR024	19B58711	03DYD010100	08B567216R
HP 25	03ER040	03BR040	19B58718	03DYD020200	08B567225

Dostupnost ověřte prosím v aktuálním ceníku a seznamu produktů na skladě.
**** Při použití dorazového šroubu může kontakt kuželové části šroubu se stopkou nástroje zvýšit házení nástroje. Doporučené utahovací momenty viz str. 44.
Těsnicí zátky, chladicí trubice a klíče na trubice HSK viz str. 306.

EPB 5675 – Kleštinová sklíčidla ER – ISO 15488

HSK-E

- Házení max. 10 µm na 3 x ∅ DCBN-DCBX

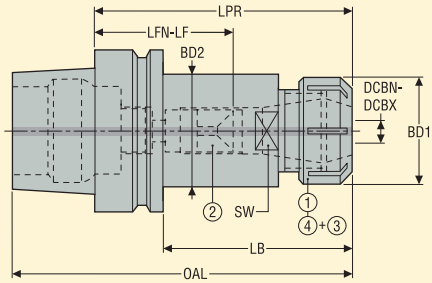

Příslušenství:
3 = těsnící kroužek***
4 = těsnící matice

Náhradní díly:
1 = matice
2 = dorazový šroub

Strana stroje / Kužel	Strana obrobku / Kapacita DCBN-DCBX mm	Objednací kód	Velikost kleštiny a sklíčidla	Rozměry v mm LPR	BD2	BD1	OAL	LB	LFN-LF	SW**	Otvor RFID	Vyvá-žení	KG
HSK-E32													
	0,5-10,0	E934156751660	ER 16	60,0	26,0	32,0	76,0	40,0	24,0-30,0	22,0	0	G2.5	0,25
HSK-E40													
	0,5-10,0	E934256751660	ER 16	60,0	32,0	32,0	80,0	40,0	26,0-30,0	27,0	0	G2.5	0,36
	1,0-16,0	E934256752570	ER 25	70,0	34,0	42,0	90,0	50,0	–	30,0	0	G2.5	0,45
HSK-E50													
	0,5-10,0	E9343567516100	ER 16	100,0	32,0	32,0	125,0	74,0	53,0-68,0	21,0	0	G2.5	0,76
	1,0-16,0	E9343567525100	ER 25	100,0	42,0	42,0	125,0	74,0	44,0-62,0	38,0	0	G2.5	0,97
	2,0-20,0	E9343567532100	ER 32	100,0	42,0	50,0	125,0	74,0	45,0-60,0	38,0	0	G2.5	0,98

Nástavce a kleštiny ER viz str. 236, 333-334
** Plošky zabraňující rotaci sklíčidla při dotažení matice kleštiny - HSK-E kužele nemají unášecí drážky

Příslušenství***

Náhradní díly

Pro velikost	Těsnící matice	Objímka	Klíč upínací matice	Klíč upínací matice 1	Momentový klíč	Matice	Dorazový šroub
ER 16	08B587516IC	03ER032	03B587516	03BR032	03DYD010100	08B587516X	19B58711
ER 25	08B587525IC	03ER042	03B587525	03BR042	03DYD020200	08B587525X	19B58718
ER 32	08B587532IC	03ER050	03B587532	03BR050	03DYD020200	08B587532X	19B58722

Dostupnost ověřte prosím v aktuálním ceníku a seznamu produktů na skladě.
* Těsnicí zátky, chladicí trubice a klíče na trubice HSK viz str. 306
*** Těsnicí kroužky ER viz str. 339

EPB 5555/5556 – Steadyline®, antivibrační držáky nástrčných fréz

DIN 69871-ADB

- S dynamickým tlumením, pro přímé použití
- Házení max. 5 µm
- S přívodními kanálky chlazení procházejícími trnem

Provedení 1 (5555)

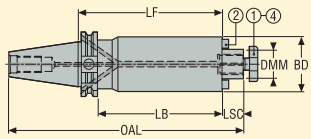

Provedení 2 (5556)

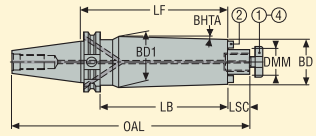

Příslušenství:
4 = upínací šroub, s kanálky chlazení

Náhradní díly:
1 = upínací šroub*
2 = unašeč/šroub pro unašeč

Strana stroje Kužel	Strana obrobku DMM mm	Objednací kód	Rozměry v mm LF	BD	BD1	OAL	LB	LSC	Prove-dení	BHTA°	Otvor RFID	Vyvá-žení	KG
DIN40 ADB													
	16	E3469555516160	160,0	38,0	38,0	245,4	141,0	17,0	1	–	1	PB	2,12
	22	E3469555522210	210,0	48,0	48,0	297,4	191,0	19,0	1	–	1	PB	3,74
	22	E3469555622260	260,0	48,0	63,2	347,4	241,0	19,0	2	1,9	1	PB	5,56
DIN50 ADB													
	22	E3471555522210	210,0	48,0	48,0	330,7	191,0	19,0	1	–	1	PB	5,36
	22	E3471555622260	260,0	48,0	66,0	380,7	241,0	19,0	2	2,0	1	PB	7,52
	27	E3471555527260	260,0	60,0	60,0	382,7	241,0	21,0	1	–	1	PB	8,52
	27	E3471555627320	320,0	60,0	79,5	442,7	301,0	21,0	2	1,7	1	PB	12,26
	32	E3471555532330	330,0	78,0	78,0	455,7	311,0	24,0	1	–	1	PB	14,96
	40	E3471555540350	350,0	89,0	89,0	475,7	331,0	27,0	1	–	1	PB	20,40

DMM 40, obsahuje 4 otvory se závitem na čelní ploše dle DIN 6357.

Příslušenství

Pro kužel/ DMM	Upínací šroub, s kanálky chlazení	Klíč upínací matice
		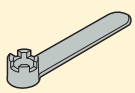
DIN40/ 16	5801608L	5811608
DIN40/ 22	5802210L	5812210
DIN50/ 22	5802210L	5812210
DIN50/ 27	5802712L	5812712
DIN50/ 32	5803216L	5813216
DIN50/ 40	5804020L	5814020

Náhradní díly*

Pro kužel/ DMM	Upínací šroub	Zátka	Šroub	Unašeč
			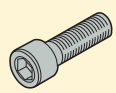	
DIN40/ 16	5801608	950A0406	950D0312	16C2080810A
DIN40/ 22	5802210	950A0406	950D0416	16C2101111
DIN50/ 22	5802210	950A0606	950D0416	16C2101111
DIN50/ 27	5802712	950A0606	950D0516	16C2121214A
DIN50/ 32	5803216	950A0606	950D0516	16C2141421A
DIN50/ 40	5804020	950A0606	950D0616	16C2161621A

Dostupnost ověřte prosím v aktuálním ceníku a seznamu produktů na skladě.

* Tyto upínací šrouby mají stejné rozměry jako originálně dodávané: zkontrolujte, zda jsou jejich délky vhodné pro upínání fréz, které hodláte používat, viz pokyny dodávané s držáky nebo str. 32

EPB 5525/5524 – Držáky válcové frézy, s průchozími kanálky chlazení

DIN 69871-ADB

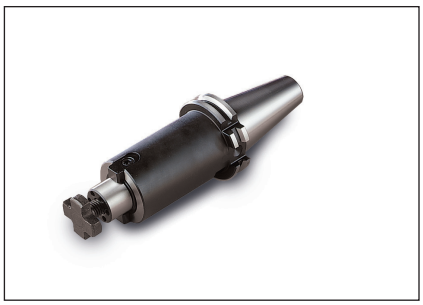

- Házení max. 5 µm
- S přívodními kanálky chlazení procházejícími trnem

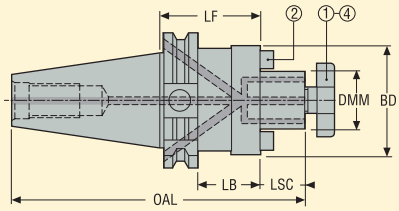

Příslušenství:
4 = upínací šroub, s kanálky chlazení

Náhradní díly:
1 = upínací šroub
2 = unašeč/šroub pro unašeč

Strana stroje Kužel	Strana obrobku DMM mm	Objednací kód	Rozměry v mm LF	BD	OAL	LB	LSC	*	Otvor RFID	Vyvá-žení	KG
DIN40 ADB											
	16	E346955251635	35,0	38,0	120,4	16,0	17,0		1	PB	0,94
	16	E3469552516100	100,0	38,0	185,4	81,0	17,0		1	PB	1,46
	22	E346955252235	35,0	48,0	122,4	16,0	19,0		1	PB	1,05
	22	E3469552522100	100,0	48,0	187,4	81,0	19,0		1	PB	1,90
	27	E346955252745	45,0	60,0	134,4	26,0	21,0	*	1	PB	1,30
	27	E3469552527100	100,0	60,0	189,4	81,0	21,0		1	PB	3,55
	32	E346955253250	50,0	78,0	142,4	–	24,0		1	PB	1,74
	40	E346955254050	50,0	89,0	145,4	–	27,0		1	PB	1,98
	27	E346955242735	35,0	48,0	124,4	16,0	21,0	*	1	PB	1,10

DMM 40, obsahuje 4 otvory se závitem na čelní ploše dle DIN 6357.

* Průměr BD je u typu 5524 menší než u typu 5525.

Příslušenství

Pro DMM	Upínací šroub, s kanálky chlazení	Klíč upínací matice
		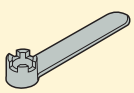
16	5801608L	5811608
22	5802210L	5812210
27/5524	5802712L	5812712
27100/5525	5802712L	5812712
2745/5525	5802712L	5812712
32	5803216L	5813216
40	5804020L	5814020

Náhradní díly

Pro DMM	Upínací šroub	Zátka	Šroub	Unašeč
			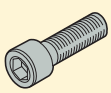	
16	5801608	950A0406	950D0312	16C10810164
22	5802210	950A0406	951D0416	16C11012206
27/5524	5802712	950A0406	951D0512	16C127
27100/5525	5802712	950A0406	951D0516	16C11214243
2745/5525	5802712	950A0406	951D0512	16C127
32	5803216	950A0406	951D0516	16C2141421
40	5804020	950A0406	951D0616	16C2161621

Dostupnost ověřte prosím v aktuálním ceníku a seznamu produktů na skladě.

EPB 5525/5524 – Držáky válcové frézy, s průchozími kanálky chlazení

DIN 69871-ADB

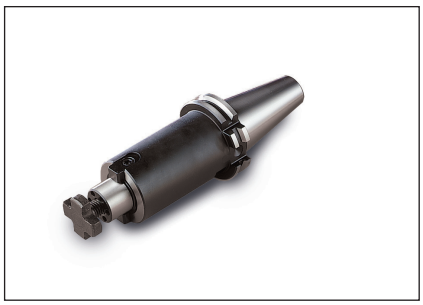

- Házení max. 5 µm
- S přívodními kanálky chlazení procházejícími trnem

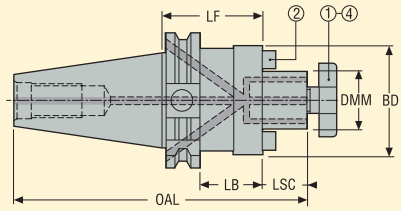

Příslušenství:
4 = upínací šroub, s kanálky chlazení

Náhradní díly:
1 = upínací šroub
2 = unašeč/šroub pro unašeč

Strana stroje Kužel	Strana obrobku DMM mm	Objednací kód	Rozměry v mm LF	BD	OAL	LB	LSC	Otvor RFID	Vyvá-žení	KG
DIN50 ADB	16	E3471552516100	100,0	38,0	218,7	81,0	17,0	1	PB	3,80
	22	E347155252235	35,0	48,0	155,7	16,0	19,0	1	PB	3,00
	22	E3471552522100	100,0	48,0	220,7	81,0	19,0	1	PB	4,75
	22	E3471552522160	160,0	48,0	280,7	141,0	19,0	1	PB	5,15
	27	E347155252740	40,0	60,0	162,7	21,0	21,0	1	PB	3,20
	27	E3471552527100	100,0	60,0	222,7	81,0	21,0	1	PB	5,10
	27	E3471552527160	160,0	60,0	282,7	141,0	21,0	1	PB	6,10
	32	E347155253250	50,0	78,0	175,7	31,0	24,0	1	PB	4,00
	32	E3471552532100	100,0	78,0	225,7	81,0	24,0	1	PB	6,40
	32	E3471552532160	160,0	78,0	285,7	141,0	24,0	1	PB	8,40
	40	E347155254050	50,0	89,0	178,7	31,0	27,0	1	PB	4,10
	40	E3471552540100	100,0	89,0	228,7	81,0	27,0	1	PB	6,60
	40	E3471552540160	160,0	89,0	288,7	141,0	27,0	1	PB	8,70

DMM 40, obsahuje 4 otvory se závitem na čelní ploše dle DIN 6357.

Příslušenství

Pro DMM	Upínací šroub, s kanálky chlazení	Klíč upínací matice
		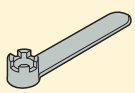
16	5801608L	5811608
22	5802210L	5812210
27	5802712L	5812712
32	5803216L	5813216
40	5804020L	5814020

Náhradní díly

Pro DMM	Upínací šroub	Zátka	Šroub	Unašeč
			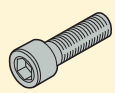	
16	5801608	950A0606	950D0312	16C10810164
22	5802210	950A0606	950D0416	16C11012206
27	5802712	950A0606	951D0512	16C11214243
32	5803216	950A0606	951D0516	16C2141421
40	5804020	950A0606	951D0616	16C2161621

Dostupnost ověřte prosím v aktuálním ceníku a seznamu produktů na skladě.

EPB 552 – Držáky válcové frézy, malé čelní průměry – ISO 3937

DIN 69871-AD

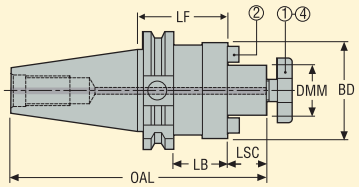

- Házení max. 5 µm
- Malý průměr čelní části BD dle ISO 3937, vhodné pro kotoučové frézy Seco typ B

Příslušenství:
4 = upínací šroub, s kanálky chlazení

Náhradní díly:
1 = upínací šroub
2 = unašeč/šroub pro unašeč

Strana stroje Kužel	Strana obrobku DMM mm	Objednací kód	Rozměry v mm LF	BD	OAL	LB	LSC	Otvor RFID	Vyvá-žení	KG
DIN40 AD	16	E44695521644	44,0	32,0	129,4	25,0	17,0	1	PB	0,95
	22	E44695522244	44,0	40,0	131,4	25,0	19,0	1	PB	1,09
	27	E44695522744	44,0	48,0	133,4	25,0	21,0	1	PB	1,24
	32	E44695523260	60,0	58,0	152,4	41,0	24,0	1	PB	1,72
DIN50 AD	22	E44715522244	44,0	40,0	164,7	25,0	19,0	1	PB	2,99
	27	E44715522744	44,0	48,0	166,7	25,0	21,0	1	PB	3,02
	32	E44715523244	44,0	58,0	169,7	25,0	24,0	1	PB	3,24
	40	E44715524044	44,0	70,0	172,7	25,0	27,0	1	PB	3,60

Příslušenství

Pro DMM	Upínací šroub, s kanálky chlazení	Klíč upínací matice 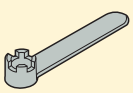
16	5801608L	5811608
22	5802210L	5812210
27	5802712L	5812712
32	5803216L	5813216
40	5804020L	5814020

Náhradní díly

Pro DMM	Upínací šroub	Šroub 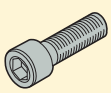	Unašeč
16	5801608	950D0308	16C116
22	5802210	951D0410	16C122
27	5802712	951D0512	16C127
32	5803216	951D0514	16C132
40	5804020	951D0616	16C140

Dostupnost ověřte prosím v aktuálním ceníku a seznamu produktů na skladě.

EPB 569 – Držáky frézy, montáž na přírubu – DIN 6357/ DIN 2079

DIN 69871-AD

- Házení max. 5 µm

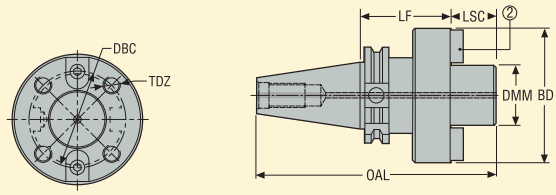

Náhradní díly:
2 = unašeč/šroub pro unašeč

Strana stroje Kužel	Strana obrobku DMM mm	Objednací kód	Rozměry v mm LF	BD	OAL	LSC	DBC	TDZ	Otvor RFID	Vyvá-žení	KG
DIN50 AD											
	40	E44715694070	70,0	89,0	201,7	30,0	66,7	M12	1	PB	5,15
	60	E44715696070	70,0	129,0	211,7	40,0	101,6	M16	1	PB	7,48

Náhradní díly

Pro DMM	Šroub	Unašeč
	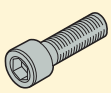	
40	951D0616	16C34040
60	951D1225	16C35060

Dostupnost ověřte prosím v aktuálním ceníku a seznamu produktů na skladě.

EPB 5657 – Držáky kotoučových fréz

DIN 69871-AD

- S nastavitelným posuvným trnem
- Nejvhodnější pro kotoučové frézy Seco typ A

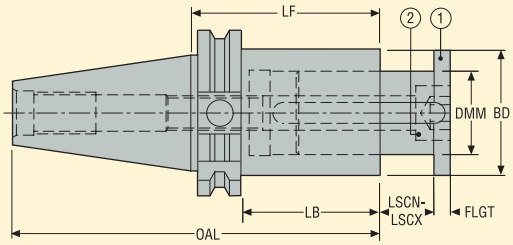

Náhradní díly:
1 = posuvný trn
2 = šroub

Strana stroje Kužel	Strana obrobku DMM mm	Objednací kód	Rozměry v mm LF	BD	OAL	LB	LSCN-LSCX	FLGT	Otvor RFID	Vyvá-žení	KG
DIN40 AD											
	22	E446956572265	65,0	35,0	133,4	45,9	0,0-12,0	4,0	1	PB	1,16
	27	E446956572765	65,0	42,0	133,4	45,9	0,0-15,0	5,0	1	PB	1,33
	32	E446956573290	90,0	48,0	158,4	70,9	0,0-24,0	6,0	1	PB	1,85
DIN50 AD											
	40	E4471565740100	100,0	58,0	201,7	80,9	0,0-30,0	7,0	1	PB	4,38
	50	E4471565750160	160,0	72,0	261,7	140,9	0,0-32,0	8,0	1	PB	7,06

Náhradní díly

Pro DMM	Šroub	Trn
	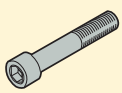	
22	19C565722	565722
27	19C565727	565727
32	950D1690	565732
40	19C565740	565740
50	19C565750	565750

Dostupnost ověřte prosím v aktuálním ceníku a seznamu produktů na skladě.

EPB 584 – Držáky s bočním upnutím, typ Weldon – DIN 1835 tvar B/ DIN 6535 tvar HB

DIN 69871-ADB

- Házení max. 3 µm
- Weldon ∅ DCBN-DCBX 16, 20, 25, 32 a 40 s broušeným čelem (kompatibilní se Seco-Weldon)

Provedení 1

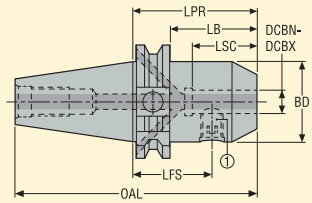

Provedení 2

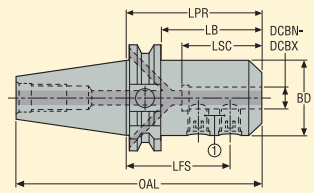

Náhradní díly:
1 = upínací šroub

Strana stroje Kužel	Strana obrobku DCBN-DCBX mm	Objednací kód	Rozměry v mm LPR	LB	LSC	BD	OAL	LFS	Provedení	Otvor RFID	Vyvážení	KG
DIN40 ADB												
	6	E34695840650	50,0	30,9	27,0	25,0	118,4	32,5	1	1	PB	0,88
	6	E346958406120	120,0	100,9	27,0	25,0	188,4	102,5	1	1	PB	1,13
	8	E34695840850	50,0	30,9	30,0	28,0	118,4	32,5	1	1	PB	0,93
	10	E34695841050	50,0	30,9	36,0	35,0	118,4	30,5	1	1	PB	0,99
	12	E34695841250	50,0	30,9	43,0	42,0	118,4	28,0	1	1	PB	1,04
	14	E34695841450	50,0	30,9	43,0	44,0	118,4	28,0	1	1	PB	1,05
	16	E34695841663	63,0	43,9	46,0	48,0	131,4	39,5	1	1	PB	1,28
	16	E346958416120	120,0	100,9	46,0	48,0	188,4	96,5	1	1	PB	2,05
	18	E34695841863	63,0	43,9	46,0	50,0	131,4	39,5	1	1	PB	1,30
	20	E34695842063	63,0	43,9	48,0	52,0	131,4	38,5	1	1	PB	1,30
	20	E346958420120	120,0	100,9	48,0	52,0	188,4	95,5	1	1	PB	2,20
	25	E346958425100	100,0	80,9	54,0	63,0	168,4	76,5	2	1	PB	2,18
	32	E346958432100	100,0	80,9	58,0	72,0	168,4	76,5	2	1	PB	2,53

Náhradní díly

Pro DCBN-DCBX	Upínací šroub	Zátka
6	951C0610	950A0406
8	951C0810	950A0406
10	951C1012	950A0406
12-14	951C1216	950A0406
16-18	951C1416	950A0406
20	951C1616	950A0406
25	951C1820	950A0406
32	951C2020	950A0406

Dostupnost ověřte prosím v aktuálním ceníku a seznamu produktů na skladě.

EPB 584 – Držáky s bočním upnutím, typ Weldon – DIN 1835 tvar B/ DIN 6535 tvar HB

DIN 69871-ADB

- Házení max. 3 µm
- Weldon ∅ DCBN-DCBX 16, 20, 25, 32 a 40 s broušeným čelem (kompatibilní se Seco-Weldon)

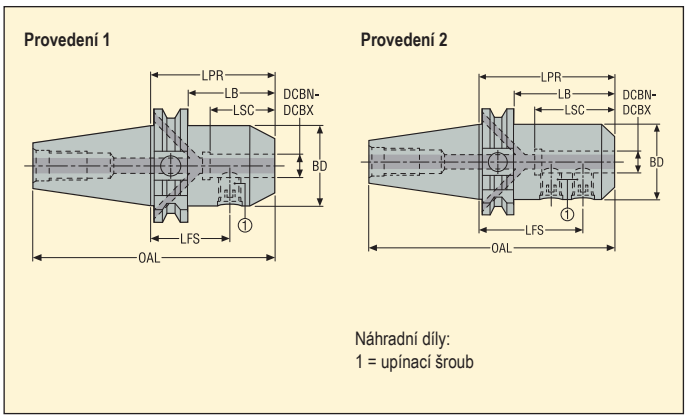

Strana stroje Kužel	Strana obrobku DCBN-DCBX mm	Objednací kód	Rozměry v mm LPR	LB	LSC	BD	OAL	LFS	Prove-dení	Otvor RFID	Vyvá-žení	KG
DIN50 ADB												
	6	E34715840663	63,0	43,9	27,0	25,0	164,75	45,5	1	1	PB	2,62
	6	E347158406120	120,0	100,9	27,0	25,0	221,75	102,5	1	1	PB	2,82
	8	E34715840863	63,0	43,9	30,0	28,0	164,75	45,5	1	1	PB	2,66
	8	E347158408120	120,0	100,9	30,0	28,0	221,75	102,5	1	1	PB	2,89
	10	E34715841063	63,0	43,9	36,0	35,0	164,75	43,5	1	1	PB	2,73
	10	E347158410120	120,0	100,9	36,0	35,0	221,75	100,5	1	1	PB	2,98
	12	E34715841263	63,0	43,9	43,0	42,0	164,75	41,0	1	1	PB	2,86
	12	E347158412120	120,0	100,9	43,0	42,0	221,75	98,0	1	1	PB	3,32
	14	E34715841463	63,0	43,9	43,0	44,0	164,75	41,0	1	1	PB	3,05
	16	E34715841663	63,0	43,9	46,0	48,0	164,75	39,5	1	1	PB	3,10
	16	E347158416120	120,0	100,9	46,0	48,0	221,75	96,5	1	1	PB	3,60
	18	E34715841863	63,0	43,9	46,0	50,0	164,75	39,5	1	1	PB	3,15
	20	E34715842063	63,0	43,9	48,0	52,0	164,75	38,5	1	1	PB	3,03
	20	E347158420120	120,0	100,9	48,0	52,0	221,75	95,5	1	1	PB	4,05
	25	E34715842580	80,0	60,9	54,0	65,0	181,75	56,5	2	1	PB	3,66
	25	E347158425120	120,0	100,9	54,0	65,0	221,75	96,5	2	1	PB	4,68
	32	E347158432100	100,0	80,9	58,0	72,0	201,75	76,5	2	1	PB	4,46
	40	E347158440120	120,0	100,9	68,0	80,0	221,75	90,5	2	1	PB	5,70
	50	E347158450130	130,0	110,9	78,0	100,0	231,75	95,5	2	1	PB	7,19

Náhradní díly

Pro DCBN-DCBX	Upínací šroub	Zátka
6	951C0610	950A0606
8	951C0810	950A0606
10	951C1012	950A0606
12-14	951C1216	950A0606
16-18	951C1416	950A0606
20	951C1616	950A0606
25	951C1820	950A0606
32-40	951C2020	950A0606
50	951C2425	950A0606

Dostupnost ověřte prosím v aktuálním ceníku a seznamu produktů na skladě.

EPB 5842 – Držáky s bočním upnutím, typ Weldon krátký

DIN 69871-ADB

- Házení max. 5 µm
- Weldon ∅ DCBN-DCBX 16, 20, 25, 32 a 40 s broušeným čelem (kompatibilní se Seco-Weldon)

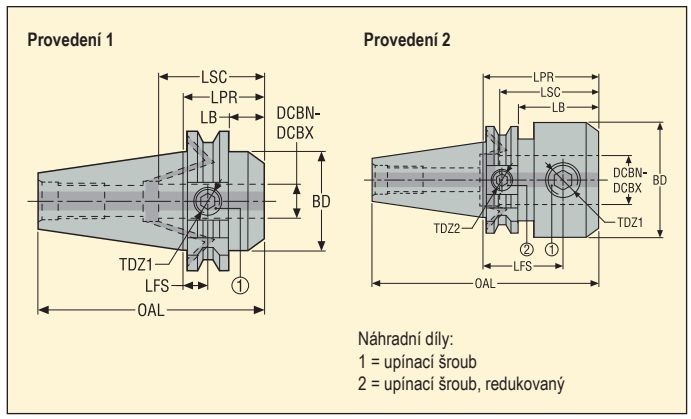

Strana stroje Kužel	Strana obrobku DCBN-DCBX mm	Objednací kód	Rozměry v mm LPR	LSC	LB	BD	OAL	LFS	TDZ1	TDZ2	Prove-dení	Otvor RFID	Vyvá-žení	KG
DIN40 ADB														
	20	E346958422035	35,0	48,0	15,9	50,0	103,4	10,5	M16	–	1	1	PB	0,90
	25	E346958422560	60,0	54,0	40,9	50,0	128,4	35,0	M18x2	M14	2	1	PB	1,20
	32	E346958423275	75,0	58,0	55,9	72,0	143,4	51,5	M20x2	M14	2	1	PB	1,80
DIN50 ADB														
	25	E347158422560	60,0	54,0	40,9	65,0	161,5	36,5	M18x2	M14	2	1	PB	3,35
DIN50 ADB/ CAT50														
	32	E347858423260	60,0	58,0	40,9	72,0	161,5	36,5	M20x2	M14	2	1	PB	3,32

Náhradní díly

Pro	Upínací šroub	Upínací šroub, redukovaný	Zátka
E346958422035	951C1614	–	950A0406
E346958422560	951C1814	–	950A0406
E346958423275	951C2020	950A1410	950A0406
E347158422560	951C1820	950A1416	950A0606
E347858423260	951C2020	950A1416	950A0606

Dostupnost ověřte prosím v aktuálním ceníku a seznamu produktů na skladě.

EPB 5603 – Držáky Shrinkfit, typ DIN

DIN 69871-ADB

- Házení max. 3 µm na 3 x ∅ DCBN-DCBX (přímé házení 3 µm)
- Dodáváno s jedním dorazovým šroubem

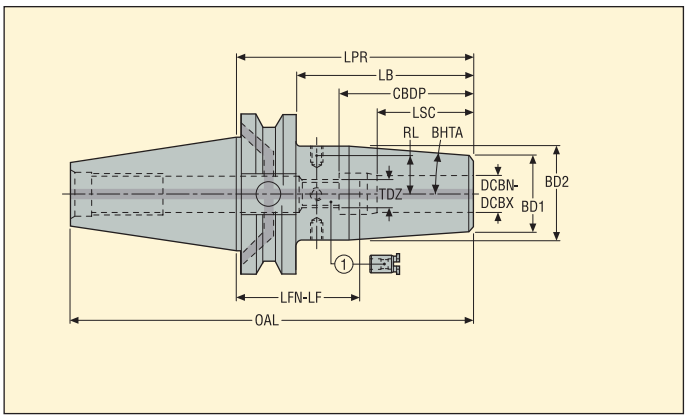

Strana stroje Kužel	Strana obrobku DCBN-DCBX mm	Objednací kód	Rozměry v mm LPR	LB	CBDP	LSC	BD2	BD1	OAL	LFN-LF	TDZ	BHTA°	RL mm	Otvor RFID	Vyvá-žení	KG
DIN40 ADB	6	E346956030680	80,0	60,9	37,5	22,0	27,0	21,0	148,4	44,0-58,0	M5x0.8	4,5	10,5	1	G2.5	1,01
	6	E3469560306120	120,0	100,9	37,5	22,0	27,0	21,0	188,4	84,0-98,0	M5x0.8	4,5	10,5	1	G2.5	1,18
	6	E3469560306160	160,0	140,9	37,5	22,0	27,0	21,0	228,4	124,0-138,0	M5x0.8	4,5	10,5	1	G2.5	1,40
	8	E346956030880	80,0	60,9	37,5	26,0	27,0	21,0	148,4	44,0-54,0	M6x1	4,5	10,5	1	G2.5	1,00
	8	E3469560308120	120,0	100,9	37,5	26,0	27,0	21,0	188,4	84,0-94,0	M6x1	4,5	10,5	1	G2.5	1,20
	8	E3469560308160	160,0	140,9	37,5	26,0	27,0	21,0	228,4	124,0-134,0	M6x1	4,5	10,5	1	G2.5	1,32
	10	E346956031080	80,0	60,9	42,5	31,0	32,0	24,0	148,4	39,0-49,0	M8x1	4,5	13,0	1	G2.5	1,06
	10	E3469560310120	120,0	100,9	42,5	31,0	32,0	24,0	188,4	79,0-89,0	M8x1	4,5	13,0	1	G2.5	1,30
	10	E3469560310160	160,0	140,9	42,5	31,0	32,0	24,0	228,4	119,0-129,0	M8x1	4,5	13,0	1	G2.5	1,52
	12	E346956031280	80,0	60,9	47,5	34,0	32,0	24,0	148,4	34,0-46,0	M10x1	4,5	13,0	1	G2.5	1,04
	12	E3469560312120	120,0	100,9	47,5	34,0	32,0	24,0	188,4	74,0-86,0	M10x1	4,5	13,0	1	G2.5	1,27
	12	E3469560312160	160,0	140,9	47,5	34,0	32,0	24,0	228,4	114,0-126,0	M10x1	4,5	13,0	1	G2.5	1,50
	14	E346956031480	80,0	60,9	47,5	34,0	34,0	27,0	148,4	34,0-46,0	M10x1	4,5	14,0	1	G2.5	1,09
	14	E3469560314120	120,0	100,9	47,5	34,0	34,0	27,0	188,4	74,0-86,0	M10x1	4,5	14,0	1	G2.5	1,35
	16	E346956031680	80,0	60,9	50,5	39,0	34,0	27,0	148,4	31,0-41,0	M12x1	4,5	14,0	1	G2.5	1,06
	16	E3469560316120	120,0	100,9	50,5	39,0	34,0	27,0	188,4	71,0-81,0	M12x1	4,5	14,0	1	G2.5	1,40
	16	E3469560316160	160,0	140,9	50,5	39,0	34,0	27,0	228,4	111,0-121,0	M12x1	4,5	14,0	1	G2.5	1,60
	18	E346956031880	80,0	60,9	50,5	39,0	42,0	33,0	148,4	31,0-41,0	M12x1	4,5	18,0	1	G2.5	1,30
	20	E346956032080	80,0	60,9	52,5	41,0	42,0	33,0	148,4	29,0-39,0	M16x1	4,5	18,0	1	G2.5	1,15
	20	E3469560320120	120,0	100,9	52,5	41,0	42,0	33,0	188,4	69,0-79,0	M16x1	4,5	18,0	1	G2.5	1,60
	25	E3469560325100	100,0	80,9	58,5	47,0	53,0	44,0	168,4	43,0-53,0	M16x1	4,5	23,5	1	G2.5	1,70

Nástavce Shrinkfit viz str. 235

Příslušenství

Pro DCBN-DCBX	Vyvažovací šrouby
6	90ZQ01
8	90ZQ01
10	90ZQ01
12-14	90ZQ01
16-18	90ZQ01
20-25	90ZQ01

Náhradní díly

Pro DCBN-DCBX	Zátka	Dorazový šroub
6	950A0406	19BDR05165
8	950A0406	19BDR06165
10	950A0406	19BDR08165
12-14	950A0406	19BDR10165
16-18	950A0406	19BDR12165
20-25	950A0406	19BDR16165

Dostupnost ověřte prosím v aktuálním ceníku a seznamu produktů na skladě.

EPB 5603 – Držáky Shrinkfit, typ DIN

DIN 69871-ADB

- Házení max. 3 µm na 3 x ∅ DCBN-DCBX (přímé házení 3 µm)
- Dodáváno s jedním dorazovým šroubem

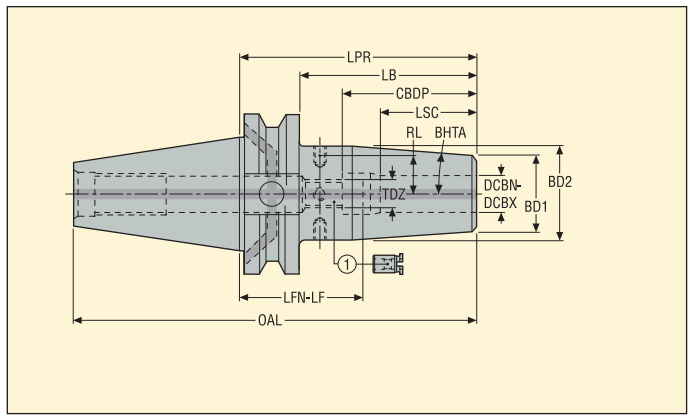

Strana stroje Kužel	Strana obrobku DCBN-DCBX mm	Objednací kód	Rozměry v mm LPR	LB	CBDP	LSC	BD2	BD1	OAL	LFN-LF	TDZ	BHTA°	RL mm	Otvor RFID	Vyvá-žení	KG
DIN50 ADB																
	6	E347156030680	80,0	60,9	37,5	22,0	27,0	21,0	181,8	44,0-58,0	M5x0.8	4,5	10,5	1	G2.5	2,79
	6	E3471560306160	160,0	140,9	37,5	22,0	27,0	21,0	261,8	124,0-138,0	M5x0.8	4,5	10,5	1	G2.5	3,05
	8	E347156030880	80,0	60,9	37,5	26,0	27,0	21,0	181,8	44,0-54,0	M6x1	4,5	10,5	1	G2.5	2,77
	8	E3471560308160	160,0	140,9	37,5	26,0	27,0	21,0	261,8	124,0-134,0	M6x1	4,5	10,5	1	G2.5	3,04
	10	E347156031080	80,0	60,9	42,5	31,0	32,0	24,0	181,8	39,0-49,0	M8x1	4,5	13,0	1	G2.5	2,83
	10	E3471560310160	160,0	140,9	42,5	31,0	32,0	24,0	261,8	119,0-129,0	M8x1	4,5	13,0	1	G2.5	3,27
	12	E347156031280	80,0	60,9	47,5	34,0	32,0	24,0	181,8	34,0-46,0	M10x1	4,5	13,0	1	G2.5	2,81
	12	E3471560312160	160,0	140,9	47,5	34,0	32,0	24,0	261,8	114,0-126,0	M10x1	4,5	13,0	1	G2.5	3,25
	14	E347156031480	80,0	60,9	47,5	34,0	34,0	27,0	181,8	34,0-46,0	M10x1	4,5	14,0	1	G2.5	2,86
	16	E347156031680	80,0	60,9	50,5	39,0	34,0	27,0	181,8	31,0-41,0	M12x1	4,5	14,0	1	G2.5	2,83
	16	E3471560316160	160,0	140,9	50,5	39,0	34,0	27,0	261,8	111,0-121,0	M12x1	4,5	14,0	1	G2.5	3,40
	18	E347156031880	80,0	60,9	50,5	39,0	42,0	33,0	181,8	31,0-41,0	M12x1	4,5	18,0	1	G2.5	3,00
	20	E347156032080	80,0	60,9	52,5	41,0	42,0	33,0	181,8	29,0-39,0	M16x1	4,5	18,0	1	G2.5	2,92
	20	E3471560320160	160,0	140,9	52,5	41,0	42,0	33,0	261,8	109,0-119,0	M16x1	4,5	18,0	1	G2.5	3,70
	25	E347156032590	90,0	70,9	58,5	47,0	53,0	44,0	191,8	33,0-43,0	M16x1	4,5	23,5	1	G2.5	3,35
	25	E3471560325160	160,0	140,9	58,5	47,0	53,0	44,0	261,8	103,0-113,0	M16x1	4,5	23,5	1	G2.5	4,47
	32	E347156033290	90,0	70,9	62,5	51,0	53,0	44,0	191,8	29,0-39,0	M16x1	4,5	23,5	1	G2.5	3,18

Nástavce Shrinkfit viz str. 235

Příslušenství

Pro DCBN-DCBX	Vyvažovací šrouby
6	90ZQ01
8	90ZQ01
10	90ZQ01
12-14	90ZQ01
16-18	90ZQ01
20-32	90ZQ01

Náhradní díly

Pro DCBN-DCBX	Zátka	Dorazový šroub
6	950A0606	19BDR05165
8	950A0606	19BDR06165
10	950A0606	19BDR08165
12-14	950A0606	19BDR10165
16-18	950A0606	19BDR12165
20-32	950A0606	19BDR16165

Dostupnost ověřte prosím v aktuálním ceníku a seznamu produktů na skladě.

EPB 5600 – Držáky Shrinkfit, zesílené

DIN 69871-ADB

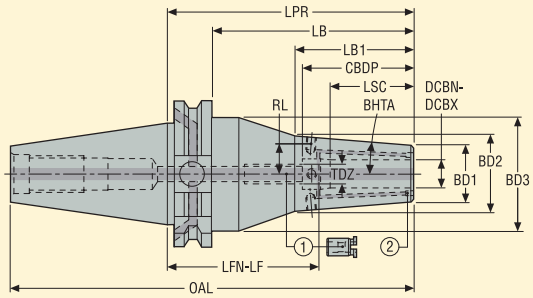

Náhradní díly:
1 = dorazový šroub
2 = těsnící zátky

- Zesílené provedení s větší přední částí a kuželovým tělesem
- Házení max. 3 µm na 3 x ∅ DCBN-DCBX (přímé házení 3 µm)
- S přívodními kanálky chlazení směřovanými k nástroji (zaslepeno)
- Dodáváno s jedním dorazovým šroubem

Strana stroje Kužel	Strana obrobku DCBN-DCBX mm	Objednací kód	Rozměry v mm LPR*	LB	LB1	CBDP	LSC	BD3	BD2	BD1	OAL	LFN-LF	TDZ	BHTA°	**	RL mm	Otvor RFID	Vyvá-žení	KG
DIN40 ADB	10	E346956001065	65,0	45,9	46,0	42,5	31,0	–	35,2	27,0	133,4	24,0-34,0	M8x1	4,5		13,5	1	G2.5	1,05
	10	E3469560010130	130,0	110,9	52,0	42,5	31,0	49,5	35,2	27,0	198,4	89,0-99,0	M8x1	4,5		13,5	1	G2.5	1,80
	12	E346956001265	65,0	45,9	46,0	47,5	34,0	–	35,2	27,0	133,4	19,0-31,0	M10x1	4,5		13,5	1	G2.5	1,05
	12	E3469560012130	130,0	110,9	52,0	47,5	34,0	49,5	35,2	27,0	198,4	84,0-96,0	M10x1	4,5		13,5	1	G2.5	1,75
	16	E346956001665	65,0	45,9	46,0	50,5	39,0	–	42,1	33,0	133,4	16,0-26,0	M12x1	4,5		17,0	1	G2.5	1,10
	16	E3469560016130	130,0	110,9	58,0	50,5	39,0	49,5	42,1	33,0	198,4	81,0-91,0	M12x1	4,5		17,0	1	G2.5	1,90
	20	E346956002065	65,0	45,9	46,0	52,5	41,0	49,5	53,1	44,0	133,4	14,0-24,0	M16x1	4,5	**	21,5	1	G2.5	1,27
	20	E3469560020130	130,0	110,9	111,0	52,5	41,0	49,5	53,1	44,0	198,4	79,0-89,0	M16x1	4,5		21,5	1	G2.5	2,36

*** E346956001665, E346956002065, E346956002575:** Velmi krátké držáky nejsou kompatibilní se standardními spojovacími pouzdry pro chlazení Easyshrink®
** Držák bez otvorů se závitem pro vyvažovací šrouby.

Příslušenství

Pro DCBN-DCBX	Vyvažovací šrouby
10	90ZQ01
12	90ZQ01
16	90ZQ01
20-25	90ZQ01

Náhradní díly

Pro DCBN-DCBX	Zátka	Těsnící zátky	Dorazový šroub
10	950A0406	90AI03	19BDR08165
12	950A0406	90AI03	19BDR10165
16	950A0406	90AI03	19BDR12165
20-25	950A0406	90AI04	19BDR16165

Dostupnost ověřte prosím v aktuálním ceníku a seznamu produktů na skladě.

EPB 5600 – Držáky Shrinkfit, zesílené

DIN 69871-ADB

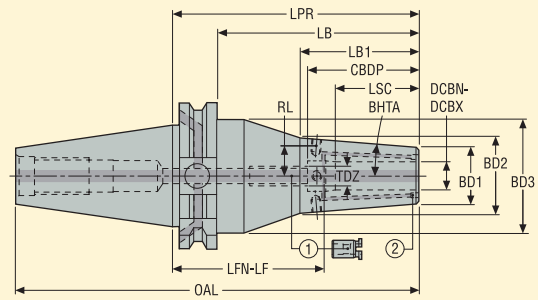

Náhradní díly:
1 = dorazový šroub
2 = těsnící zátky

- Zesílené provedení s větší přední částí a kuželovým tělesem
- Házení max. 3 µm na 3 x ∅ DCBN-DCBX (přímé házení 3 µm)
- S přívodními kanálky chlazení směřovanými k nástroji (zaslepeno)
- Dodáváno s jedním dorazovým šroubem

Strana stroje Kužel	Strana obrobku DCBN-DCBX mm	Objednací kód	Rozměry v mm LPR*	LB	LB1	CBDP	LSC	BD3	BD2	BD1	OAL	LFN-LF	TDZ	BHTA°	RL mm	Otvor RFID	Vyvá-žení	KG
DIN50 ADB	6	E3471560006160	160,0	140,9	141,0	37,5	22,0	79,5	32,2	24,0	261,8	124,0-138,0	M5x0.8	4,5	12,0	1	G2.5	4,85
	8	E3471560008160	160,0	140,9	52,0	37,5	26,0	79,5	32,2	24,0	261,8	124,0-134,0	M6x1	4,5	12,0	1	G2.5	4,85
	10	E3471560010160	160,0	140,9	52,0	42,5	31,0	79,5	35,2	27,0	261,8	119,0-129,0	M8x1	4,5	13,5	1	G2.5	4,95
	12	E347156001280	80,0	60,9	61,0	47,5	34,0	–	35,2	27,0	181,8	34,0-46,0	M10x1	4,5	13,5	1	G2.5	2,95
	12	E3471560012160	160,0	140,9	181,0	47,5	34,0	79,5	35,2	27,0	261,8	114,0-126,0	M10x1	4,5	13,5	1	G2.5	4,95
	12	E3471560012200	200,0	180,9	52,0	47,5	34,0	79,5	35,2	27,0	301,8	154,0-166,0	M10x1	4,5	13,5	1	G2.5	5,75
	16	E347156001680	80,0	60,9	61,0	50,5	39,0	–	42,1	33,0	181,8	31,0-41,0	M12x1	4,5	17,0	1	G2.5	3,05
	16	E3471560016160	160,0	140,9	58,0	50,5	39,0	79,5	42,1	33,0	261,8	111,0-121,0	M12x1	4,5	17,0	1	G2.5	5,10
	16	E3471560016200	200,0	180,9	58,0	50,5	39,0	79,5	42,1	33,0	301,8	151,0-161,0	M12x1	4,5	17,0	1	G2.5	6,00
	20	E347156002080	80,0	60,9	61,0	52,5	41,0	–	53,1	44,0	181,8	29,0-39,0	M16x1	4,5	21,5	1	G2.5	3,26
	25	E347156002590	90,0	70,9	71,0	58,5	47,0	–	57,1	48,0	191,8	33,0-43,0	M16x1	4,5	25,0	1	G2.5	3,67
	32	E347156003290	90,0	70,9	71,0	62,5	51,0	–	57,1	48,0	191,8	29,0-39,0	M16x1	4,5	25,0	1	G2.5	3,50

*** E347156002080:** Velmi krátké držáky nejsou kompatibilní se standardními spojovacími pouzdry pro chlazení Easyshrink®

Příslušenství

Pro DCBN-DCBX	Vyvažovací šrouby
6	90ZQ01
8	90ZQ01
10	90ZQ01
12	90ZQ01
16	90ZQ01
20-32	90ZQ01

Náhradní díly

Pro DCBN-DCBX	Zátka	Těsnící zátky	Dorazový šroub
6	950A0606	90AI03	19BDR05165
8	950A0606	90AI03	19BDR06165
10	950A0606	90AI03	19BDR08165
12	950A0606	90AI03	19BDR10165
16	950A0606	90AI03	19BDR12165
20-32	950A0606	90AI04	19BDR16165

Dostupnost ověřte prosím v aktuálním ceníku a seznamu produktů na skladě.

EPB 5600P Safe-Lock™ – Držáky Shrinkfit, zesílené a s ochranným systémem proti vytažení nástroje

DIN 69871-ADB

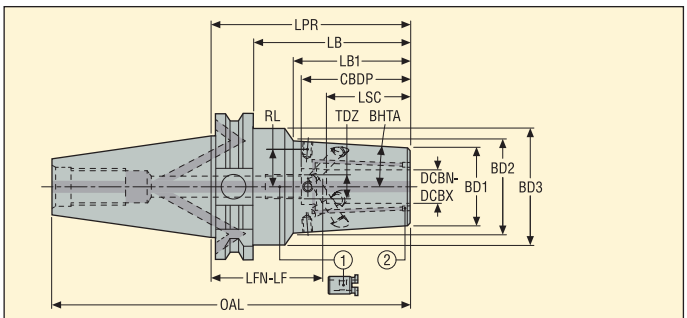

Náhradní díly:
1 = dorazový šroub
2 = těsnící zátky

- S ochranným systémem proti vytažení nástroje Safe-Lock™
- Zesílené provedení držáků EPB 5600
- Házení max. 3 µm na 3 x ∅ DCBN-DCBX (přímé házení 3 µm)
- S přívodními kanálky chlazení směřovanými k nástroji (zaslepeno)
- Dodáváno s jedním dorazovým šroubem již namontovaným v držáku

Strana stroje Kužel	Strana obrobku DCBN-DCBX mm	Objednací kód	Rozměry v mm LPR*	LB	LB1	CBDP	LSC	BD3	BD2	BD1	OAL	LFN-LF	TDZ	BHTA°	**	RL mm	Otvor RFID	Vyvá-žení	KG
DIN40 ADB																			
	12	E346956001265P	65,0	45,9	–	47,5	34,0	–	34,3	27,0	133,4	19,0-27,5	M10x1	4,5		13,5	1	G2.5	1,10
	16	E346956001665P	65,0	45,9	–	50,5	39,0	–	40,3	33,0	133,4	16,0-24,0	M12x1	4,5		17,0	1	G2.5	1,10
	20	E346956002065P	65,0	45,9	–	52,5	41,0	49,5	–	44,0	133,4	14,0-22,0	M16x1	4,5	**	–	1	G2.5	1,30
DIN50 ADB																			
	12	E347156001280P	80,0	60,9	–	47,5	34,0	–	36,6	27,0	181,8	34,0-42,5	M10x1	4,5		13,5	1	G2.5	3,00
	16	E347156001680P	80,0	60,9	–	50,5	39,0	–	42,6	33,0	181,8	31,0-39,0	M12x1	4,5		17,0	1	G2.5	3,10
	20	E347156002080P	80,0	60,9	–	52,5	41,0	–	53,6	44,0	181,8	29,0-39,0	M16x1	4,5		21,5	1	G2.5	3,40
	25	E347156002590P	90,0	70,9	–	58,5	47,0	–	61,2	48,0	191,8	33,0-41,0	M16x1	4,5		25,0	1	G2.5	3,70
	32	E347156003290P	90,0	70,9	–	62,5	51,0	–	61,2	48,0	191,8	29,0-39,0	M16x1	4,5		25,0	1	G2.5	3,50

*** E346956001665P, E346956002065P, E347156002080P:** Velmi krátké držáky nejsou kompatibilní se standardními spojovacími pouzdry pro chlazení Easyshrink®
** Držák bez otvorů se závitem pro vyvažovací šrouby.

Příslušenství

Pro kužel/ DCBN-DCBX	Vyvažovací šrouby
DIN40/ 12-16	90ZQ01
DIN40/ 20	90ZQ01
DIN50/ 12-16	90ZQ01
DIN50/ 20-32	90ZQ01

Náhradní díly

Pro kužel/ DCBN-DCBX	Zátka	Těsnící zátky	Dorazový šroub
DIN40/ 12-16	950A0406	90AI03	–
DIN40/ 20	950A0406	90AI04	19BDR16165
DIN50/ 12-16	950A0606	90AI03	–
DIN50/ 20-32	950A0606	90AI04	19BDR16165

Dostupnost ověřte prosím v aktuálním ceníku a seznamu produktů na skladě.
(-) Pro ∅ 12 a 16 mm – dorazové šrouby nemohou být vyjímány/nahrazovány uživatelem, pošlete prosím požadavek na opravu.

EPB 5801 – Držáky Shrinkfit, typ pro obrábění forem a zápustek

DIN/ CAT (kompatibilní)

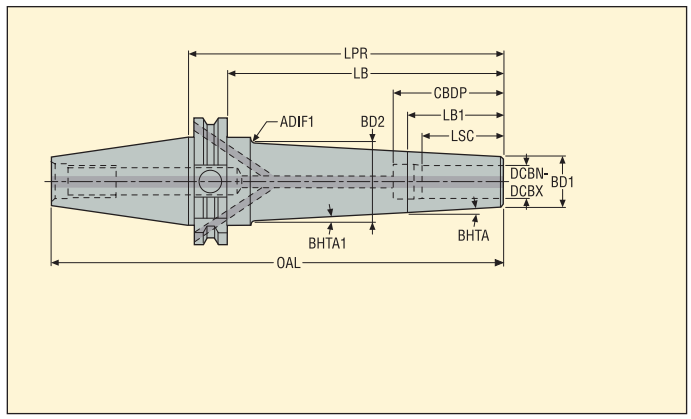

- Házení max. 3 µm na 3 x ∅ DCBN-DCBX (přímé házení 3 µm)

Strana stroje Kužel	Strana obrobku DCBN-DCBX mm	Objednací kód	Rozměry v mm LPR	LB	CBDP	LB1	LSC	BD1	BD2	OAL	BHTA°	BHTA1°	ADIF1 mm	Otvor RFID	Vyvá-žení	KG
DIN40 ADB/ CAT40	3	E347658010380	80,0	61,0	–	25,0	13,0	9,0	15,00	148,4	3,0	5,0	7	1	G2.5	1,00
	3	E3476580103140	140,0	120,0	–	25,0	13,0	9,0	26,00	208,4	3,0	5,0	7	1	G2.5	1,12
	4	E347658010480	80,0	61,0	–	25,0	15,0	10,0	16,00	148,4	3,0	5,0	7	1	G2.5	1,00
	4	E3476580104140	140,0	120,0	–	25,0	15,0	10,0	27,00	208,4	3,0	5,0	7	1	G2.5	1,13
	6	E347658010680	80,0	61,0	40,0	61,0	26,0	12,0	17,00	148,4	3,0	3,0	7	1	G2.5	1,02
	6	E3476580106140	140,0	120,0	40,0	32,0	26,0	12,0	30,00	208,4	3,0	5,0	7	1	G2.5	1,17
	8	E347658010880	80,0	61,0	44,0	61,0	30,0	16,0	21,00	148,4	3,0	3,0	7	1	G2.5	1,04
	8	E3476580108140	140,0	120,0	44,0	36,0	30,0	16,0	32,00	208,4	3,0	5,0	6	1	G2.5	1,23
	10	E347658011080	80,0	61,0	45,0	61,0	32,0	18,0	23,00	148,4	3,0	3,0	7	1	G2.5	1,05
	10	E3476580110160	160,0	140,0	45,0	38,0	32,0	18,0	38,00	228,4	3,0	5,0	2.5	1	G2.5	1,44
	12	E347658011280	80,0	61,0	46,0	61,0	34,0	20,0	25,00	148,4	3,0	3,0	7	1	G2.5	1,06

Náhradní díly

Pro kužel	Zátka
DIN40	950A0406

Dostupnost ověřte prosím v aktuálním ceníku a seznamu produktů na skladě.

Nástavce Shrinkfit viz str. 235

EPB 5672 – Vysoce přesná kleštinová sklíčidla

DIN 69871-ADB

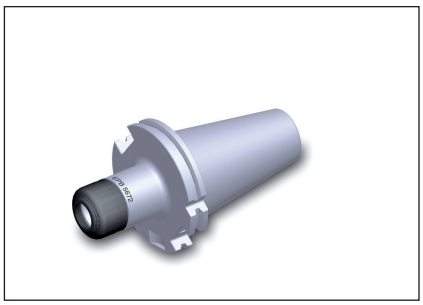

- Házení max. 3 µm na 3 x ∅ DCBN-DCBX
- Schopnost přenášet vysoký krouticí moment
- Vysoké ot/min

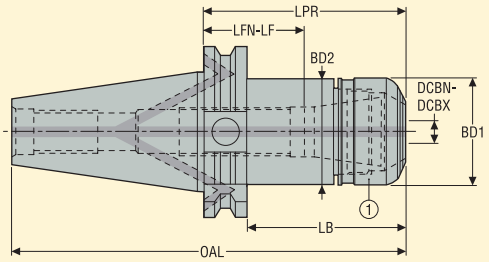

Náhradní díly:
1 = matice

Strana stroje / Kužel	Strana obrobku / Kapacita DCBN-DCBX mm	Objednací kód	Velikost kleštiny a sklíčidla	Rozměry v mm LPR	BD1	BD2	OAL	LB	LFN-LF*	Otvor RFID	Vyvá-žení	KG
DIN40 ADB												
	0,5-10,0	E346956721670	HP 16	70,0	30,0	30,0	138,4	50,9	39,0-40,0	1	G2.5	1,0
	0,5-10,0	E3469567216130	HP 16	130,0	30,0	30,0	198,4	110,9	99,0-100,0	1	G2.5	1,28
	1,0-16,0	E346956722570	HP 25	70,0	40,0	40,0	138,4	50,9	14,0-32,0	1	G2.5	1,1
	1,0-16,0	E3469567225160	HP 25	160,0	40,0	40,0	228,4	140,9	104,0-122,0	1	G2.5	1,86
	2,0-20,0	E346956723270	HP 32	70,0	50,0	50,0	138,4	50,9	14,0-18,0	1	G2.5	1,24
DIN50 ADB												
	1,0-16,0	E347156722580	HP 25	80,0	40,0	40,0	181,75	60,9	24,0-42,0	1	G2.5	2,96
	2,0-20,0	E347156723280	HP 32	80,0	50,0	50,0	181,75	60,9	24,0-28,0	1	G2.5	3,15

Kleštiny ER HP typ 5672 viz str. 328-332
* **LFN-LF** je rozsah nastavení dorazového šroubu, či celkový rozsah nastavení u sklíčidel bez závitu pro dorazový šroub

Příslušenství**

Pro kužel	Objímka	Klíč upínací matice	Dorazový šroub	Momentový klíč
		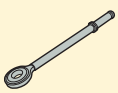		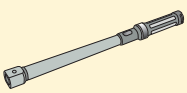
DIN40/ HP16	03ER030	03BR030	19B58711	03DYD010100
DIN40/ HP25	03ER040	03BR040	19B58718	03DYD020200
DIN40/ HP32	03ER050	03BR050	19B58722	03DYD020200
DIN50/ HP25	03ER040	03BR040	19B58718	03DYD020200
DIN50/ HP32	03ER050	03BR050	19B58722	03DYD020200

Náhradní díly

Pro kužel	Matice	Zátka
DIN40/ HP16	08B567216	950A0406
DIN40/ HP25	08B567225	950A0406
DIN40/ HP32	08B567232	950A0406
DIN50/ HP25	08B567225	950A0606
DIN50/ HP32	08B567232	950A0606

Dostupnost ověřte prosím v aktuálním ceníku a seznamu produktů na skladě.
** Při použití dorazového šroubu může kontakt kuželové části šroubu se stopkou nástroje zvýšit házení nástroje
Doporučené utahovací momenty viz str. 44

EPB 5834 – Hydraulická sklíčidla

DIN 69871-ADB

- Házení max. 3 µm na 3 x ∅ DCBN-DCBX

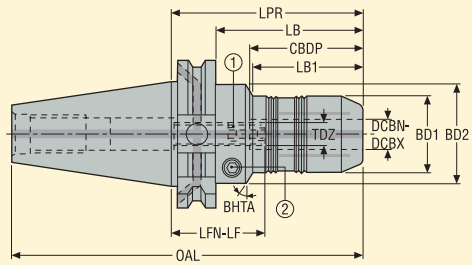

Příslušenství:
2 = klíč pro tlakový šroub

Náhradní díly:
1 = dorazový šroub
2 = tlakový šroub

Strana stroje Kužel	Strana obrobku DCBN-DCBX mm	Objednací kód	Rozměry v mm LPR	LB	CBDP	LB1	BD2	BD1	OAL	LFN-LF	TDZ	BHTA°	Otvor RFID	Vyvá-žení	KG
DIN40 ADB															
	6	E346958340680	80,0	61,0	38,0	23,0	50,0	26,0	148,4	42,0-52,0	M5	30,0	1	G6.3	1,36
	8	E346958340880	80,0	61,0	38,0	24,0	50,0	28,0	148,4	42,0-52,0	M5	30,0	1	G6.3	1,36
	10	E346958341080	80,0	61,0	42,0	34,0	50,0	30,0	148,4	38,0-48,0	M8	30,0	1	G6.3	1,27
	12	E346958341280	80,0	61,0	47,0	40,0	50,0	32,0	148,4	33,0-43,0	M10	30,0	1	G6.3	1,32
	14	E346958341480	80,0	61,0	47,0	40,0	50,0	34,0	148,4	33,0-43,0	M10	30,0	1	G6.3	1,30
	16	E346958341680	80,0	61,0	50,0	46,0	50,0	38,0	148,4	30,0-40,0	M10	30,0	1	G6.3	1,40
	20	E346958342080	80,0	61,0	52,0	47,0	50,0	42,0	148,4	28,0-38,0	M10	30,0	1	G6.3	1,40
	25	E346958342595	95,0	75,9	58,0	60,0	50,0	58,0	163,4	37,0-47,0	M10	60,0	1	G6.3	1,93
DIN50 ADB															
	12	E347158341280	80,0	61,0	47,0	40,0	50,0	32,0	181,7	33,0-43,0	M10	30,0	1	G6.3	5,00
	20	E347158342080	80,0	61,0	52,0	47,0	50,0	42,0	181,7	28,0-38,0	M10	30,0	1	G6.3	5,40
	25	E347158342595	95,0	75,9	58,0	50,0	70,0	58,0	196,7	37,0-47,0	M10	30,0	1	G6.3	3,98
	32	E347158343290	90,0	71,0	63,0	50,0	70,0	64,0	191,7	27,0-37,0	M10	30,0	1	G6.3	5,70

Redukční pouzdra a kontrolní trny viz str. 319-320

Příslušenství

Pro kužel/ DCBN-DCBX	Zajišťovací klíč
	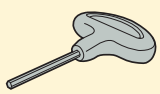
DIN40/ 6-8	H04-4
DIN40/ 10	H04-4
DIN40/ 12	H04-4
DIN40/ 14-25	H04-4
DIN50/ 12	H04-4
DIN50/ 20-32	H04-4

Náhradní díly

Pro kužel/ DCBN-DCBX	Zátka	Tlakový šroub	Dorazový šroub
			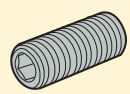
DIN40/ 6-8	950A0406	950AF0810008	19LS0520A
DIN40/ 10	950A0406	950AF0810008	19LS0820A
DIN40/ 12	950A0406	950AF0810008	19LS1020A
DIN40/ 14-25	950A0406	950AF1010010	19LS1020A
DIN50/ 12	950A0606	950AF0810008	19LS1020A
DIN50/ 20-32	950A0606	950AF1010010	19LS1020A

Dostupnost ověřte prosím v aktuálním ceníku a seznamu produktů na skladě.

EPB 5835 – Hydraulická sklíčidla, zesílené provedení

DIN 69871-ADB

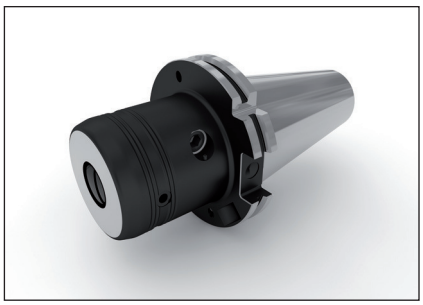

- Házení max. 4 µm na 3 x ∅ DCBN-DCBX

Provedení 1

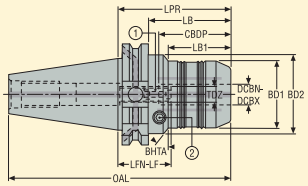

Provedení 2

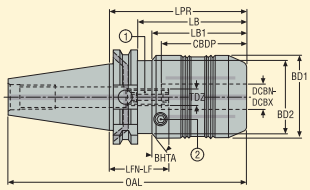

Příslušenství:
2 = zajišťovací klíč

Náhradní díly:
1 = dorazový šroub

Strana stroje Kužel	Strana obrobku DCBN-DCBX mm	Objednací kód	Rozměry v mm LPR	LB	CBDP	LB1	BD2	BD1	OAL	LFN-LF	TDZ	Prove-dení	BHTA°	Otvor RFID	Vyvá-žení	KG
DIN40 ADB																
	12	E346958351275	75,0	56,0	47,0	–	–	48,0	143,4	28,0-38,0	M10	1	–	1	PB	1,49
	16	E346958351680	80,0	60,9	50,0	45,0	61,5	55,0	148,4	30,0-40,0	M10	1	30,0	1	PB	1,80
	20	E346958352080	80,0	61,0	52,0	45,0	49,5	62,5	148,4	28,0-38,0	M10	2	0,0	1	PB	1,98
DIN50 ADB																
	20	E347158352080	80,0	61,0	52,0	–	–	62,5	181,7	28,0-38,0	M10	1	–	1	PB	4,00
	25	E347158352580	80,0	60,9	58,0	–	–	71,0	141,8	22,0-32,0	M10	1	–	1	PB	4,10
	32	E347158353280	80,0	61,0	63,0	–	–	80,0	181,7	17,0-27,0	M10	1	–	1	PB	4,53

Redukční pouzdra a kontrolní trny viz str. 319-320

Příslušenství

Pro kužel	Zajišťovací klíč
DIN40	03HXL06
DIN50	03HXL06

Náhradní díly

Pro kužel	Zátka	Dorazový šroub
		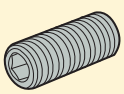
DIN40	950A0406	19LS1016A
DIN50	950A0606	19LS1016A

Dostupnost ověřte prosím v aktuálním ceníku a seznamu produktů na skladě.

EPB PMC – Sklíčidla pro výkonné frézování

DIN 69871-ADB

- Házení max. 5 µm na 3 x ∅ DCBN-DCBX (10 µm s redukčním pouzdrem)
- Pouze jmenovitý průměr upnutí (bez upínacího rozsahu): maximální tolerance stopky je h6

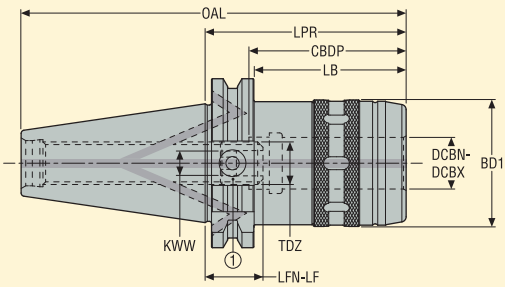

Náhradní díly:
1 = dorazový šroub

Strana stroje Kužel	Strana obrobku DCBN-DCBX mm	Objednací kód	Rozměry v mm LPR	LB	CBDP	BD1	OAL	LFN-LF	KWW	TDZ	Otvor RFID	Vyvá-žení	KG
DIN40 ADB													
	20	DIN40ADB-PMC20-060	60,0	40,9	63,0	49,0	128,4	-3,0-2,0	8,0	M16	1	PB	1,20
	32	DIN40ADB-PMC32-095	95,0	75,9	80,0	67,0	163,4	15,0-20,0	8,0	M16	1	PB	1,70
DIN50 ADB													
	20	DIN50ADB-PMC20-080	80,0	60,9	63,0	49,0	181,75	17,0-22,0	8,0	M16	1	PB	2,30
	32	DIN50ADB-PMC32-075	75,0	56,0	80,0	68,0	176,75	-15,0--10,0	8,0	M16	1	PB	2,80

Redukční pouzdra viz str. 321. Dorazové šrouby pro vnitřní chlazení viz str. 322, 324.

Příslušenství

Pro kužel/ DCBN-DCBX	Klíč upínací matice
	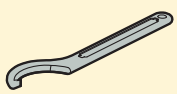
DIN40/ 20	03BPMC20
DIN40/ 32	03BPMC32
DIN50/ 20	03BPMC20
DIN50/ 32	03BPMC32

Náhradní díly

Pro kužel/ DCBN-DCBX	Háček pro vytažení pouzdra	Zátka	Dorazový šroub
	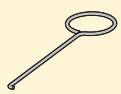		
DIN40/ 20	03EXTPMC	950A0406	19BEPMC01
DIN40/ 32	03EXTPMC	950A0406	19BEPMC01
DIN50/ 20	03EXTPMC	950A0606	19BEPMC01
DIN50/ 32	03EXTPMC	950A0606	19BEPMC01

Dostupnost ověřte prosím v aktuálním ceníku a seznamu produktů na skladě.

EPB 5675 – Kleštinová sklíčidla ER – ISO 15488

DIN 69871-ADB

- Házení max. 10 µm na 3 x ∅ DCBN-DCBX

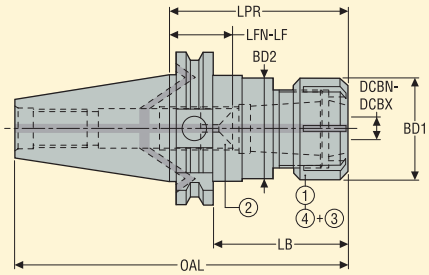

Příslušenství:
3 = těsnící kroužek**
4 = těsnící matice

Náhradní díly:
1 = matice
2 = dorazový šroub

Strana stroje / Kužel	Strana obrobku / Kapacita DCBN-DCBX mm	Objednací kód	Velikost kleštiny a sklíčidla	Rozměry v mm LPR	BD2	BD1	OAL	LB	LFN-LF	*	Otvor RFID	Vyvá-žení	KG
DIN40 ADB													
	0,5-10,0	E346956751670	ER 16	70,0	32,0	32,0	138,4	51,0	22,0-38,0		1	G2.5	0,99
	0,5-10,0	E3469567516120	ER 16	120,0	32,0	32,0	188,4	101,0	72,0-88,0		1	G2.5	1,29
	1,0-16,0	E346956752570	ER 25	70,0	42,0	42,0	138,4	51,0	11,0-32,0		1	G2.5	1,1
	1,0-16,0	E3469567525120	ER 25	120,0	42,0	42,0	188,4	101,0	51,0-82,0		1	G2.5	1,61
	2,0-20,0	E346956753270	ER 32	70,0	50,0	50,0	138,4	51,0	12,0-30,0		1	G2.5	1,17
	2,0-20,0	E3469567532120	ER 32	120,0	50,0	50,0	188,4	101,0	52,0-80,0		1	G2.5	1,86
	3,0-26,0	E446956754070	ER 40*	70,0	50,0	63,0	138,4	51,0	0,0-25,0	*	1	G2.5	1,2
DIN50 ADB													
	0,5-10,0	E3471567516120	ER 16	120,0	32,0	32,0	221,7	101,0	72,0-88,0		1	G2.5	2,97
	1,0-16,0	E347156752590	ER 25	90,0	42,0	42,0	191,7	71,0	21,0-52,0		1	G2.5	3,02
	2,0-20,0	E347156753290	ER 32	90,0	50,0	50,0	191,7	71,0	22,0-50,0		1	G2.5	3,2
	2,0-20,0	E3471567532150	ER 32	150,0	50,0	50,0	251,7	131,0	82,0-110,0		1	G2.5	3,98
	3,0-26,0	E3471567540100	ER 40	100,0	63,0	63,0	201,7	81,0	28,0-55,0		1	G2.5	3,76

Nástavce a kleštiny ER viz str. 236, 333-334
* Sklíčidlo ER40/A70 je typu AD (E4469) bez kanálku pro přívod chladicí kapaliny přírubou, namísto typu ADB (E3469).

Příslušenství**

Náhradní díly

Pro kužel	Těsnící matice	Objímka	Klíč upínací matice	Klíč upínací matice 1	Momentový klíč	Matice	Zátka	Dorazový šroub
DIN40/ ER16	08B587516IC	03ER032	03B587516	03BR032	03DYD010100	08B587516X	950A0406	19B58711
DIN40/ ER25	08B587525IC	03ER042	03B587525	03BR042	03DYD020200	08B587525X	950A0406	19B58718
DIN40/ ER32	08B587532IC	03ER050	03B587532	03BR050	03DYD020200	08B587532X	950A0406	19B58722
DIN40/ ER40*	08B587540IC	03ER063	03B587540	03BR063	03DYD020200	08B587540X	–	19B58730
DIN50/ ER16	08B587516IC	03ER032	03B587516	03BR032	03DYD010100	08B587516X	950A0606	19B58711
DIN50/ ER25	08B587525IC	03ER042	03B587525	03BR042	03DYD020200	08B587525X	950A0606	19B58718
DIN50/ ER32	08B587532IC	03ER050	03B587532	03BR050	03DYD020200	08B587532X	950A0606	19B58722
DIN50/ ER40	08B587540IC	03ER063	03B587540	03BR063	03DYD020200	08B587540X	950A0606	19B58730

Dostupnost ověřte prosím v aktuálním ceníku a seznamu produktů na skladě.
** Těsnicí kroužky ER viz str. 339

EPB 5873 – Kleštinová sklíčidla OZ – DIN 6388

DIN 69871-ADB

- Házení max. 15 µm na 3 x ∅ DCBN-DCBX

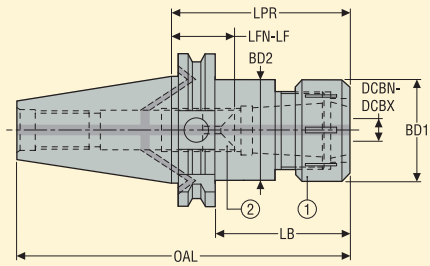

Náhradní díly:
1 = matice
2 = dorazový šroub

Strana stroje Kužel	Strana obrobku Kapacita DCBN-DCBX mm	Objednací kód	Velikost kleštiny a sklíčidla	Rozměry v mm LPR	BD1	BD2	OAL	LB	LFN-LF	Otvor RFID	Vyvá-žení	KG
DIN40 ADB												
	4,0-32,0	E346958733290	OZ 32	90,0	72,0	50,0	158,4	71,0	15,0-25,0	1	PB	1,72
DIN50 ADB												
	4,0-32,0	E347158733273	OZ 32	73,0	72,0	72,0	174,7	54,0	0,0-8,0	1	PB	3,28

Kleštiny OZ viz str. 342

Příslušenství

Pro	Klíč
	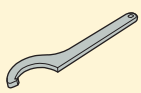
E346958733290	03B587332
E347158733273	03B587332

Náhradní díly

Pro	Matice	Zátka	Dorazový šroub
E346958733290	08B587332	950A0406	19B58727
E347158733273	08B587332	950A0606	19B58735

Dostupnost ověřte prosím v aktuálním ceníku a seznamu produktů na skladě.

EPB 5085 – Sklíčidla na vrtáky

DIN 69871-ADB

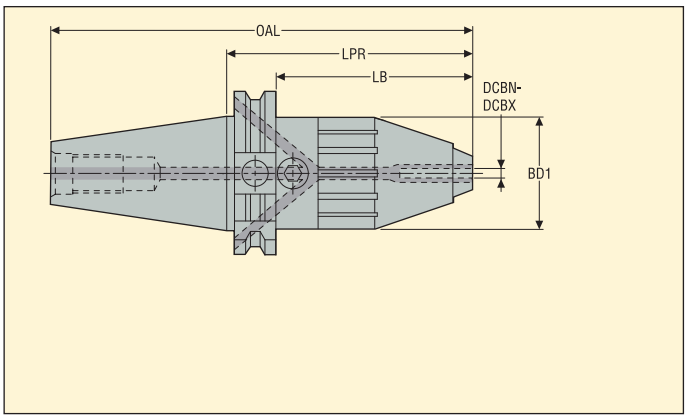

- Házení max. 40 µm na 2,5 x ∅ DCBN-DCBX

Strana stroje Kužel	Strana obrobku Kapacita DCBN-DCBX mm	Objednací kód	Rozměry v mm OAL	LPR	LB	BD1	Otvor RFID	Vyvá-žení	KG
DIN40 ADB									
	1,0-13,0	E3469508513	164,4	96,0	77,0	43,0	1	PB	1,24
DIN50 ADB									
	2,5-16,0	E3471508516	213,7	112,0	93,0	56,0	1	PB	3,68

Příslušenství

Pro	Klíč
	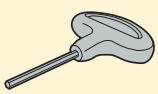
E3469508513	H06-4
E3471508516	H06-4

Náhradní díly

Pro	Zátka
E3469508513	950A0406
E3471508516	950A0606

Dostupnost ověřte prosím v aktuálním ceníku a seznamu produktů na skladě.

EPB 5867 – Sklíčidlo na závitníky pro synchronizované závitování, s mikrokompenzací

DIN 69871-A

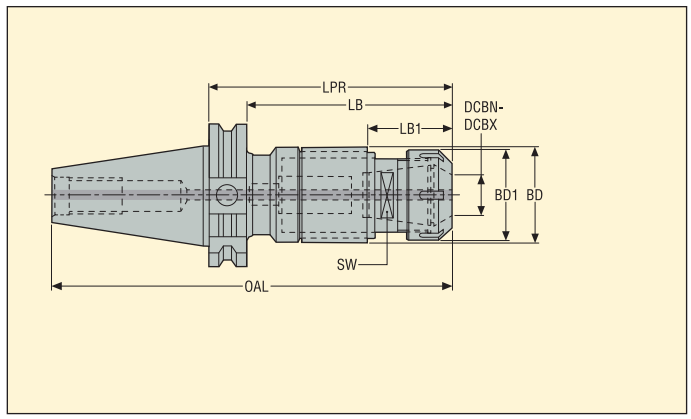

- Vnitřní axiální mikropohyb ± 0,5 mm eliminuje namáhání a porušení závitníku
- Závitník je upnut pomocí závitníkových kleštinových upínacích pouzder ER s vnitřním čtyřhranem
- Max. tlak chladicí kapaliny je 80 barů

Strana stroje	Strana obrobku			Rozměry v mm									
Kužel	Velikost	Rozsah velikosti závitu	Objednací kód	LPR	LB	LB1	BD	BD1	OAL	SW	Otvor RFID	Vyvá-žení	KG
DIN40 AD													
	ER 20	M4-M12	E4469586720102	102,2	83,2	40,3	35,0	33,7	170,4	22,0	1	PB	1,30
	ER 25	M8-M20	E4469586725122	121,6	102,5	42,1	44,0	42,0	189,9	28,0	1	PB	1,70
DIN50 AD													
	ER 20	M4-M12	E4471586720106	106,2	87,2	40,3	35,0	33,7	207,8	22,0	1	PB	3,00
	ER 25	M8-M20	E4471586725126	125,6	106,5	42,1	44,0	42,0	227,2	28,0	1	PB	3,40
	ER 40	M16-M33	E4471586740155	155,0	135,9	52,0	62,0	62,7	256,6	39,0	1	PB	4,70

Kleštiny ER s vnitřním čtyřhranem viz str. 335-336

Příslušenství

Pro velikost	Opěrný klíč tělesa	Objímka	Klíč upínací matice	Klíč upínací matice 1	Momentový klíč
ER 20	5680092-04	–	03B587520UM	–	–
ER 25	5680092-05	03ER042	03B587525	03BR042	03DYD020200
ER 40	5680092-06	03ER063	03B587540	03BR063	03DYD020200

Náhradní díly

Pro velikost	Matice
ER 20	5533051-02
ER 25	5533051-03
ER 40	5533051-05

Dostupnost ověřte prosím v aktuálním ceníku a seznamu produktů na skladě.

Těsnicí kroužky EPB 5867 viz str. 339

EPB 543 – Adaptéry SA – DIN 69871-BT

DIN 69871-A

- Házení max. 5 µm

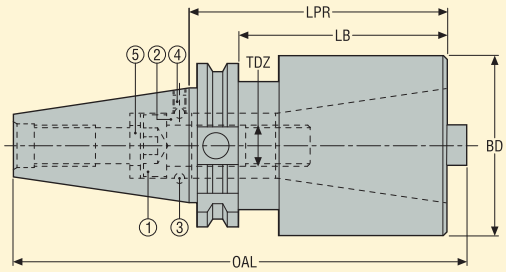

Náhradní díly:
1 = šroub
2 = kroužek
3 = kulička
4 = šroub
5 = podložka

Strana stroje Kužel	Strana obrobku Pro kužel	Objednací kód	Rozměry v mm LPR	LB	BD	OAL	TDZ	Otvor RFID	Vyvá-žení	KG
DIN50 A										
	40 DIN 69871/BT	E44715434070T	70,0	51,0	70,0	179,7	M16	1	PB	3,66
	50 DIN 69871/BT	E447154350120T	120,0	–	98,0	234,2	M24	1	PB	6,20

Náhradní díly

Pro	Kuličky	Zátka	O-kroužek	Šroub	Podložka
				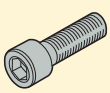	
E44715434070T	901B04	950A0505	02B54240	950E1670	15B54240
E447154350120T	901B05	950A0806	02B54250	19B172490	–

Dostupnost ověřte prosím v aktuálním ceníku a seznamu produktů na skladě.

EPB 5023 – Polotovary vyvrtávacích tyčí

DIN 69871-ADB

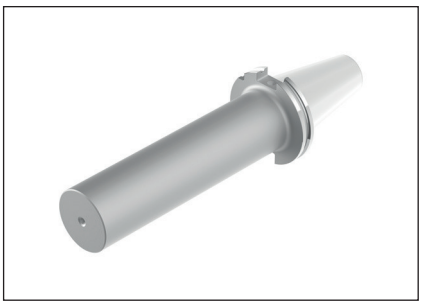

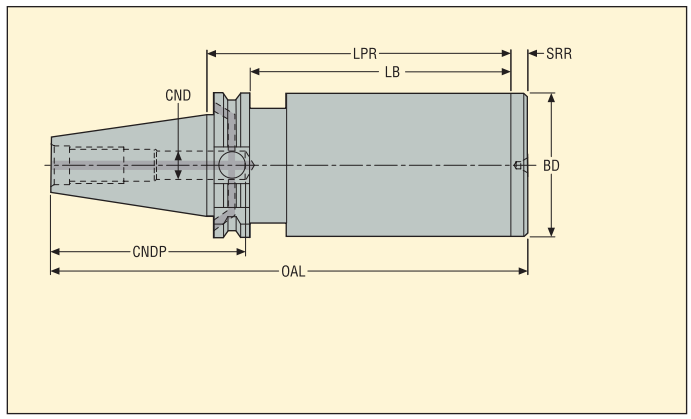

Strana stroje / Kužel	Objednací kód	Rozměry v mm LPR	LB	SRR	BD	CND	OAL	CNDP	Otvor RFID	Vyvá-žení	KG
DIN40 ADB											
	E3469502363250	250,0	231,0	8,0	63,0	10,0	326,4	85,0	1	PB	6,48
DIN50 ADB											
	E3471502363315	315,0	296,0	8,0	63,0	21,0	424,7	61,5	1	PB	10,04
	E3471502395315	315,0	296,0	8,0	95,0	21,0	424,7	61,5	1	PB	19,00

Náhradní díly

Pro kužel	Zátka
DIN40	950A0406
DIN50	950A0606

Dostupnost ověřte prosím v aktuálním ceníku a seznamu produktů na skladě.

EPB 586 – Kontrolní tyče

DIN 69871

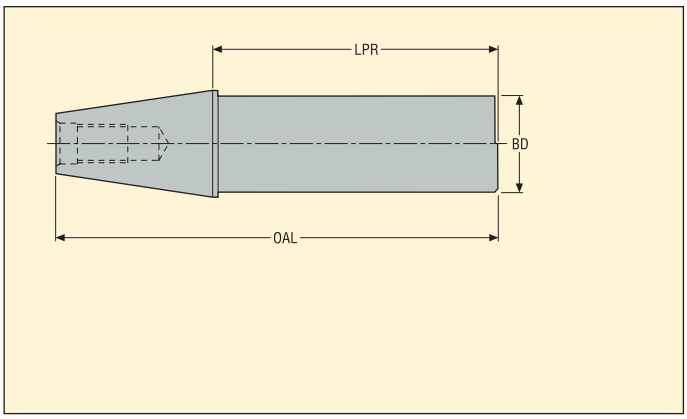

- S ochranným pouzdrem a protokolem o měření

Strana stroje Kužel	Objednací kód	Rozměry v mm LPR	BD	OAL	Otvor RFID	Vyvá-žení	KG
DIN40	E446958640330	330,0	40,0	398,4	1	-	3,75
DIN50	E447158650330	330,0	50,0	431,7	1	-	6,80

Dostupnost ověřte prosím v aktuálním ceníku a seznamu produktů na skladě.

EPB K820-K821 – Antivibrační upínací trny Steadyline® Combimaster

DIN 69871-ADB

Provedení 1 (K820)

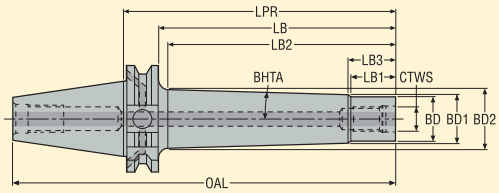

Provedení 2 (K821)

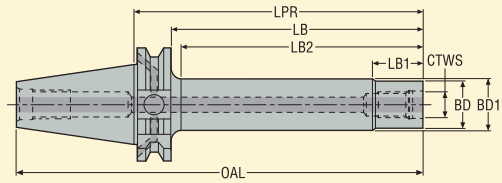

- S dynamickým tlumením, pro přímé použití
- S vnitřním chlazením

Strana stroje Kužel	Strana obrobku Combimaster CTWS	Objednací kód	Rozměry v mm LPR	LB	LB2	LB1	BD	BD2	BD1	OAL	BHTA°	Provedení	Max. ot/min	Otvor RFID	Vyvážení	KG
DIN40 ADB																
	M12	E3469K82012185	185,0	165,9	–	20,0	23,0	42,7	30,0	253,4	2,8	1	10000	1	PB	2,20
	M16	E3469K82016185	185,0	165,9	–	20,0	30,0	50,2	37,0	253,4	2,8	1	10000	1	PB	2,80
	M16	E3469K82016235	235,0	215,9	–	20,0	30,0	50,0	37,0	303,4	2,8	1	8000	1	PB	3,70
	M16	E3469K82116160	160,0	140,9	135,9	20,0	30,0	30,5	30,5	228,4	–	2	10000	1	PB	1,70
DIN50 ADB																
	M16	E3471K82016235	235,0	215,9	211,1	20,0	30,0	55,0	37,0	336,7	2,8	1	8000	1	PB	5,50
	M16	E3471K82016285	285,0	265,9	261,1	20,0	30,0	59,8	37,0	386,7	2,8	1	6000	1	PB	6,60
	M16	E3471K82116185	185,0	165,9	160,9	22,0	30,0	30,5	30,5	286,7	–	2	10000	1	PB	3,50

Náhradní díly

Pro kužel	Zátka
DIN40	950A0406
DIN50	950A0606

Dostupnost ověřte prosím v aktuálním ceníku a seznamu produktů na skladě.

EPB 5820-5821 – Upínací trny - adaptéry DIN 69871 na Combimaster

DIN 69871-ADB

Provedení 1 (5820)

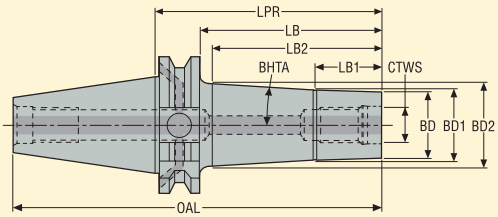

Provedení 2 (5821)

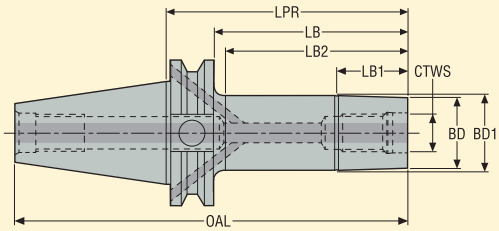

Strana stroje Kužel	Strana obrobku Combimaster CTWS	Objednací kód	Rozměry v mm LPR	LB	LB2	LB1	BD	BD2	BD1	OAL	BHTA°	Prove-dení	Otvor RFID	Vyvá-žení	KG
DIN40 ADB															
	M20	E3469582020110	110,0	90,9	75,0	25,0	36,5	44,5	37,5	178,4	4,0	1	1	G6.3	1,60
	M20	E346958212045	45,0	25,9	20,0	10,0	36,5	37,0	37,0	113,4	–	2	1	G6.3	1,00
	M20	E346958212085	85,0	65,9	60,0	20,0	36,5	37,0	37,0	153,4	–	2	1	G6.3	1,20
DIN50 ADB															
	M20	E347158202095	95,0	75,9	65,0	25,0	36,5	50,5	37,5	196,75	9,3	1	1	G6.3	3,20
	M20	E3471582020145	145,0	125,9	115,0	20,0	36,5	52,5	37,5	246,75	6,9	1	1	G6.3	4,00
	M20	E3471582120110	110,0	90,9	80,0	25,0	36,5	37,0	37,0	211,75	–	2	1	G6.3	3,20

Náhradní díly

Pro kužel	Zátka
DIN40	950A0406
DIN50	950A0606

Dostupnost ověřte prosím v aktuálním ceníku a seznamu produktů na skladě.

EPB 5820-5821 – Upínací trny Combimaster

DIN/ CAT

Provedení 1 (5820)

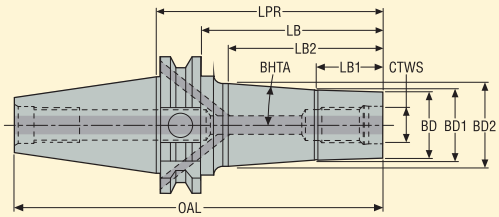

Provedení 2 (5821)

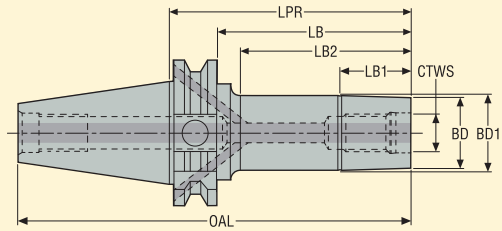

Strana stroje Kužel	Strana obrobku Combimaster CTWS	Objednací kód	Rozměry v mm LPR	LB	LB2	LB1	BD	BD2	BD1	OAL	BHTA°	Provedení	Otvor RFID	Vyvážení	KG
DIN40 ADB/ CAT40	M6	E347658200660	60,0	41,0	25,0	10,0	11,0	14,5	11,7	128,4	5,3	1	1	G6.3	1,00
	M8	E347658200860	60,0	41,0	25,0	10,0	13,5	18,5	15,7	128,4	5,3	1	1	G6.3	1,00
	M10	E347658201040	40,0	21,0	5,0	5,0	18,5	19,7	19,7	108,4	6,8	1	1	G6.3	1,00
	M10	E347658201060	60,0	41,0	25,0	10,0	18,5	23,0	19,7	128,4	6,3	1	1	G6.3	1,00
	M10	E347658201085	85,0	66,0	50,0	15,0	18,5	24,5	19,7	153,4	3,9	1	1	G6.3	1,10
	M10	E3476582010135	135,0	116,0	100,0	20,0	18,5	27,5	19,7	203,4	2,8	1	1	G6.3	1,30
	M10	E347658211060	60,0	41,0	25,0	10,0	18,5	–	18,5	128,4	–	2	1	G6.3	1,00
	M12	E347658201240	40,0	21,0	5,0	5,0	23,0	24,7	24,7	108,4	9,6	1	1	G6.3	1,00
	M12	E347658201260	60,0	41,0	25,0	10,0	23,0	28,5	24,7	128,4	7,2	1	1	G6.3	1,10
	M12	E347658201285	85,0	66,0	50,0	20,0	23,0	30,0	24,7	153,4	5,0	1	1	G6.3	1,20
	M12	E3476582012110	110,0	91,0	75,0	25,0	23,0	31,5	24,7	178,4	3,9	1	1	G6.3	1,30
	M12	E3476582012185	185,0	166,0	150,0	30,0	23,0	42,5	24,7	253,4	4,2	1	1	G6.3	1,80
	M12	E347658211260	60,0	41,0	25,0	10,0	23,0	–	23,5	128,4	–	2	1	G6.3	1,10
	M12	E347658211285	85,0	66,0	50,0	20,0	23,0	–	23,5	153,4	–	2	1	G6.3	1,10
	M16	E347658201640	40,0	21,0	5,0	5,0	30,0	31,7	31,7	108,4	9,6	1	1	G6.3	1,00
	M16	E347658201660	60,0	41,0	25,0	10,0	30,0	35,5	31,7	128,4	7,2	1	1	G6.3	1,10
	M16	E347658201685	85,0	66,0	50,0	20,0	30,0	37,0	31,7	153,4	5,0	1	1	G6.3	1,30
	M16	E3476582016110	110,0	91,0	75,0	25,0	30,0	38,5	31,7	178,4	3,9	1	1	G6.3	1,50
	M16	E3476582016135	135,0	116,0	100,0	30,0	30,0	40,5	31,7	203,4	3,6	1	1	G6.3	1,60
	M16	E3476582016185	185,0	166,0	150,0	35,0	30,0	43,5	31,7	253,4	2,9	1	1	G6.3	2,10
	M16	E347658211685	85,0	66,0	50,0	20,0	30,0	–	30,5	153,4	–	2	1	G6.3	1,20
	M16	E3476582116110	110,0	91,0	75,0	25,0	30,0	–	30,5	178,4	–	2	1	G6.3	1,30
	M16	E3476582116135	135,0	116,0	100,0	30,0	30,0	–	30,5	203,4	–	2	1	G6.3	1,50

Náhradní díly

Pro kužel	Zátka
DIN40	950A0406

Dostupnost ověřte prosím v aktuálním ceníku a seznamu produktů na skladě.

EPB 5820-5821 – Upínací trny Combimaster

DIN/ CAT

Provedení 1 (5820)

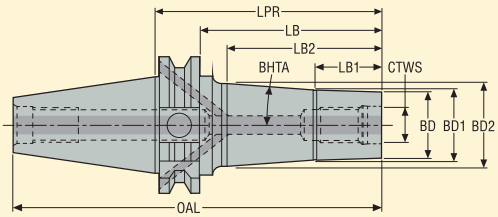

Provedení 2 (5821)

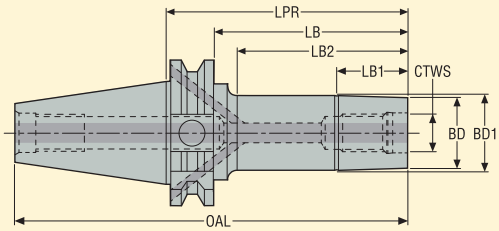

Strana stroje Kužel	Strana obrobku Combimaster CTWS	Objednací kód	Rozměry v mm LPR	LB	LB2	LB1	BD	BD2	BD1	OAL	BHTA°	Prove-dení	Otvor RFID	Vyvá-žení	KG
DIN50 ADB/ CAT50	M12	E347858201295	95,0	76,0	50,0	20,0	23,0	35,0	24,7	196,7	9,7	1	1	G6.3	3,30
	M12	E3478582012145	145,0	126,0	100,0	30,0	23,0	41,0	24,7	246,7	6,6	1	1	G6.3	3,60
	M12	E3478582012195	195,0	176,0	150,0	30,0	23,0	42,5	24,7	296,7	4,2	1	1	G6.3	3,90
	M12	E3478582012245	245,0	226,0	200,0	30,0	23,0	47,5	24,7	346,7	3,8	1	1	G6.3	4,50
	M16	E347858201695	95,0	76,0	50,0	20,0	30,0	42,5	31,7	196,7	10,2	1	1	G6.3	3,40
	M16	E3478582016145	145,0	126,0	100,0	30,0	30,0	49,0	31,7	246,7	7,0	1	1	G6.3	4,10
	M16	E3478582016195	195,0	176,0	150,0	35,0	30,0	50,0	31,7	296,7	4,5	1	1	G6.3	4,60
	M16	E3478582016245	245,0	226,0	200,0	35,0	30,0	55,0	31,7	346,7	4,0	1	1	G6.3	5,00
	M16	E3478582016295	295,0	276,0	250,0	35,0	30,0	59,5	31,7	396,7	3,7	1	1	G6.3	5,80

Náhradní díly

Pro kužel	Zátka
DIN50	950A0606

Dostupnost ověřte prosím v aktuálním ceníku a seznamu produktů na skladě.

EPB 401 – Graflex® upínací trny

DIN

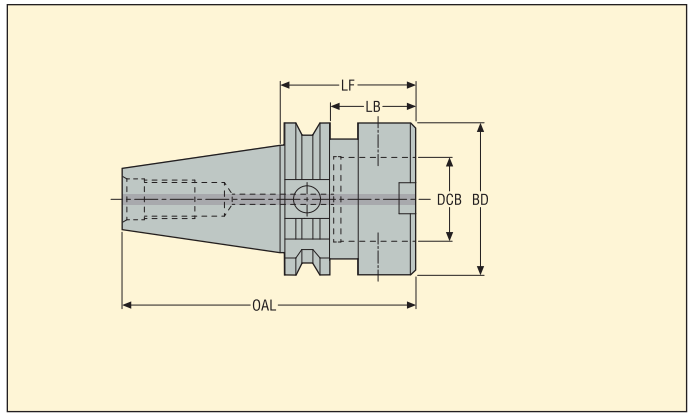

Strana stroje	Strana obrobku Graflex			Rozměry v mm						
Kužel	Velikost	DCB mm	Objednací kód	LF	LB	BD	OAL	Otvor RFID	Vyvá-žení	KG
DIN30 AD										
	G5	28	EM44644012855	55,0	35,9	50,0	102,8	0	PB	0,68

Příslušenství

Pro	Zajišťovací klíč
EM44644012855	03H05

Náhradní díly

Pro	Montážní šroub
	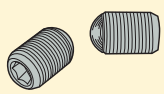
EM44644012855	90F5

Dostupnost ověřte prosím v aktuálním ceníku a seznamu produktů na skladě.

EPB 401 – Graflex® upínací trny

Provedení 1

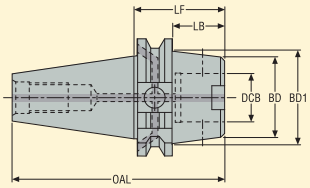

Provedení 2

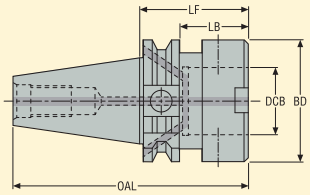

Strana stroje	Strana obrobku Graflex			Rozměry v mm								
Kužel	Velikost	DCB mm	Objednací kód	LF	LB	BD1	BD	OAL	Prove-dení	Otvor RFID	Vyvá-žení	KG
DIN40 ADB												
	G1	11	EM34694011190	90,0	70,9	20,0	20,0	158,4	2	1	G6.3	0,94
	G2	14	EM34694011435	35,0	15,9	25,0	25,0	103,4	2	1	G6.3	0,83
	G2	14	EM34694011490	90,0	70,9	25,0	25,0	158,4	2	1	G6.3	1,02
	G3	18	EM34694011835	35,0	15,9	50,0	32,0	103,4	1	1	G6.3	0,91
	G3	18	EM346940118100	100,0	80,9	32,0	32,0	168,4	2	1	G6.3	1,22
	G4	22	EM34694012235	35,0	15,9	50,0	40,0	103,4	1	1	G6.3	0,92
	G4	22	EM346940122100	100,0	80,9	40,0	40,0	168,4	2	1	G6.3	1,44
	G5	28	EM34694012840	40,0	20,9	50,0	50,0	108,4	2	1	PB	0,93
	G5	28	EM34694012880	80,0	60,9	50,0	50,0	148,4	2	1	PB	1,50
	G5	28	EM346940128120	120,0	100,9	50,0	50,0	188,4	2	1	PB	2,08
	G6	36	EM34694013660	60,0	40,9	63,0	63,0	128,4	2	1	PB	1,24
	G6	36	EM346940136120	120,0	100,9	63,0	63,0	188,4	2	1	PB	2,65

Příslušenství

Pro velikost	Zajišťovací klíč
G1	03H02
G2	03H025
G3	03H03
G4	03H04
G5	03H05
G6	03H06

Náhradní díly

Pro velikost	Montážní šroub	Zátka
	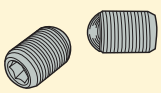	
G1	90F1	950A0406
G2	90F2	950A0406
G3	90F3	950A0406
G4	90F4	950A0406
G5	90F5	950A0406
G6	90F6	950A0406

Dostupnost ověřte prosím v aktuálním ceníku a seznamu produktů na skladě.

EPB 401 – Graflex® upínací trny

DIN

Provedení 1

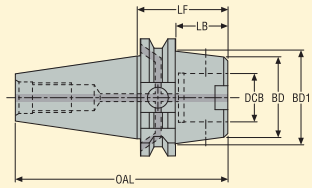

Provedení 2

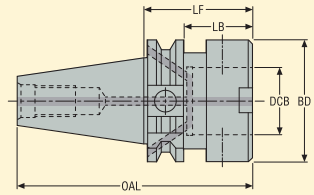

Strana stroje	Strana obrobku Graflex			Rozměry v mm								
Kužel	Velikost	DCB mm	Objednací kód	LF	LB	BD1	BD	OAL	Prove-dení	Otvor RFID	Vyvá-žení	KG
DIN50 ADB												
	G2	14	EM347140114100	100,0	80,9	25,0	25,0	201,7	2	1	G6.3	2,80
	G3	18	EM34714011835	35,0	15,9	32,0	32,0	136,7	2	1	G6.3	2,67
	G3	18	EM347140118110	110,0	90,9	32,0	32,0	211,7	2	1	G6.3	3,00
	G4	22	EM34714012235	35,0	15,9	80,0	40,0	136,7	1	1	G6.3	2,88
	G4	22	EM347140122120	120,0	100,9	40,0	40,0	221,7	2	1	G6.3	3,36
	G5	28	EM34714012840	40,0	20,9	50,0	50,0	141,7	2	1	PB	2,75
	G5	28	EM347140128100	100,0	80,9	50,0	50,0	201,7	2	1	PB	3,56
	G5	28	EM347140128140	140,0	120,9	50,0	50,0	241,7	2	1	PB	4,08
	G6	36	EM34714013645	45,0	25,9	63,0	63,0	146,7	2	1	PB	2,88
	G6	36	EM347140136100	100,0	80,9	63,0	63,0	201,7	2	1	PB	4,08
	G6	36	EM347140136140	140,0	120,9	63,0	63,0	241,7	2	1	PB	4,99
	G7	46	EM34714014650	50,0	30,9	90,0	90,0	151,7	2	1	PB	3,23
	G7	46	EM347140146120	120,0	100,9	90,0	90,0	221,7	2	1	PB	6,48
	G7	46	EM347140146200	200,0	180,9	90,0	90,0	301,7	2	1	PB	10,40

Příslušenství

Pro velikost	Zajišťovací klíč
G2	03H025
G3	03H03
G4	03H04
G5	03H05
G6	03H06
G7	03H10

Náhradní díly

Pro velikost	Montážní šroub	Zátka
	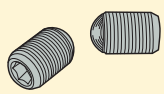	
G2	90F2	950A0606
G3	90F3	950A0606
G4	90F4	950A0606
G5	90F5	950A0606
G6	90F6	950A0606
G7	90F7	950A0606

Dostupnost ověřte prosím v aktuálním ceníku a seznamu produktů na skladě.

EPB 140 – Držáky - adaptéry DIN na Seco-Capto™ – ISO 26623-2

DIN

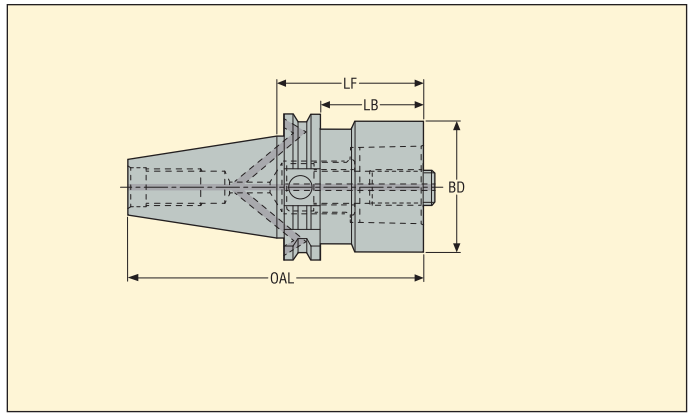

Strana stroje Kužel	Strana obrobku Seco-Capto™ vel.	Objednací kód	*	Rozměry v mm LF	LB	BD	OAL	Otvor RFID	Vyvá-žení	KG
DIN40 ADB										
	C3	C3-390B.140-40030		30,0	10,9	32,0	98,4	0	G6.3	0,80
	C3	C3-390B.140-40060		60,0	40,9	32,0	128,4	0	G6.3	0,90
	C4	C4-390B.140-40030		30,0	10,9	40,0	98,4	0	G6.3	0,80
	C4	C4-390B.140-40060		60,0	40,9	40,0	128,4	0	G6.3	1,10
	C5	C5-390B.140-40040		40,0	20,9	50,0	108,4	0	G6.3	0,90
	C5	C5-390B.140-40080		80,0	60,9	50,0	148,4	0	G6.3	1,50
	C6	C6-390B.140-40085	*	85,0	65,9	63,0	153,4	0	-	1,80
DIN50 ADB										
	C3	C3-390B.140-50030		30,0	10,9	32,0	131,7	0	-	2,60
	C3	C3-390B.140-50060		60,0	40,9	32,0	161,7	0	-	2,70
	C4	C4-390B.140-50030		30,0	10,9	40,0	131,7	0	-	2,60
	C4	C4-390B.140-50060		60,0	40,9	40,0	161,7	0	-	2,80
	C5	C5-390B.140-50030		30,0	10,9	50,0	131,7	0	-	2,60
	C5	C5-390B.140-50070		70,0	50,9	50,0	171,7	0	-	3,10
	C6	C6-390B.140-50030		30,0	10,9	63,0	131,7	0	-	2,50
	C6	C6-390B.140-50080		80,0	60,9	63,0	181,7	0	-	3,60
	C8	C8-390B.140-50070		70,0	50,9	80,0	171,7	0	-	3,70
	C8	C8-390B.140-50120		120,0	100,9	80,0	221,7	0	-	5,60

Dostupnost ověřte prosím v aktuálním ceníku a seznamu produktů na skladě.

* Jelikož je rozhraní na straně stroje slabší než na straně nástroje, je při použití třeba určité obezřetnosti.

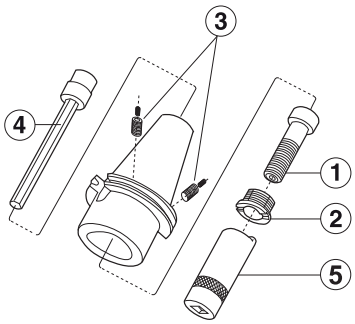

Příslušenství:
5 = klíč pojistné matice
4 = prodlužovací klíč

Náhradní díly:
1 = středový šroub
2 = pojistná matice
3 = těsnící zátky

Příslušenství

Pro	Prodlužovací klíč 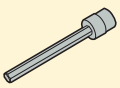	Klíč pojistné matice 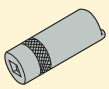
C3-400	5680015-05	5680065-13
C3-500	5680015-05	5680065-13
C4-400	5680015-05	5680065-10
C4-500	5680015-05	5680065-10
C5-400	5680015-01	5680065-11
C5-500	5680015-01	5680065-11
C6-400	5680015-01	5680065-12
C6-500	5680015-02	5680065-12
C8	5680015-02	5680065-12

Náhradní díly

Pro	Středový šroub 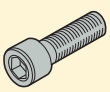	Zátka	Pojistná matice
C3-400	5512063-10	564301701	5512091-04
C3-500	5512063-10	564301702	5512091-04
C4-400	5512063-07	564301701	5512091-03
C4-500	5512063-07	564301702	5512091-03
C5-400	5512063-08	564301701	5512091-01
C5-500	5512063-08	564301702	5512091-01
C6-400	5512063-13	564301701	5512091-02
C6-500	5512063-09	564301702	5512091-02
C8	5512063-09	564301702	5512091-02

EPB K820 – Antivibrační držáky Steadyline® Combimaster

DIN Taper-Face

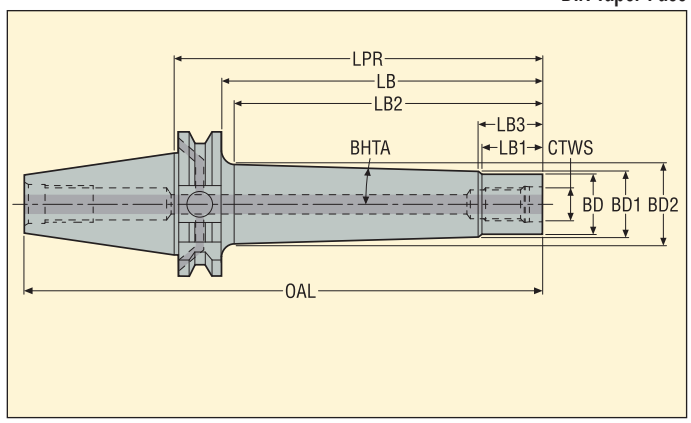

- S dynamickým tlumením, pro přímé použití
- S vnitřním chlazením

Strana stroje Kužel	Strana obrobku Combimaster CTWS	Objednací kód	Rozměry v mm LPR	LB	LB2	LB3	LB1	BD2	BD1	BD	OAL	BHTA°	Max. ot/min	Otvor RFID	Vyvá-žení	KG
DIN TF40 ADB																
	M20	E3269K82020185	185,0	165,9	144,3	29,0	24,7	56,1	45,0	36,5	253,4	2,7	10000	1	PB	3,60
DIN TF50 ADB																
	M20	E3271K82020285	285,0	265,9	264,0	29,0	24,7	67,6	45,0	36,5	386,8	2,7	6000	1	PB	8,00
	M20	E3271K82020235	235,0	215,9	211,1	29,0	24,7	62,5	45,0	36,5	336,8	2,7	8000	1	PB	6,50

Náhradní díly

Pro kužel	Zátka
DIN TF40	950A0406
DIN TF50	950A0606

Dostupnost ověřte prosím v aktuálním ceníku a seznamu produktů na skladě.
Poznámka: ostatní velikosti držáků Steadyline® Combimaster jsou k dispozici s kuželem typu DIN, viz str. 156

EPB 5191 – Základní držáky Seco-Capto™ – ISO 26623-2

DIN Taper-Face

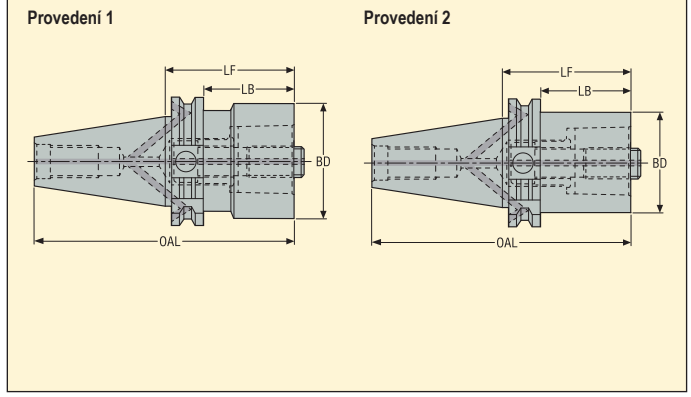

Strana stroje Kužel	Strana obrobku Seco-Capto™ vel.	Objednací kód	*	Rozměry v mm LF	LB	BD	OAL	Prove-dení	Otvor RFID	Vyvá-žení	KG
DIN TF40 ADB											
	C5	E316951915050		50,0	30,9	50,0	118,4	2	–	-	1,10
	C6	E316951916385	*	85,0	65,9	63,0	153,4	1	–	-	1,90
DIN TF50 ADB											
	C4	E317151914030		30,0	10,9	40,0	131,7	2	–	-	2,70
	C5	E317151915030		30,0	10,9	50,0	131,7	2	–	-	2,80
	C5	E317151915070		70,0	50,9	50,0	171,7	2	–	-	3,15
	C6	E317151916350		50,0	30,9	63,0	151,7	2	–	-	2,40
	C6	E3171519163100		100,0	80,9	63,0	201,7	2	–	-	4,08
	C8	E317151918070		70,0	50,9	80,0	171,7	2	–	-	3,90
	C8	E3171519180120		120,0	100,9	80,0	221,7	2	–	-	5,62

Dostupnost ověřte prosím v aktuálním ceníku a seznamu produktů na skladě.

* Jelikož je rozhraní na straně stroje slabší než na straně nástroje, je při použití třeba určité obezřetnosti.

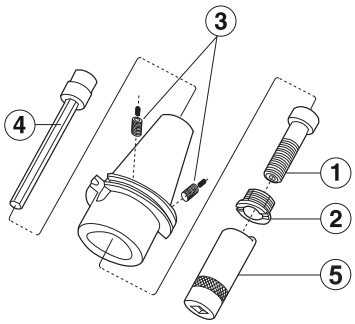

Příslušenství:
4 = prodlužovací klíč
5 = klíč pojistné matice

Náhradní díly:
1 = středový šroub
2 = pojistná matice
3 = těsnící zátky

Příslušenství

Pro kužel	Prodlužovací klíč 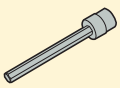	Klíč pojistné matice 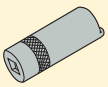
BT TF40/ C5	5680015-01	5680065-11
BT TF40/ C6	5680015-01	5680065-12
BT TF50/ C4	5680015-05	5680065-10
BT TF50/ C5	5680015-01	5680065-11
BT TF50/ C6-C8	5680015-02	5680065-12

Náhradní díly

Pro kužel	Středový šroub 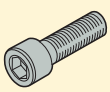	Zátka	Pojistná matice
BT TF40/ C5	5512063-08	564301701	5512091-01
BT TF40/ C6	5512063-13	564301701	5512091-02
BT TF50/ C4	5512063-07	564301702	5512091-03
BT TF50/ C5	5512063-08	564301702	5512091-01
BT TF50/ C6-C8	5512063-09	564301702	5512091-02

EPB 5555/5556 – Steadyline®, antivibrační držáky nástrčných fréz

BT JIS B 6339-ADB

- S dynamickým tlumením, pro přímé použití
- Házení max. 5 µm
- S přívodními kanálky chlazení procházejícími trnem

Provedení 1 (5555)

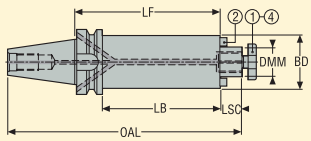

Provedení 2 (5556)

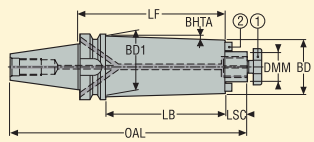

Náhradní díly:
1 = upínací šroub*
2 = unašeč/šroub pro unašeč

Strana stroje Kužel	Strana obrobku DMM mm	Objednací kód	Rozměry v mm LF	BD	BD1	OAL	LB	LSC	Prove-dení	BHTA°	Otvor RFID	Vyvá-žení	KG
BT40 ADB													
	16	E3414555516160	160,0	38,0	38,0	242,4	133,0	17,0	1	–	1	PB	2,23
	22	E3414555522210	210,0	48,0	48,0	294,4	183,0	19,0	1	–	1	PB	3,78
	22	E3414555622260	260,0	48,0	60,0	344,4	233,0	19,0	2	1,3	1	PB	5,40
	27	E3414555527260	260,0	60,0	60,0	346,4	233,0	21,0	1	–	1	PB	6,86
BT50 ADB													
	22	E3416555522210	210,0	48,0	48,0	330,8	172,0	19,0	1	–	1	PB	6,08
	22	E3416555622260	260,0	48,0	64,0	380,8	222,0	19,0	2	1,9	1	PB	7,90
	27	E3416555527260	260,0	60,0	60,0	382,8	222,0	21,0	1	–	1	PB	9,06
	27	E3416555627320	320,0	60,0	80,0	442,8	282,0	21,0	2	1,9	1	PB	12,64
	32	E3416555532330	330,0	78,0	78,0	455,8	292,0	24,0	1	–	1	PB	15,34

DMM 40, obsahuje 4 otvory se závitem na čelní ploše dle DIN 6357.

Příslušenství

Pro kužel/ DMM	Upínací šroub, s kanálky chlazení	Klíč upínací matice 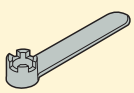
BT40/ 16	5801608L	5811608
BT40/ 22	5802210L	5812210
BT40/ 27	5802712L	5812712
BT50/ 22	5802210L	5812210
BT50/ 27	5802712L	5812712
BT50/ 32	5803216L	5813216

Náhradní díly*

Pro kužel/ DMM	Upínací šroub	Zátka	Šroub 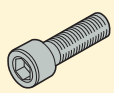	Unašeč
BT40/ 16	5801608	950A0406	950D0312	16C2080810A
BT40/ 22	5802210	950A0406	950D0416	16C2101111
BT40/ 27	5802712	950A0406	950D0516	16C2121214A
BT50/ 22	5802210	950A0606	950D0416	16C2101111
BT50/ 27	5802712	950A0606	950D0516	16C2121214A
BT50/ 32	5803216	950A0606	950D0516	16C2141421A

Dostupnost ověřte prosím v aktuálním ceníku a seznamu produktů na skladě.

* Tyto upínací šrouby mají stejné rozměry jako originálně dodávané: zkontrolujte, zda jsou jejich délky vhodné pro upínání fréz, které hodláte používat, viz pokyny dodávané s držáky nebo str. 32

EPB 5525 – Držáky válcové frézy, s průchozími kanálky chlazení

BT JIS B 6339-ADB

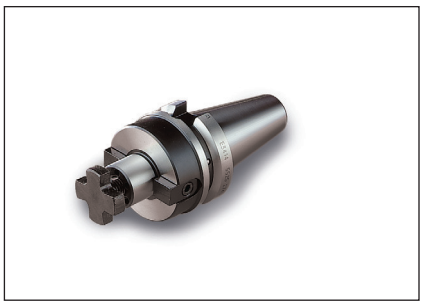

- Házení max. 5 µm
- S přívodními kanálky chlazení procházejícími trnem

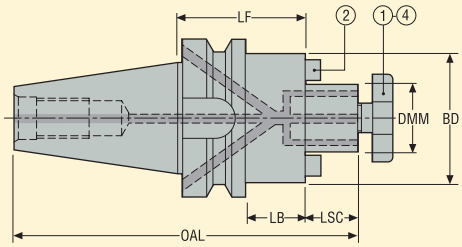

Příslušenství:
4 = upínací šroub, s kanálky chlazení

Náhradní díly:
1 = upínací šroub
2 = unašeč/šroub pro unašeč

Strana stroje Kužel	Strana obrobku DMM mm	Objednací kód	Rozměry v mm LF	BD	OAL	LB	LSC	Otvor RFID	Vyvá-žení	KG
BT40 ADB	16	E341455251645	45,0	38,0	127,4	18,0	17,0	1	PB	1,13
	16	E3414552516100	100,0	38,0	182,4	73,0	17,0	1	PB	1,56
	22	E341455252245	45,0	48,0	129,4	18,0	19,0	1	PB	1,24
	22	E3414552522100	100,0	48,0	184,4	73,0	19,0	1	PB	1,96
	27	E341455252745	45,0	60,0	131,4	18,0	21,0	1	PB	1,42
	27	E3414552527100	100,0	60,0	186,4	73,0	21,0	1	PB	2,58
	32	E341455253250	50,0	78,0	139,4	23,0	24,0	1	PB	1,84
	40	E341455254050	50,0	89,0	142,4	23,0	27,0	1	PB	2,09

DMM 40, obsahuje 4 otvory se závitem na čelní ploše dle DIN 6357.

Příslušenství

Pro DMM	Upínací šroub, s kanálky chlazení	Klíč upínací matice
		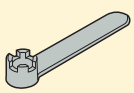
16	5801608L	5811608
22	5802210L	5812210
27	5802712L	5812712
32	5803216L	5813216
40	5804020L	5814020

Náhradní díly

Pro DMM	Upínací šroub	Zátka	Šroub	Unašeč
			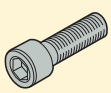	
16	5801608	950A0406	950D0312	16C10810164
22	5802210	950A0406	950D0416	16C11012206
27	5802712	950A0406	951D0512	16C11214243
32	5803216	950A0406	951D0516	16C2141421
40	5804020	950A0406	951D0616	16C2161621

Dostupnost ověřte prosím v aktuálním ceníku a seznamu produktů na skladě.

EPB 5525/5524 – Držáky válcové frézy, s průchozími kanálky chlazení

BT JIS B 6339-ADB

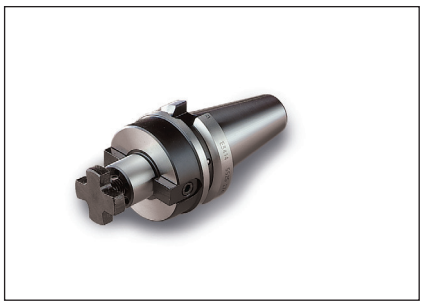

- Házení max. 5 µm
- S přívodními kanálky chlazení procházejícími trnem

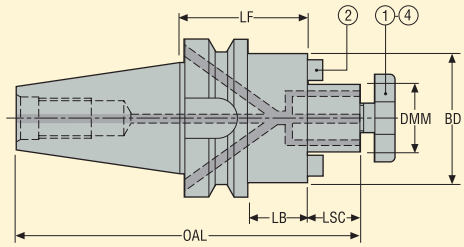

Příslušenství:
4 = upínací šroub, s kanálky chlazení

Náhradní díly:
1 = upínací šroub
2 = unašeč/šroub pro unašeč

Strana stroje Kužel	Strana obrobku DMM mm	Objednací kód	Rozměry v mm LF	BD	OAL	LB	LSC	*	Otvor RFID	Vyvá-žení	KG
BT50 ADB											
	16	E3416552516100	100,0	38,0	218,8	62,0	17,0		1	PB	4,00
	22	E3416552522100	100,0	48,0	220,8	62,0	19,0		1	PB	4,28
	22	E3416552522160	160,0	48,0	280,8	122,0	19,0		1	PB	5,34
	22	E341655252255	55,0	48,0	175,8	17,0	19,0		1	PB	3,78
	27	E341655252755	55,0	60,0	177,8	17,0	21,0	*	1	PB	3,93
	27	E3416552527100	100,0	60,0	222,8	62,0	21,0		1	PB	4,80
	27	E3416552527160	160,0	60,0	282,8	122,0	21,0		1	PB	6,30
	32	E3416552532100	100,0	78,0	225,8	62,0	24,0		1	PB	5,88
	32	E3416552532160	160,0	78,0	285,8	122,0	24,0		1	PB	8,02
	32	E341655253255	55,0	78,0	180,8	17,0	24,0		1	PB	4,26
	40	E3416552540100	100,0	89,0	228,8	62,0	27,0		1	PB	6,60
	40	E3416552540160	160,0	89,0	288,8	122,0	27,0		1	PB	9,42
	40	E341655254055	55,0	89,0	183,8	17,0	27,0		1	PB	4,50
	27	E341655242755	55,0	48,0	177,8	28,0	21,0	*	1	PB	3,78

DMM 40, obsahuje 4 otvory se závitem na čelní ploše dle DIN 6357.

* Průměr BD je u typu 5524 menší než u typu 5525.

Příslušenství

Pro DMM	Upínací šroub, s kanálky chlazení	Klíč upínací matice 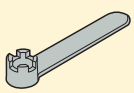
16	5801608L	5811608
22	5802210L	5812210
27/ 5524	5802712L	5812712
27/ 5525	5802712L	5812712
32	5803216L	5813216
40	5804020L	5814020

Náhradní díly

Pro DMM	Upínací šroub	Zátka	Šroub 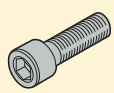	Unašeč
16	5801608	950A0606	950D0312	16C10810164
22	5802210	950A0606	950D0416	16C11012206
27/ 5524	5802712	950A0606	951D0512	16C127
27/ 5525	5802712	950A0606	951D0512	16C11214243
32	5803216	950A0606	951D0516	16C2141421
40	5804020	950A0606	951D0616	16C2161621

Dostupnost ověřte prosím v aktuálním ceníku a seznamu produktů na skladě.

EPB 552 – Držáky válcové frézy, malé čelní průměry – ISO 3937

BT JIS B 6339-AD

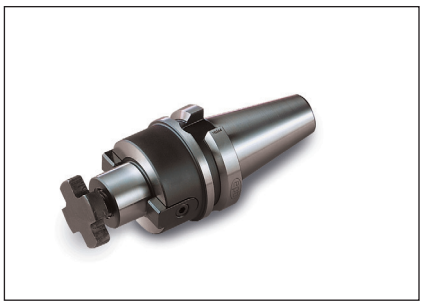

- Házení max. 5 µm
- Malý průměr čelní části BD dle ISO 3937, vhodné pro kotoučové frézy Seco typ B

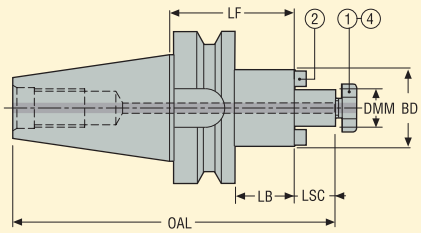

Příslušenství:
4 = upínací šroub, s kanálky chlazení

Náhradní díly:
1 = upínací šroub
2 = unašeč/šroub pro unašeč

Strana stroje Kužel	Strana obrobku DMM mm	Objednací kód	Rozměry v mm LF	BD	OAL	LB	LSC	Otvor RFID	Vyvá-žení	KG
BT30 AD										
	16	E40405521640	40,0	32,0	105,4	18,0	17,0	0	PB	0,52
	22	E40405522240	40,0	40,0	107,4	18,0	19,0	0	PB	0,62
	27	E40405522740	40,0	48,0	109,4	18,0	21,0	0	PB	0,74
BT40 AD										
	16	E40415521652	52,0	32,0	134,4	25,0	17,0	1	PB	1,12
	22	E40415522252	52,0	40,0	136,4	25,0	19,0	1	PB	1,25
	27	E40415522752	52,0	48,0	138,4	25,0	21,0	1	PB	1,40
	32	E40415523252	52,0	58,0	141,4	25,0	24,0	1	PB	1,60
	40	E40415524060	60,0	70,0	152,4	33,0	27,0	1	PB	2,28
BT50 AD										
	22	E57665522263	63,0	40,0	183,8	25,0	19,0	1	PB	3,80
	27	E57665522763	63,0	48,0	185,8	25,0	21,0	1	PB	3,96
	32	E57665523263	63,0	58,0	188,8	25,0	24,0	1	PB	4,20
	40	E57665524063	63,0	70,0	191,8	25,0	27,0	1	PB	4,56

Příslušenství

Pro DMM	Upínací šroub, s kanálky chlazení	Klíč upínací matice
		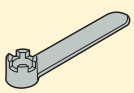
16	5801608L	5811608
22	5802210L	5812210
27	5802712L	5812712
32	5803216L	5813216
40	5804020L	5814020

Náhradní díly

Pro DMM	Upínací šroub	Šroub	Unašeč
		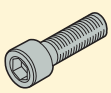	
16	5801608	950D0308	16C116
22	5802210	951D0410	16C122
27	5802712	951D0512	16C127
32	5803216	951D0514	16C132
40	5804020	951D0616	16C140

Dostupnost ověřte prosím v aktuálním ceníku a seznamu produktů na skladě.

EPB 569 – Držáky frézy, montáž na přírubu – DIN 6357/ DIN 2079

BT JIS B 6339-AD

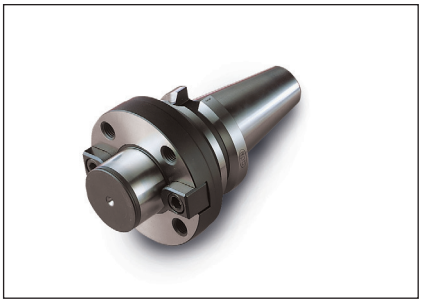

- Házení max. 5 µm

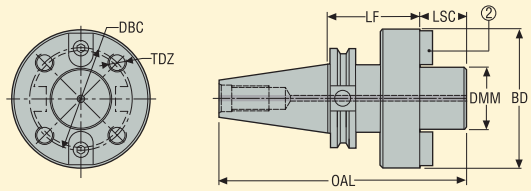

Náhradní díly:
2 = unašeč/šroub pro unašeč

Strana stroje Kužel	Strana obrobku DMM mm	Objednací kód	Rozměry v mm LF	BD	OAL	LSC	DBC	TDZ	Otvor RFID	Vyvá-žení	KG
BT50 A											
	40	E57665694070	70,0	89,0	201,8	30,0	66,7	M12	1	PB	5,24
	60	E57665696080	80,0	129,0	221,8	40,0	101,6	M16	1	PB	8,00

Náhradní díly

Pro	Šroub	Unašeč
	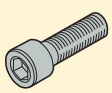	
E57665694070	951D0616	16C34040
E57665696080	951D1225	16C35060

Dostupnost ověřte prosím v aktuálním ceníku a seznamu produktů na skladě.

EPB 5657 – Držáky kotoučových fréz

BT JIS B 6339-A

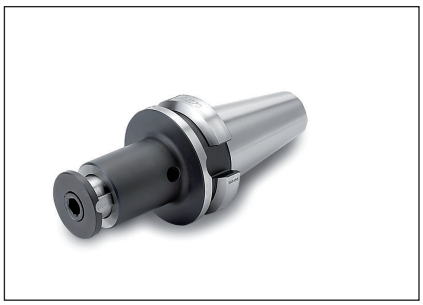

- S nastavitelným posuvným trnem
- Nejvhodnější pro kotoučové frézy Seco typ A

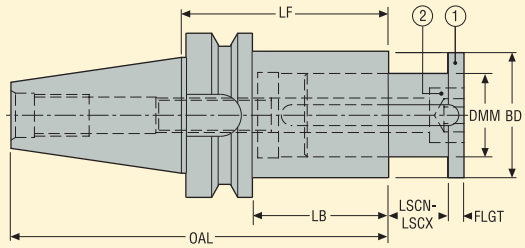

Náhradní díly:
1 = posuvný trn
2 = šroub

Strana stroje Kužel	Strana obrobku DMM mm	Objednací kód	Rozměry v mm LF	BD	OAL	LB	LSCN-LSCX	FLGT	Otvor RFID	Vyvá-žení	KG
BT40 A											
	22	E404156572270	70,0	35,0	135,4	43,0	0,0-12,0	4,0	1	PB	1,30
	27	E404156572775	75,0	42,0	140,4	48,0	0,0-15,0	5,0	1	PB	1,52
	32	E404156573290	90,0	48,0	155,4	63,0	0,0-24,0	6,0	1	PB	1,91
BT50 A											
	40	E5766565740120	120,0	58,0	221,8	82,0	0,0-30,0	7,0	1	PB	5,34
	50	E5766565750145	145,0	72,0	246,8	107,0	0,0-32,0	8,0	1	PB	7,04

Náhradní díly

Pro	Šroub	Trn
	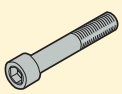	
E404156572270	19C565722	565722
E404156572775	19C565727	565727
E404156573290	950D1690	565732
E5766565740120	19C565740	565740
E5766565750145	19C565750	565750

Dostupnost ověřte prosím v aktuálním ceníku a seznamu produktů na skladě.

EPB 584 – Držáky s bočním upnutím, typ Weldon – DIN 1835 tvar B/ DIN 6535 tvar HB

BT JIS B 6339-ADB

- Házení max. 3 µm
- Weldon ∅ DCBN-DCBX 16, 20, 25, 32 a 40 s broušeným čelem (kompatibilní se Seco-Weldon)

Provedení 1

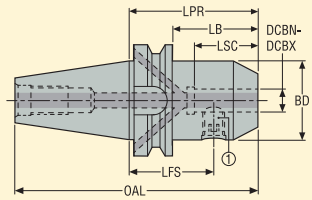

Provedení 2

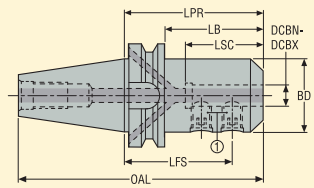

Náhradní díly:
1 = upínací šroub

Strana stroje Kužel	Strana obrobku DCBN-DCBX mm	Objednací kód	Rozměry v mm LPR	LB	LSC	BD	OAL	LFS	Prove-dení	Otvor RFID	Vyvá-žení	KG
BT40 ADB												
	6	E34145840650	50,0	23,0	27,0	25,0	115,4	32,5	1	1	PB	1,00
	6	E341458406120	120,0	93,0	27,0	25,0	185,4	102,5	1	1	PB	1,30
	8	E34145840850	50,0	23,0	30,0	28,0	115,4	32,5	1	1	PB	1,05
	10	E34145841063	63,0	36,0	36,0	35,0	128,4	43,5	1	1	PB	1,20
	12	E34145841263	63,0	36,0	43,0	42,0	128,4	41,0	1	1	PB	1,30
	12	E341458412120	120,0	93,0	43,0	42,0	185,4	98,0	1	1	PB	1,85
	14	E34145841463	63,0	36,0	43,0	44,0	128,4	41,0	1	1	PB	1,30
	16	E34145841663	63,0	36,0	46,0	48,0	128,4	39,5	1	1	PB	1,35
	16	E341458416120	120,0	93,0	46,0	48,0	185,4	96,5	1	1	PB	2,15
	18	E34145841863	63,0	36,0	46,0	50,0	128,4	39,5	1	1	PB	1,40
	20	E34145842063	63,0	36,0	48,0	52,0	128,4	38,5	1	1	PB	1,35
	20	E341458420120	120,0	93,0	48,0	52,0	185,4	95,5	1	1	PB	2,30
	25	E34145842590	90,0	55,0	54,0	63,0	155,4	66,5	2	1	PB	2,20
	32	E341458432100	100,0	65,0	58,0	72,0	165,4	76,5	2	1	PB	2,70

Náhradní díly

Pro DCBN-DCBX	Upínací šroub	Zátka
6	951C0610	950A0406
8	951C0810	950A0406
10	951C1012	950A0406
12-14	951C1216	950A0406
16-18	951C1416	950A0406
20	951C1616	950A0406
25	951C1820	950A0406
32	951C2020	950A0406

Dostupnost ověřte prosím v aktuálním ceníku a seznamu produktů na skladě.

EPB 584 – Držáky s bočním upnutím, typ Weldon – DIN 1835 tvar B/ DIN 6535 tvar HB

BT JIS B 6339-ADB

- Házení max. 3 µm
- Weldon ∅ DCBN-DCBX 16, 20, 25, 32 a 40 s broušeným čelem (kompatibilní se Seco-Weldon)

Provedení 1

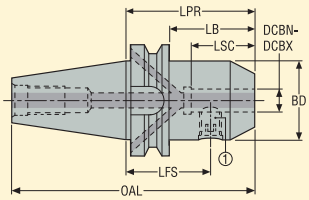

Provedení 2

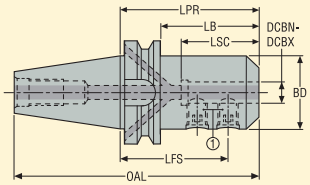

Náhradní díly:
1 = upínací šroub

Strana stroje Kužel	Strana obrobku DCBN-DCBX mm	Objednací kód	Rozměry v mm LPR	LB	LSC	BD	OAL	LFS	Prove-dení	Otvor RFID	Vyvá-žení	KG
BT50 ADB												
	12	E34165841280	80,0	42,0	43,0	42,0	181,8	58,0	1	1	PB	4,00
	14	E34165841480	80,0	42,0	43,0	44,0	181,8	58,0	1	1	PB	4,00
	16	E34165841680	80,0	42,0	46,0	48,0	181,8	56,5	1	1	PB	4,10
	16	E341658416120	120,0	82,0	46,0	48,0	221,8	96,5	1	1	PB	4,60
	18	E34165841880	80,0	42,0	46,0	50,0	181,8	56,5	1	1	PB	3,94
	20	E34165842080	80,0	42,0	48,0	52,0	181,8	55,5	1	1	PB	3,98
	20	E341658420120	120,0	82,0	48,0	52,0	221,8	95,5	1	1	PB	4,80
	25	E341658425100	100,0	62,0	54,0	65,0	201,8	76,5	2	1	PB	4,90
	25	E341658425120	120,0	82,0	54,0	65,0	221,8	96,5	2	1	PB	5,12
	32	E341658432105	105,0	67,0	58,0	72,0	206,8	81,5	2	1	PB	5,25
	40	E341658440120	120,0	82,0	68,0	80,0	221,8	90,5	2	1	PB	6,00
	50	E341658450130	130,0	80,0	78,0	100,0	231,8	95,5	2	1	PB	7,65

Náhradní díly

Pro DCBN-DCBX	Upínací šroub	Zátka
12-14	951C1216	950A0606
16-18	951C1416	950A0606
20	951C1616	950A0606
25	951C1820	950A0606
32-40	951C2020	950A0606
50	951C2425	950A0606

Dostupnost ověřte prosím v aktuálním ceníku a seznamu produktů na skladě.

EPB 5842 – Držáky s bočním upnutím, typ Weldon krátký

BT JIS B 6339-ADB

- Házení max. 5 µm
- Weldon ∅ DCBN-DCBX 16, 20, 25, 32 a 40 s broušeným čelem (kompatibilní se Seco-Weldon)

Provedení 1

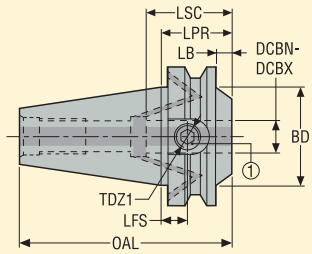

Provedení 2

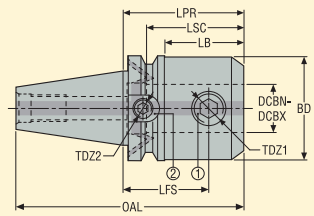

Náhradní díly:
1 = upínací šroub
2 = upínací šroub, redukovaný

Strana stroje Kužel	Strana obrobku DCBN-DCBX mm	Objednací kód	Rozměry v mm LPR	LSC	LB	BD	OAL	LFS	TDZ1	TDZ2	Prove-dení	Otvor RFID	Vyvá-žení	KG
BT40 ADB														
	25	E341458422560	60,0	54,0	33,0	62,0	125,4	36,5	M18x2	M14	2	1	PB	1,50
	32	E341458423265	65,0	58,0	38,0	62,0	130,4	41,5	M20x2	M10	2	1	PB	1,45
BT50 ADB														
	25	E341658422544	44,0	54,0	6,0	57,0	145,8	20,5	M18x2	–	1	1	PB	3,45
	32	E341658423260	60,0	58,0	22,0	72,0	161,8	36,5	M20x2	M14	2	1	PB	3,80

Náhradní díly

Pro	Upínací šroub,	Upínací šroub, redukovaný	Zátka
E341458422560	951C1817	950A1410	950A0406
E341458423265	951C2014	950A1008	950A0406
E341658422544	951C1820	–	950A0606
E341658423260	951C2020	950A1416	950A0606

Dostupnost ověřte prosím v aktuálním ceníku a seznamu produktů na skladě.

EPB 5603 – Držáky Shrinkfit, typ DIN

BT JIS B 6339-AD

- Házení max. 3 µm na 3 x ∅ DCBN-DCBX (přímé házení 3 µm)
- Dodáváno s jedním dorazovým šroubem

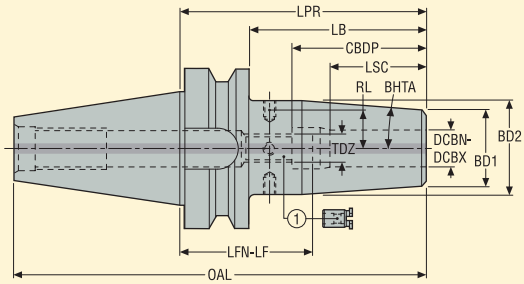

Náhradní díly:
1 = dorazový šroub

Strana stroje Kužel	Strana obrobku DCBN-DCBX mm	Objednací kód	Rozměry v mm LPR	LB	CBDP	LSC	BD2	BD1	OAL	LFN-LF	TDZ	BHTA°	RL mm	Otvor RFID	Vyvá-žení	KG
BT30 AD	6	E404056030680	80,0	58,0	37,5	22,0	27,0	21,0	128,4	44,0-58,0	M5x0.8	4,5	10,5	0	G2.5	0,60
	8	E404056030880	80,0	58,0	37,5	26,0	27,0	21,0	128,4	44,0-54,0	M6x1	4,5	10,5	0	G2.5	0,60
	10	E404056031080	80,0	58,0	42,5	31,0	32,0	24,0	128,4	39,0-49,0	M8x1	4,5	13,0	0	G2.5	0,70
	12	E404056031280	80,0	58,0	47,5	34,0	32,0	24,0	128,4	34,0-46,0	M10x1	4,5	13,0	0	G2.5	0,70

Nástavce Shrinkfit viz str. 235

Příslušenství

Pro	Vyvažovací šrouby
E404056030680	90ZQ01
E404056030880	90ZQ01
E404056031080	90ZQ01
E404056031280	90ZQ01

Náhradní díly

Pro	Dorazový šroub
E404056030680	19BDR05165
E404056030880	19BDR06165
E404056031080	19BDR08165
E404056031280	19BDR10165

Dostupnost ověřte prosím v aktuálním ceníku a seznamu produktů na skladě.

EPB 5603 – Držáky Shrinkfit, typ DIN

BT JIS B 6339-ADB

- Házení max. 3 µm na 3 x ∅ DCBN-DCBX (přímé házení 3 µm)
- Dodáváno s jedním dorazovým šroubem

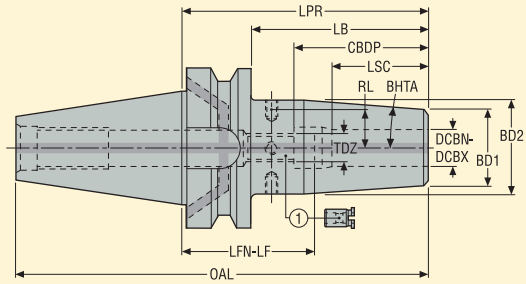

Náhradní díly:
1 = dorazový šroub

Strana stroje Kužel	Strana obrobku DCBN-DCBX mm	Objednací kód	Rozměry v mm LPR	LB	CBDP	LSC	BD2	BD1	OAL	LFN-LF	TDZ	BHTA°	RL mm	Otvor RFID	Vyvá-žení	KG
BT40 ADB	6	E341456030690	90,0	63,0	37,5	22,0	27,0	21,0	155,4	54,0-68,0	M5x0.8	4,5	10,5	1	G2.5	1,18
	6	E3414560306120	120,0	93,0	37,5	22,0	27,0	21,0	185,4	84,0-98,0	M5x0.8	4,5	10,5	1	G2.5	1,31
	6	E3414560306160	160,0	133,0	37,5	22,0	27,0	21,0	225,4	124,0-138,0	M5x0.8	4,5	10,5	1	G2.5	1,45
	8	E341456030890	90,0	63,0	37,5	26,0	27,0	21,0	155,4	54,0-64,0	M6x1	4,5	10,5	1	G2.5	1,18
	8	E3414560308120	120,0	93,0	37,5	26,0	27,0	21,0	185,4	84,0-94,0	M6x1	4,5	10,5	1	G2.5	1,30
	8	E3414560308160	160,0	133,0	37,5	26,0	27,0	21,0	225,4	124,0-134,0	M6x1	4,5	10,5	1	G2.5	1,44
	10	E341456031090	90,0	63,0	42,5	31,0	32,0	24,0	155,4	49,0-59,0	M8x1	4,5	13,0	1	G2.5	1,23
	10	E3414560310120	120,0	93,0	42,5	31,0	32,0	24,0	185,4	79,0-89,0	M8x1	4,5	13,0	1	G2.5	1,50
	10	E3414560310160	160,0	133,0	42,5	31,0	32,0	24,0	225,4	119,0-129,0	M8x1	4,5	13,0	1	G2.5	1,70

Nástavce Shrinkfit viz str. 235

Příslušenství

Pro DCBN-DCBX	Vyvažovací šrouby
6	90ZQ01
8	90ZQ01
10	90ZQ01

Náhradní díly

Pro DCBN-DCBX	Zátka	Dorazový šroub
6	950A0406	19BDR05165
8	950A0406	19BDR06165
10	950A0406	19BDR08165

Dostupnost ověřte prosím v aktuálním ceníku a seznamu produktů na skladě.

EPB 5603 – Držáky Shrinkfit, typ DIN

BT JIS B 6339-ADB

- Házení max. 3 µm na 3 x ∅ DCBN-DCBX (přímé házení 3 µm)
- Dodáváno s jedním dorazovým šroubem

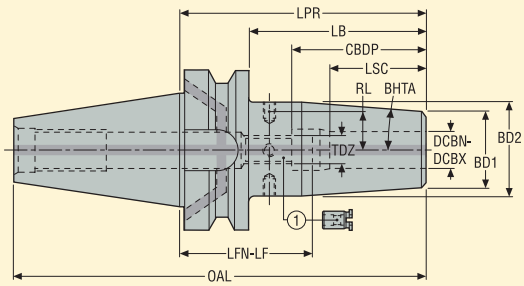

Náhradní díly:
1 = dorazový šroub

Strana stroje Kužel	Strana obrobku DCBN-DCBX mm	Objednací kód	Rozměry v mm LPR	LB	CBDP	LSC	BD2	BD1	OAL	LFN-LF	TDZ	BHTA°	RL mm	Otvor RFID	Vyvážení	KG
BT40 ADB	12	E341456031290	90,0	63,0	47,5	34,0	32,0	24,0	155,4	44,0-56,0	M10x1	4,5	13,0	1	G2.5	1,21
	12	E3414560312120	120,0	93,0	47,5	34,0	32,0	24,0	185,4	74,0-86,0	M10x1	4,5	13,0	1	G2.5	1,39
	12	E3414560312160	160,0	133,0	47,5	34,0	32,0	24,0	225,4	114,0-126,0	M10x1	4,5	13,0	1	G2.5	1,70
	14	E341456031490	90,0	63,0	47,5	34,0	34,0	27,0	155,4	44,0-56,0	M10x1	4,5	14,0	1	G2.5	1,35
	14	E3414560314120	120,0	93,0	47,5	34,0	34,0	27,0	185,4	74,0-86,0	M10x1	4,5	14,0	1	G2.5	1,50
	16	E341456031690	90,0	63,0	50,5	39,0	34,0	27,0	155,4	41,0-51,0	M12x1	4,5	14,0	1	G2.5	1,24
	16	E3414560316120	120,0	93,0	50,5	39,0	34,0	27,0	185,4	71,0-81,0	M12x1	4,5	14,0	1	G2.5	1,50
	16	E3414560316160	160,0	133,0	50,5	39,0	34,0	27,0	225,4	111,0-121,0	M12x1	4,5	14,0	1	G2.5	1,70
	18	E341456031890	90,0	63,0	50,5	39,0	42,0	33,0	155,4	41,0-51,0	M12x1	4,5	18,0	1	G2.5	1,40
	20	E341456032090	90,0	63,0	52,5	41,0	42,0	33,0	155,4	39,0-49,0	M16x1	4,5	18,0	1	G2.5	1,34
	20	E3414560320120	120,0	93,0	52,5	41,0	42,0	33,0	185,4	69,0-79,0	M16x1	4,5	18,0	1	G2.5	1,70
	25	E3414560325100	100,0	73,0	58,5	47,0	53,0	44,0	165,4	43,0-53,0	M16x1	4,5	23,5	1	G2.5	1,78

Nástavce Shrinkfit viz str. 235

Příslušenství

Pro DCBN-DCBX	Vyvažovací šrouby
12-14	90ZQ01
16-18	90ZQ01
20-25	90ZQ01

Náhradní díly

Pro DCBN-DCBX	Zátka	Dorazový šroub
12-14	950A0406	19BDR10165
16-18	950A0406	19BDR12165
20-25	950A0406	19BDR16165

Dostupnost ověřte prosím v aktuálním ceníku a seznamu produktů na skladě.

EPB 5603 – Držáky Shrinkfit, typ DIN

BT JIS B 6339-ADB

- Házení max. 3 µm na 3 x ∅ DCBN-DCBX (přímé házení 3 µm)
- Dodáváno s jedním dorazovým šroubem

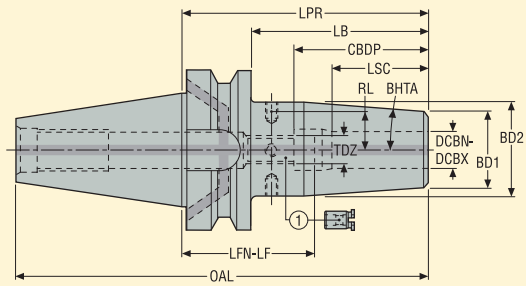

Náhradní díly:
1 = dorazový šroub

Strana stroje Kužel	Strana obrobku DCBN-DCBX mm	Objednací kód	Rozměry v mm LPR	LB	CBDP	LSC	BD2	BD1	OAL	LFN-LF	TDZ	BHTA°	RL mm	Otvor RFID	Vyvá-žení	KG
BT50 ADB																
	6	E3416560306100	100,0	62,0	37,5	22,0	27,0	21,0	201,8	64,0-78,0	M5x0.8	4,5	10,5	1	G2.5	3,76
	6	E3416560306160	160,0	122,0	37,5	22,0	27,0	21,0	261,8	124,0-138,0	M5x0.8	4,5	10,5	1	G2.5	3,98
	8	E3416560308100	100,0	62,0	37,5	26,0	27,0	21,0	201,8	64,0-74,0	M6x1	4,5	10,5	1	G2.5	3,80
	8	E3416560308160	160,0	122,0	37,5	26,0	27,0	21,0	261,8	124,0-134,0	M6x1	4,5	10,5	1	G2.5	4,00
	10	E3416560310100	100,0	62,0	42,5	31,0	32,0	24,0	201,8	59,0-69,0	M8x1	4,5	13,0	1	G2.5	3,81
	10	E3416560310160	160,0	122,0	42,5	31,0	32,0	24,0	261,8	119,0-129,0	M8x1	4,5	13,0	1	G2.5	4,15
	12	E3416560312100	100,0	62,0	47,5	34,0	32,0	24,0	201,8	54,0-66,0	M10x1	4,5	13,0	1	G2.5	3,80
	12	E3416560312160	160,0	122,0	47,5	34,0	32,0	24,0	261,8	114,0-126,0	M10x1	4,5	13,0	1	G2.5	4,14
	14	E3416560314100	100,0	62,0	47,5	34,0	34,0	27,0	201,8	54,0-66,0	M10x1	4,5	14,0	1	G2.5	3,85
	16	E3416560316100	100,0	62,0	50,5	39,0	34,0	27,0	201,8	51,0-61,0	M12x1	4,5	14,0	1	G2.5	3,82
	16	E3416560316160	160,0	122,0	50,5	39,0	34,0	27,0	261,8	111,0-121,0	M12x1	4,5	14,0	1	G2.5	4,20
	18	E3416560318100	100,0	62,0	50,5	39,0	42,0	33,0	201,8	51,0-61,0	M12x1	4,5	18,0	1	G2.5	3,95
	20	E3416560320100	100,0	62,0	52,5	41,0	42,0	33,0	201,8	49,0-59,0	M16x1	4,5	18,0	1	G2.5	3,90
	20	E3416560320160	160,0	122,0	52,5	41,0	42,0	33,0	261,8	109,0-119,0	M16x1	4,5	18,0	1	G2.5	4,49
	25	E3416560325110	110,0	72,0	58,5	47,0	53,0	44,0	211,8	53,0-63,0	M16x1	4,5	23,5	1	G2.5	4,35
	25	E3416560325160	160,0	122,0	58,5	47,0	53,0	44,0	261,8	103,0-113,0	M16x1	4,5	23,5	1	G2.5	5,20
	32	E3416560332110	110,0	72,0	62,5	51,0	53,0	44,0	211,8	49,0-59,0	M16x1	4,5	23,5	1	G2.5	4,20

Nástavce Shrinkfit viz str. 235

Příslušenství

Pro DCBN-DCBX	Vyvažovací šrouby
6	90ZQ01
8	90ZQ01
10	90ZQ01
12-14	90ZQ01
16-18	90ZQ01
20-32	90ZQ01

Náhradní díly

Pro DCBN-DCBX	Zátka	Dorazový šroub
6	950A0606	19BDR05165
8	950A0606	19BDR06165
10	950A0606	19BDR08165
12-14	950A0606	19BDR10165
16-18	950A0606	19BDR12165
20-32	950A0606	19BDR16165

Dostupnost ověřte prosím v aktuálním ceníku a seznamu produktů na skladě.

EPB 5600 – Držáky Shrinkfit, zesílené

BT JIS B 6339-ADB

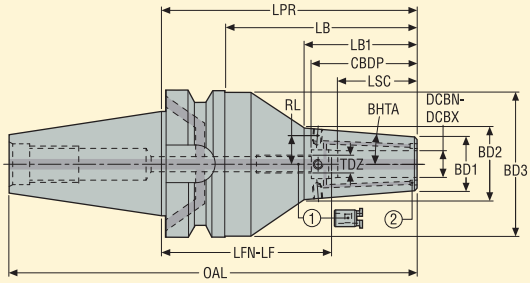

Náhradní díly:
1 = dorazový šroub
2 = těsnící zátky

- Zesílené provedení s větší přední částí a kuželovým tělesem
- Házení max. 3 µm na 3 x ∅ DCBN-DCBX (přímé házení 3 µm)
- S přívodními kanálky chlazení směřovanými k nástroji (zaslepeno)
- Dodáváno s jedním dorazovým šroubem

Strana stroje	Strana obrobku		Rozměry v mm															
Kužel	DCBN-DCBX mm	Objednací kód	LPR*	LB	LB1	CBDP	LSC	BD3	BD2	BD1	OAL	LFN-LF	TDZ	BHTA°	RL mm	Otvor RFID	Vyvá-žení	KG
BT40 ADB	6	E3414560006130	130,0	103,0	52,0	37,5	22,0	61,5	32,2	24,0	195,4	94,0-108,0	M5x0.8	4,5	12,0	1	G2.5	2,00
	8	E3414560008130	130,0	103,0	52,0	37,5	26,0	61,5	32,2	24,0	195,4	94,0-104,0	M6x1	4,5	12,0	1	G2.5	2,00
	10	E341456001070	70,0	43,0	43,0	42,5	31,0	–	35,2	27,0	135,4	29,0-39,0	M8x1	4,5	13,5	1	G2.5	1,20
	10	E3414560010130	130,0	103,0	52,0	42,5	31,0	61,5	35,2	27,0	195,4	89,0-99,0	M8x1	4,5	13,5	1	G2.5	2,05
	12	E341456001270	70,0	43,0	43,0	47,5	34,0	–	35,2	27,0	135,4	24,0-36,0	M10x1	4,5	13,5	1	G2.5	1,20
	12	E3414560012130	130,0	103,0	103,0	47,5	34,0	61,5	35,2	27,0	195,4	84,0-96,0	M10x1	4,5	13,5	1	G2.5	2,05
	16	E341456001675	75,0	48,0	48,0	50,5	39,0	–	42,1	33,0	140,4	26,0-36,0	M12x1	4,5	17,0	1	G2.5	1,30
	16	E3414560016130	130,0	103,0	58,0	50,5	39,0	61,5	42,1	33,0	195,4	81,0-91,0	M12x1	4,5	17,0	1	G2.5	2,15
	20	E341456002075	75,0	48,0	48,0	52,5	41,0	–	53,1	44,0	140,4	24,0-34,0	M16x1	4,5	21,5	1	G2.5	1,47

*** LPR = 70, 75, 85:** Velmi krátké držáky nejsou kompatibilní se standardními spojovacími pouzdry pro chlazení Easyshrink®

Příslušenství

Pro DCBN-DCBX	Vyvažovací šrouby
6	90ZQ01
8	90ZQ01
10	90ZQ01
12	90ZQ01
16	90ZQ01
20	90ZQ01

Náhradní díly

Pro DCBN-DCBX	Zátka	Těsnící zátky	Dorazový šroub
6	950A0406	90AI03	19BDR05165
8	950A0406	90AI03	19BDR06165
10	950A0406	90AI03	19BDR08165
12	950A0406	90AI03	19BDR10165
16	950A0406	90AI03	19BDR12165
20	950A0406	90AI04	19BDR16165

Dostupnost ověřte prosím v aktuálním ceníku a seznamu produktů na skladě.

EPB 5600 – Držáky Shrinkfit, zesílené

BT JIS B 6339-ADB

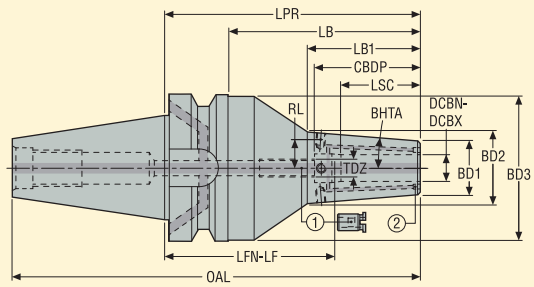

Náhradní díly:
1 = dorazový šroub
2 = těsnící zátky

- Zesílené provedení s větší přední částí a kuželovým tělesem
- Házení max. 3 µm na 3 x ∅ DCBN-DCBX (přímé házení 3 µm)
- S přívodními kanálky chlazení směřovanými k nástroji (zaslepeno)
- Dodáváno s jedním dorazovým šroubem

Strana stroje Kužel	Strana obrobku DCBN-DCBX mm	Objednací kód	Rozměry v mm LPR*	LB	LB1	CBDP	LSC	BD3	BD2	BD1	OAL	LFN-LF	TDZ	BHTA°	RL mm	Otvor RFID	Vyvá-žení	KG
BT50 ADB																		
	6	E3416560006160	160,0	122,0	52,0	37,5	22,0	97,5	32,2	24,0	261,8	124,0-138,0	M5x0.8	4,5	12,0	1	G2.5	6,15
	8	E3416560008160	160,0	122,0	122,0	37,5	26,0	97,5	32,2	24,0	261,8	124,0-134,0	M6x1	4,5	12,0	1	G2.5	6,10
	10	E3416560010100	100,0	62,0	62,0	42,5	31,0	–	35,2	27,0	201,8	59,0-69,0	M8x1	4,5	13,5	1	G2.5	4,00
	10	E3416560010160	160,0	122,0	52,0	42,5	31,0	97,5	35,2	27,0	261,8	119,0-129,0	M8x1	4,5	13,5	1	G2.5	6,20
	12	E3416560012100	100,0	62,0	62,0	47,5	34,0	–	35,2	27,0	201,8	54,0-66,0	M10x1	4,5	13,5	1	G2.5	3,95
	12	E3416560012160	160,0	122,0	52,0	47,5	34,0	97,5	35,2	27,0	261,8	114,0-126,0	M10x1	4,5	13,5	1	G2.5	6,20
	16	E3416560016100	100,0	62,0	62,0	50,5	39,0	–	42,1	33,0	201,8	51,0-61,0	M12x1	4,5	17,0	1	G2.5	4,05
	16	E3416560016160	160,0	122,0	58,0	50,5	39,0	97,5	42,1	33,0	261,8	111,0-121,0	M12x1	4,5	17,0	1	G2.5	6,30
	20	E3416560020100	100,0	62,0	62,0	52,5	41,0	–	53,1	44,0	201,8	49,0-59,0	M16x1	4,5	21,5	1	G2.5	4,33
	20	E3416560020160	160,0	122,0	58,0	52,5	41,0	97,5	53,1	44,0	261,8	109,0-119,0	M16x1	4,5	21,5	1	G2.5	6,76
	25	E3416560025100	100,0	62,0	62,0	58,5	47,0	–	57,1	48,0	201,8	43,0-53,0	M16x1	4,5	25,0	1	G2.5	4,46
	25	E3416560025160	160,0	122,0	122,0	58,5	47,0	97,5	57,1	48,0	261,8	103,0-113,0	M16x1	4,5	25,0	1	G2.5	7,00
	32	E3416560032105	105,0	67,0	67,0	62,5	51,0	–	57,1	48,0	206,8	44,0-54,0	M16x1	4,5	25,0	1	G2.5	4,40

*** E3416560025100, E3416560032105:** Velmi krátké držáky nejsou kompatibilní se standardními spojovacími pouzdry pro chlazení Easyshrink®

Příslušenství

Pro DCBN-DCBX	Vyvažovací šrouby
6	90ZQ01
8	90ZQ01
10	90ZQ01
12	90ZQ01
16	90ZQ01
20-32	90ZQ01

Náhradní díly

Pro DCBN-DCBX	Zátka	Těsnící zátky	Dorazový šroub
6	950A0606	90AI03	19BDR05165
8	950A0606	90AI03	19BDR06165
10	950A0606	90AI03	19BDR08165
12	950A0606	90AI03	19BDR10165
16	950A0606	90AI03	19BDR12165
20-32	950A0606	90AI04	19BDR16165

Dostupnost ověřte prosím v aktuálním ceníku a seznamu produktů na skladě.

EPB 5600P Safe-Lock™ – Držáky Shrinkfit, zesílené a s ochranným systémem proti vytažení nástroje

BT JIS B 6339-ADB

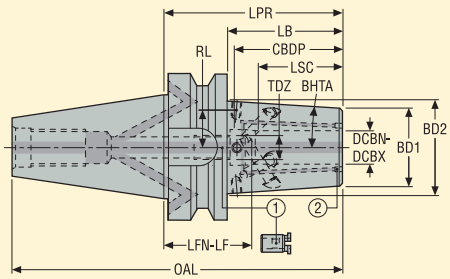

Náhradní díly:
1 = dorazový šroub
2 = těsnící zátky

- S ochranným systémem proti vytažení nástroje Safe-Lock™
- Zesílené provedení držáků EPB 5600
- Házení max. 3 µm na 3 x ∅ DCBN-DCBX (přímé házení 3 µm)
- S přívodními kanálky chlazení směřovanými k nástroji (zaslepeno)
- Dodáváno s jedním dorazovým šroubem již namontovaným v držáku

Strana stroje Kužel	Strana obrobku DCBN-DCBX mm	Objednací kód	Rozměry v mm LPR*	LB	CBDP	LSC	BD2	BD1	OAL	LFN-LF	TDZ	BHTA°	RL mm	Otvor RFID	Vyvážení	KG
BT40 ADB																
	12	E341456001270P	70,0	43,0	47,5	34,0	33,8	27,0	135,4	24,0-32,5	M10x1	4,5	13,5	1	G2.5	1,20
	16	E341456001675P	75,0	48,0	50,5	39,0	40,6	33,0	140,4	26,0-34,0	M12x1	4,5	17,0	1	G2.5	1,30
	20	E341456002075P	75,0	48,0	52,5	41,0	51,6	44,0	140,4	24,0-32,0	M16x1	4,5	21,5	1	G2.5	1,50
BT50 ADB																
	12	E3416560012100P	100,0	62,0	47,5	34,0	36,8	27,0	201,8	54,0-62,5	M10x1	4,5	13,5	1	G2.5	4,00
	16	E3416560016100P	100,0	62,0	50,5	39,0	42,8	33,0	201,8	51,0-59,0	M12x1	4,5	17,0	1	G2.5	4,10
	20	E3416560020100P	100,0	62,0	52,5	41,0	53,8	44,0	201,8	49,0-57,0	M16x1	4,5	21,5	1	G2.5	4,40
	25	E3416560025100P	100,0	62,0	58,5	47,0	59,8	48,0	201,8	53,0-41,0	M16x1	4,5	25,0	1	G2.5	4,50
	32	E3416560032105P	105,0	67,0	62,5	51,0	60,6	48,0	206,8	44,0-54,0	M16x1	4,5	25,0	1	G2.5	4,40

*** E321456001270, E321456001675, E321456002075, E321456002585, E3216560025100, E3216560032105:** Velmi krátké držáky nejsou kompatibilní se standardními spojovacími pouzdry pro chlazení Easyshrink®

Příslušenství

Pro kužel/ DCBN-DCBX	Vyvažovací šrouby
BT40/ 12-16	90ZQ01
BT40/ 20	90ZQ01
BT50/ 12-16	90ZQ01
BT50/ 20-32	90ZQ01

Náhradní díly

Pro kužel/ DCBN-DCBX	Zátka	Těsnící zátky	Dorazový šroub
BT40/ 12-16	950A0406	90AI03	–
BT40/ 20	950A0406	90AI04	19BDR16165
BT50/ 12-16	950A0606	90AI03	–
BT50/ 20-32	950A0606	90AI04	19BDR16165

Dostupnost ověřte prosím v aktuálním ceníku a seznamu produktů na skladě.
(-) Pro ∅ 12 a 16 mm – dorazové šrouby nemohou být vyjímány/nahrazovány uživatelem, pošlete prosím požadavek na opravu.

EPB 5801 – Držáky Shrinkfit, typ pro obrábění forem a zápustek

BT JIS B 6339-ADB

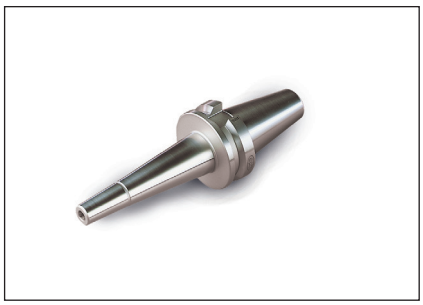

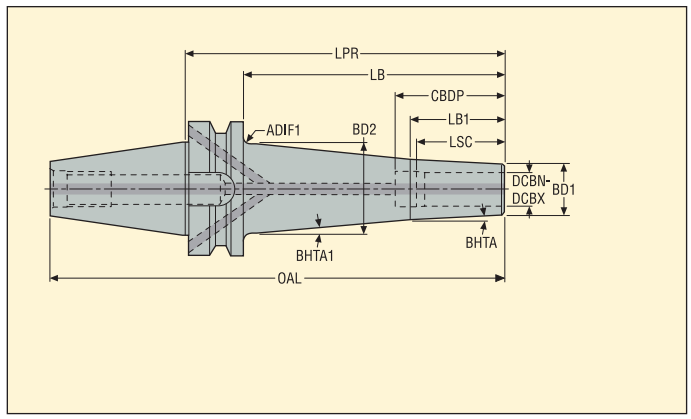

- Házení max. 3 µm na 3 x ∅ DCBN-DCBX (přímé házení 3 µm)

Strana stroje Kužel	Strana obrobku DCBN-DCBX mm	Objednací kód	Rozměry v mm LPR	LB	CBDP	LB1	LSC	BD1	BD2	OAL	BHTA°	BHTA1°	ADIF1 mm	Otvor RFID	Vyvá-žení	KG
BT40 ADB	3	E341458010390	90,0	63,0	–	25,0	13,0	9,0	19,00	155,4	3,0	5,0	7	1	G2.5	0,99
	3	E3414580103140	140,0	113,0	–	25,0	13,0	9,0	27,00	205,4	3,0	5,0	7	1	G2.5	1,12
	4	E341458010490	90,0	63,0	–	25,0	15,0	10,0	20,00	155,4	3,0	5,0	7	1	G2.5	1,00
	4	E3414580104140	140,0	113,0	–	25,0	15,0	10,0	28,00	205,4	3,0	5,0	7	1	G2.5	1,14
	5	E3414580105140	140,0	113,0	–	25,0	18,0	11,0	29,00	205,4	3,0	5,0	7	1	G2.5	1,16
	6	E341458010690	90,0	63,0	40,0	32,0	26,0	12,0	21,00	155,4	3,0	5,0	7	1	G2.5	1,01
	6	E3414580106140	140,0	113,0	40,0	32,0	26,0	12,0	30,00	205,4	3,0	5,0	7	1	G2.5	1,18
	8	E341458010890	90,0	63,0	44,0	36,0	30,0	16,0	25,00	155,4	3,0	5,0	7	1	G2.5	1,05
	8	E3414580108140	140,0	113,0	44,0	36,0	30,0	16,0	34,00	205,4	3,0	5,0	7	1	G2.5	1,29
	10	E341458011090	90,0	63,0	45,0	38,0	32,0	18,0	27,00	155,4	3,0	5,0	7	1	G2.5	1,06
	10	E3414580110160	160,0	133,0	45,0	38,0	32,0	18,0	39,00	225,4	3,0	5,0	7	1	G2.5	1,50
	12	E341458011290	90,0	63,0	46,0	40,0	34,0	20,0	29,00	155,4	3,0	5,0	7	1	G2.5	1,09

Nástavce Shrinkfit viz str. 235

Náhradní díly

Pro kužel	Zátka
BT40	950A0406

Dostupnost ověřte prosím v aktuálním ceníku a seznamu produktů na skladě.

EPB 5672 – Vysoce přesná kleštinová sklíčidla

BT JIS B 6339-AD/ADB

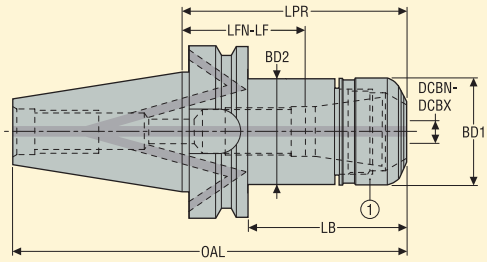

Náhradní díly:
1 = matice

- Házení max. 3 µm na 3 x ∅ DCBN-DCBX
- Schopnost přenášet vysoký krouticí moment
- Vysoké ot/min

Strana stroje / Kužel	Strana obrobku / Kapacita DCBN-DCBX mm	Objednací kód	Velikost kleštiny a sklíčidla	Rozměry v mm: LPR	BD1	BD2	OAL	LB	LFN-LF*	Otvor RFID	Vyvá-žení	KG
BT30 AD												
	0,5-7,0	E404056721150	HP 11	50,0	16,0	16,0	98,4	28,0	14,0-32,0	0	G2.5	0,5
BT40 ADB												
	0,5-10,0	E341456721670	HP 16	70,0	30,0	30,0	135,4	43,0	39,0-40,0	1	G2.5	1,12
	0,5-10,0	E3414567216160	HP 16	160,0	30,0	30,0	225,4	133,0	129,0-130,0	1	G2.5	1,55
	1,0-16,0	E341456722570	HP 25	70,0	40,0	40,0	135,4	43,0	14,0-32,0	1	G2.5	1,19
	1,0-16,0	E3414567225160	HP 25	160,0	40,0	40,0	225,4	133,0	104,0-122,0	1	G2.5	1,96
	2,0-20,0	E341456723270	HP 32	70,0	50,0	50,0	135,4	43,0	14,0-18,0	1	G2.5	1,29
BT50 ADB												
	1,0-16,0	E3416567225100	HP 25	100,0	40,0	40,0	201,8	62,0	44,0-62,0	1	G2.5	3,93
	2,0-20,0	E3416567232100	HP 32	100,0	50,0	50,0	201,8	62,0	44,0-48,0	1	G2.5	4,12

Kleštiny ER HP typ 5672 viz str. 328-332

* **LFN-LF** je rozsah nastavení dorazového šroubu, či celkový rozsah nastavení u sklíčidel bez závitu pro dorazový šroub

Příslušenství**

Pro kužel	Objímka	Klíč upínací matice	Dorazový šroub	Momentový klíč
BT30/ HP 11	03ER016	03BR016	19B5870812P1	03DYD010100
BT40/ HP 16	03ER030	03BR030	19B58711	03DYD010100
BT40/ HP 25	03ER040	03BR040	19B58718	03DYD020200
BT40/ HP 32	03ER050	03BR050	19B58722	03DYD020200
BT50/ HP 25	03ER040	03BR040	19B58718	03DYD020200
BT50/ HP 32	03ER050	03BR050	19B58722	03DYD020200

Náhradní díly

Pro kužel	Matice	Zátka
BT30/ HP 11	08B567211	–
BT40/ HP 16	08B567216	950A0406
BT40/ HP 25	08B567225	950A0406
BT40/ HP 32	08B567232	950A0406
BT50/ HP 25	08B567225	950A0606
BT50/ HP 32	08B567232	950A0606

Dostupnost ověřte prosím v aktuálním ceníku a seznamu produktů na skladě.

** Při použití dorazového šroubu může kontakt kuželové části šroubu se stopkou nástroje zvýšit házení nástroje. Doporučené utahovací momenty viz str. 44.

EPB 5834 – Hydraulická sklíčidla

BT JIS B 6339-ADB

- Házení max. 3 µm na 3 x ∅ DCBN-DCBX

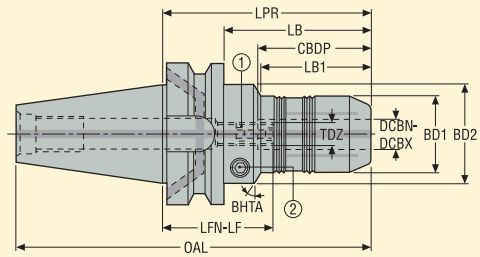

Příslušenství:
2 = klíč pro tlakový šroub

Náhradní díly:
1 = dorazový šroub
2 = tlakový šroub

Strana stroje Kužel	Strana obrobku DCBN-DCBX mm	Objednací kód	Rozměry v mm LPR	LB	CBDP	LB1	BD2	BD1	OAL	LFN-LF	TDZ	BHTA°	Otvor RFID	Vyvá-žení	KG
BT40 ADB															
	6	E341458340690	90,0	63,0	38,0	23,0	50,0	26,0	155,4	52,0-62,0	M5	30,0	1	G6.3	1,55
	8	E341458340890	90,0	63,0	38,0	24,0	50,0	28,0	155,4	52,0-62,0	M5	30,0	1	G6.3	1,55
	10	E341458341090	90,0	63,0	42,0	34,0	50,0	30,0	155,4	48,0-58,0	M8	30,0	1	G6.3	1,47
	12	E341458341290	90,0	63,0	47,0	40,0	50,0	32,0	155,4	43,0-53,0	M10	30,0	1	G6.3	1,42
	14	E341458341490	90,0	63,0	47,0	40,0	50,0	34,0	155,4	43,0-53,0	M10	30,0	1	G6.3	1,45
	16	E341458341690	90,0	63,0	50,0	46,0	50,0	38,0	155,4	40,0-50,0	M10	30,0	1	G6.3	1,50
	20	E341458342090	90,0	63,0	52,0	47,0	50,0	42,0	155,4	48,0-58,0	M10	30,0	1	G6.3	1,50
	25	E3414583425105	105,0	78,0	58,0	50,0	70,0	58,0	170,4	47,0-57,0	M10	45,0	1	G6.3	2,30
BT50 ADB															
	12	E3416583412105	105,0	67,0	47,0	40,0	50,0	32,0	206,8	58,0-68,0	M10	30,0	1	G6.3	3,98
	20	E3416583420105	105,0	67,0	52,0	47,0	50,0	42,0	206,8	53,0-63,0	M10	30,0	1	G6.3	4,04
	25	E3416583425110	110,0	72,0	58,0	50,0	70,0	58,0	211,8	52,0-62,0	M10	30,0	1	G6.3	4,78
	32	E3416583432115	115,0	77,0	63,0	50,0	70,0	64,0	216,8	52,0-62,0	M10	30,0	1	G6.3	4,99

Redukční pouzdra a kontrolní trny viz str. 319-320

Příslušenství

Pro kužel/ DCBN-DCBX	Zajišťovací klíč
	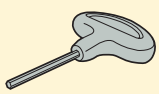
BT40/ 6-8	H04-4
BT40/ 10	H04-4
BT40/ 12	H04-4
BT40/ 14-25	H04-4
BT50/ 12	H04-4
BT50/ 20-32	H04-4

Náhradní díly

Pro kužel/ DCBN-DCBX	Zátka	Tlakový šroub	Dorazový šroub
			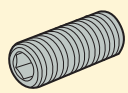
BT40/ 6-8	–	950AF0810008	19LS0520A
BT40/ 10	–	950AF0810008	19LS0820A
BT40/ 12	950A0406	950AF0810008	19LS1020A
BT40/ 14-25	950A0406	950AF1010010	19LS1020A
BT50/ 12	950A0606	950AF0810008	19LS1020A
BT50/ 20-32	950A0606	950AF1010010	19LS1020A

Dostupnost ověřte prosím v aktuálním ceníku a seznamu produktů na skladě.

EPB 5831 – Hydraulická sklíčidla, štíhlá

BT JIS B 6339-ADB

- Házení max. 5 µm na 3 x ∅ DCBN-DCBX

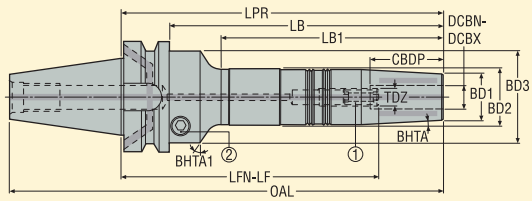

Náhradní díly:
1 = dorazový šroub
2 = tlakový šroub

Strana stroje Kužel	Strana obrobku DCBN-DCBX mm	Objednací kód	Rozměry v mm LPR	LB	LB1	CBDP	BD3	BD2	BD1	OAL	LFN-LF	TDZ	BHTA°	BHTA1°	Otvor RFID	Vyvá-žení	KG
BT40 ADB																	
	8	E3414583108150	150,0	123,0	93,3	37,0	53,0	28,0	23,0	215,4	123,0-113,0	M6	3,0	30,0	1	G6.3	1,70
	8	E3414583108200	200,0	173,0	143,3	37,0	53,0	28,5	23,0	265,4	173,0-163,0	M6	3,0	30,0	1	G6.3	2,00
	10	E3414583110150	150,0	123,0	93,3	42,0	53,0	30,0	25,0	215,4	118,0-108,0	M8	3,0	30,0	1	G6.3	1,80
	10	E3414583110200	200,0	173,0	143,3	42,0	53,0	30,5	25,0	265,4	168,0-158,0	M8	3,0	30,0	1	G6.3	2,10
	12	E3414583112150	150,0	123,0	93,3	47,0	53,0	32,0	27,0	215,4	113,0-103,0	M10	3,0	30,0	1	G6.3	1,80
	12	E3414583112200	200,0	173,0	143,3	47,0	53,0	32,5	27,0	265,4	163,0-153,0	M10	3,0	30,0	1	G6.3	2,20

Redukční pouzdra a kontrolní trny viz str. 319-320

Příslušenství

Pro DCBN-DCBX	Zajišťovací klíč 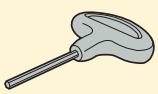
8	H04-4
10	H04-4
12	H04-4

Náhradní díly

Pro DCBN-DCBX	Zátka	Tlakový šroub	Dorazový šroub 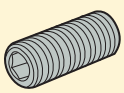
8	950A0406	950AF1010010	19LS0620A
10	950A0406	950AF1010010	19LS0820A
12	950A0406	950AF1010010	19LS1020A

Dostupnost ověřte prosím v aktuálním ceníku a seznamu produktů na skladě.

EPB 5835 – Hydraulická sklíčidla, zesílené provedení

BT JIS B 6339-ADB

- Házení max. 4 µm na 3 x ∅ DCBN-DCBX

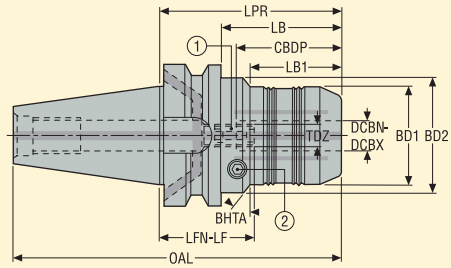

Příslušenství:
2 = zajišťovací klíč

Náhradní díly:
1 = dorazový šroub

Strana stroje Kužel	Strana obrobku DCBN-DCBX mm	Objednací kód	Rozměry v mm LPR	LB	CBDP	LB1	BD2	BD1	OAL	LFN-LF	TDZ	BHTA°	Otvor RFID	Vyvá-žení	KG
BT40 ADB															
	12	E341458351275	75,0	48,0	47,0	38,0	52,5	48,0	140,4	28,0-38,0	M10	30,0	1	PB	1,56
	20	E341458352085	85,0	58,0	52,0	–	–	62,5	150,4	33,0-43,0	M10	–	1	PB	2,20
BT50 ADB															
	20	E341658352085	85,0	47,0	52,0	–	–	62,5	186,8	33,0-43,0	M10	–	1	PB	4,70
	32	E341658353290	90,0	52,0	63,0	–	–	80,0	191,8	27,0-37,0	M10	–	1	PB	5,30

Redukční pouzdra a kontrolní trny viz str. 319-320

Příslušenství

Pro kužel	Zajišťovací klíč
BT40	03HXL06
BT50	03HXL06

Náhradní díly

Pro kužel	Zátka	Dorazový šroub
		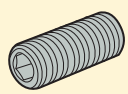
BT40	950A0406	19LS1016A
BT50	950A0606	19LS1016A

Dostupnost ověřte prosím v aktuálním ceníku a seznamu produktů na skladě.

EPB PMC – Sklíčidla pro výkonné frézování

BT JIS B 6339-ADB

- Házení max. 5 µm na 3 x ∅ DCBN-DCBX (10 µm s redukčním pouzdrem)
- Pouze jmenovitý průměr upnutí (bez upínacího rozsahu): maximální tolerance stopky je h6

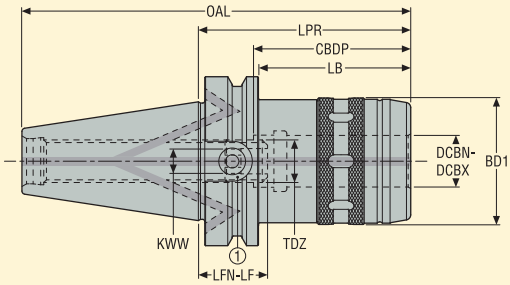

Náhradní díly:
1 = dorazový šroub

Strana stroje Kužel	Strana obrobku DCBN-DCBX mm	Objednací kód	Rozměry v mm LPR	LB	CBDP	BD1	OAL	LFN-LF	KWW	TDZ	Otvor RFID	Vyvá-žení	KG
BT40 ADB													
	32	BT40ADB-PMC32-090	90,0	–	80,0	67,0	155,4	10,0-15,0	8,0	M16	1	PB	2,20
BT50 ADB													
	20	BT50ADB-PMC20-085	85,0	47,0	63,0	48,0	186,8	22,0-27,0	8,0	M16	1	PB	3,80
	32	BT50ADB-PMC32-095	95,0	57,0	80,0	67,0	196,8	5,0-10,0	8,0	M16	1	PB	4,50

Redukční pouzdra viz str. 321. Dorazové šrouby pro vnitřní chlazení viz str. 322, 325.

Příslušenství

Pro kužel/ DCBN-DCBX	Klíč upínací matice 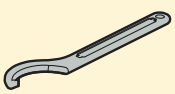
BT40/ 32	03BPMC32
BT50/ 20	03BPMC20
BT50/ 32	03BPMC32

Náhradní díly

Pro kužel/ DCBN-DCBX	Háček pro vytažení pouzdra 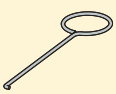	Zátka	Dorazový šroub
BT40/ 32	03EXTPMC	950A0406	19BEPMC01
BT50/ 20	03EXTPMC	950A0606	19BEPMC01
BT50/ 32	03EXTPMC	950A0606	19BEPMC01

Dostupnost ověřte prosím v aktuálním ceníku a seznamu produktů na skladě.

EPB 5675 – Kleštinová sklíčidla ER – ISO 15488

BT JIS B 6339-AD

- Házení max. 10 µm na 3 x ∅ DCBN-DCBX

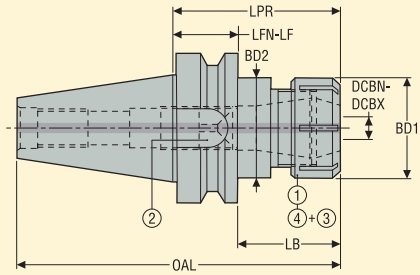

Příslušenství:
3 = těsnící kroužek*
4 = těsnící matice

Náhradní díly:
1 = matice
2 = dorazový šroub

Strana stroje Kužel	Strana obrobku Kapacita DCBN-DCBX mm	Objednací kód	Velikost kleštiny a sklíčidla	Rozměry v mm LPR	BD2	BD1	OAL	LB	LFN-LF	Otvor RFID	Vyvá-žení	KG
BT30 AD												
	0,5-10,0	E404056751660	ER 16	60,0	32,0	32,0	108,4	40,0	15,0-30,0	0	G2.5	0,51
	1,0-16,0	E404056752565	ER 25	65,0	42,0	42,0	113,4	45,0	0,0-27,0	0	G2.5	0,6

Nástavce a kleštiny ER viz str. 236, 333-334

Příslušenství*

Pro velikost	Těsnící matice	Objímka	Klíč upínací matice	Klíč upínací matice 1	Momentový klíč
ER 16	08B587516IC	03ER032	03B587516	03BR032	03DYD010100
ER 25	08B587525IC	03ER042	03B587525	03BR042	03DYD020200

Náhradní díly

Matice	Dorazový šroub
08B587516X	19B58711
08B587525X	19B58718

Dostupnost ověřte prosím v aktuálním ceníku a seznamu produktů na skladě.

* Těsnicí kroužky ER viz str. 339

EPB 5675 – Kleštinová sklíčidla ER – ISO 15488

BT JIS B 6339-ADB

- Házení max. 10 µm na 3 x ∅ DCBN-DCBX

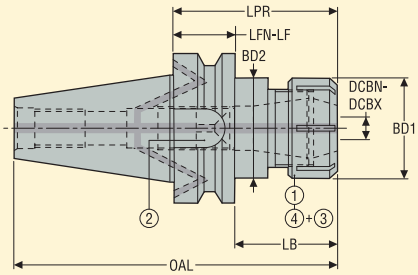

Příslušenství:
3 = těsnící kroužek**
4 = těsnící matice

Náhradní díly:
1 = matice
2 = dorazový šroub

Strana stroje / Kužel	Strana obrobku / Kapacita DCBN-DCBX mm	Objednací kód	Velikost kleštiny a sklíčidla	Rozměry v mm LPR	BD2	BD1	OAL	LB	LFN-LF	*	Otvor RFID	Vyvá-žení	KG
BT40 ADB													
	0,5-10,0	E341456751670	ER 16	70,0	32,0	32,0	135,4	43,0	25,0-40,0		1	G2.5	1,12
	0,5-10,0	E3414567516120	ER 16	120,0	32,0	32,0	185,4	93,0	75,0-90,0		1	G2.5	1,39
	1,0-16,0	E341456752570	ER 25	70,0	42,0	42,0	135,4	43,0	2,0-32,0		1	G2.5	1,18
	1,0-16,0	E3414567525120	ER 25	120,0	42,0	42,0	185,4	93,0	52,0-82,0		1	G2.5	1,67
	2,0-20,0	E341456753270	ER 32	70,0	50,0	50,0	135,4	43,0	0,0-27,0		1	G2.5	1,27
	2,0-20,0	E3414567532120	ER 32	120,0	50,0	50,0	185,4	93,0	33,0-77,0		1	G2.5	1,94
	3,0-26,0	E3414567540100	ER 40	100,0	63,0	63,0	165,4	73,0	27,0-50,0		1	G2.5	1,97
BT40 AD													
	3,0-26,0	E404156754075	ER 40*	75,0	63,0	63,0	140,4	48,0	3,0-25,0	*	1	G2.5	1,42
BT50 ADB													
	0,5-10,0	E3416567516120	ER 16	120,0	32,0	32,0	221,8	82,0	76,0-90,0		1	G2.5	3,84
	1,0-16,0	E341656752590	ER 25	90,0	42,0	42,0	191,8	52,0	22,0-52,0		1	G2.5	3,83
	2,0-20,0	E341656753290	ER 32	90,0	50,0	50,0	191,8	52,0	0,0-47,0		1	G2.5	3,92
	2,0-20,0	E3416567532150	ER 32	150,0	50,0	50,0	251,8	112,0	29,0-107,0		1	G2.5	4,7
	3,0-26,0	E3416567540100	ER 40	100,0	63,0	63,0	201,8	62,0	16,0-50,0		1	G2.5	4,31

Nástavce a kleštiny ER viz str. 236, 333-334
* Sklíčidlo ER40/ LPR = 75 je typu AD (E4041) bez kanálku pro přívod chladicí kapaliny přírubou, namísto typu ADB (E3414).

Příslušenství**

Náhradní díly

Pro kužel	Těsnící matice	Objímka	Klíč upínací matice	Klíč upínací matice 1	Momentový klíč	Matice	Zátka	Dorazový šroub
BT40/ ER 16	08B587516IC	03ER032	03B587516	03BR032	03DYD010100	08B587516X	950A0406	19B58711
BT40/ ER 25	08B587525IC	03ER042	03B587525	03BR042	03DYD020200	08B587525X	950A0406	19B58718
BT40/ ER 32	08B587532IC	03ER050	03B587532	03BR050	03DYD020200	08B587532X	950A0406	19B58722
BT40/ ER 40	08B587540IC	03ER063	03B587540	03BR063	03DYD020200	08B587540X	950A0406	19B58730
BT40/ ER 40*	08B587540IC	03ER063	03B587540	03BR063	03DYD020200	08B587540X	–	19B58730
BT50/ ER 16	08B587516IC	03ER032	03B587516	03BR032	03DYD010100	08B587516X	950A0606	19B58711
BT50/ ER 25	08B587525IC	03ER042	03B587525	03BR042	03DYD020200	08B587525X	950A0606	19B58718
BT50/ ER 32	08B587532IC	03ER050	03B587532	03BR050	03DYD020200	08B587532X	950A0606	19B58722
BT50/ ER 40	08B587540IC	03ER063	03B587540	03BR063	03DYD020200	08B587540X	950A0606	19B58730

Dostupnost ověřte prosím v aktuálním ceníku a seznamu produktů na skladě.
** Těsnicí kroužky ER viz str. 339

EPB 5873 – Kleštinová sklíčidla OZ – DIN 6388

BT JIS B 6339-ADB

- Házení max. 15 µm na 3 x ∅ DCBN-DCBX

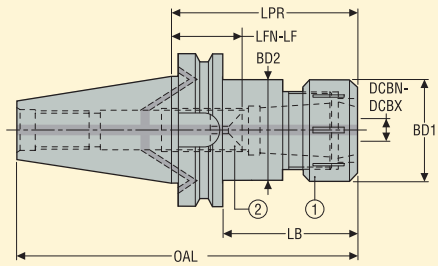

Náhradní díly:
1 = matice
2 = dorazový šroub

Strana stroje Kužel	Strana obrobku Kapacita DCBN-DCBX mm	Objednací kód	Velikost kleštiny a sklíčidla	Rozměry v mm LPR	BD1	BD2	OAL	LB	LFN-LF	Otvor RFID	Vyvá-žení	KG
BT40 ADB												
	4,0-32,0	E341458733290	OZ 32	90,0	72,0	63,0	155,4	63,0	15,0-25,0	1	PB	1,89
BT50 ADB												
	4,0-32,0	E341658733290	OZ 32	90,0	72,0	72,0	191,8	42,0	4,0-25,0	1	PB	4,18

Kleštiny OZ viz str. 342

Příslušenství

Pro	Klíč
	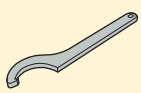
E341458733290	03B587332
E341658733290	03B587332

Náhradní díly

Pro	Matice	Zátka	Dorazový šroub
E341458733290	08B587332	950A0406	19B58727
E341658733290	08B587332	950A0606	19B58735

Dostupnost ověřte prosím v aktuálním ceníku a seznamu produktů na skladě.

EPB 5085 – Sklíčidla na vrtáky

BT JIS B 6339-ADB

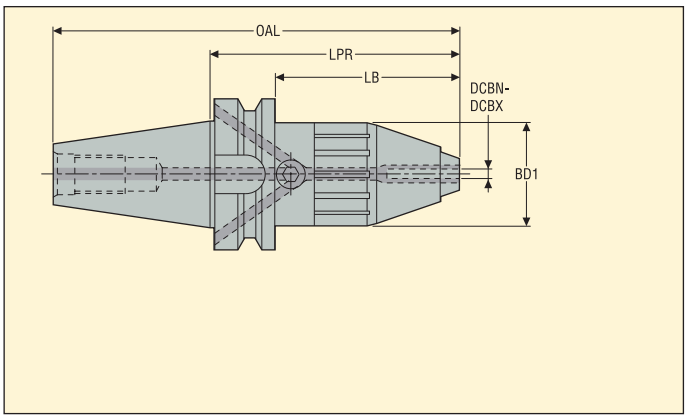

- Házení max. 40 µm na 2,5 x ∅ DCBN-DCBX

Strana stroje Kužel	Strana obrobku Kapacita DCBN-DCBX mm	Objednací kód	Rozměry v mm OAL	LPR	LB	BD1	Otvor RFID	Vyvá-žení	KG
BT40 ADB									
	1,0-13,0	E3414508513	169,4	104,0	77,0	43,0	1	PB	1,41
BT50 ADB									
	2,5-16,0	E3416508516	232,8	131,0	93,0	56,0	1	PB	4,66

Příslušenství

Pro	Klíč
	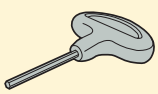
E3414508513	H06-4
E3416508516	H06-4

Náhradní díly

Pro	Zátka
E3414508513	950A0406
E3416508516	950A0606

Dostupnost ověřte prosím v aktuálním ceníku a seznamu produktů na skladě.

EPB 5867 – Sklíčidlo na závitníky pro synchronizované závitování, s mikrokompenzací

BT JIS B 6339-AD

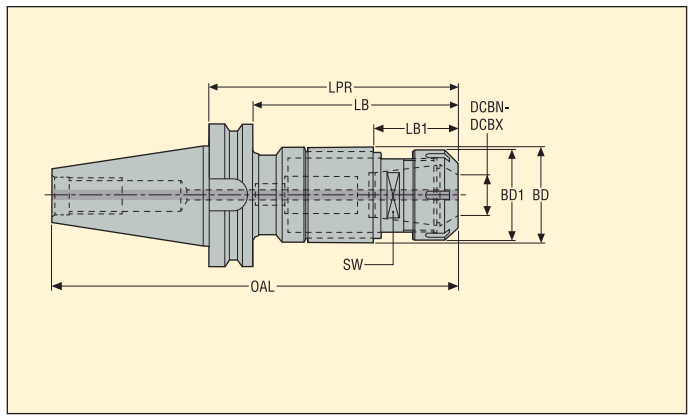

- Vnitřní axiální mikropohyb ± 0,5 mm eliminuje namáhání a porušení závitníku
- Závitník je upnut pomocí závitníkových kleštinových upínacích pouzder ER s vnitřním čtyřhranem
- Max. tlak chladicí kapaliny je 80 barů

Strana stroje	Strana obrobku			Rozměry v mm									
Kužel	Velikost	Rozsah velikosti závitu	Objednací kód	LPR	LB	LB1	BD	BD1	OAL	SW	Otvor RFID	Vyvá-žení	KG
BT30 AD													
	ER 11	M2-M5	E404058671182	82,0	60,0	24,1	23,5	18,7	130,4	12,7	0	PB	0,60
	ER 20	M4-M12	E4040586720105	105,2	83,2	40,3	35,0	33,7	153,6	22,0	0	PB	0,90
	ER 25	M8-M20	E4040586725125	124,6	102,6	42,1	44,0	42,0	173,0	28,0	0	PB	1,20
BT40 AD													
	ER 20	M4-M12	E4041586720110	110,2	83,2	40,3	35,0	33,7	175,6	22,0	1	PB	1,40
	ER 25	M8-M20	E4041586725130	129,6	102,6	42,1	44,0	42,0	195,0	28,0	1	PB	1,80
BT50 AD													
	ER 20	M4-M12	E5766586720125	125,2	87,2	40,3	35,0	33,7	227,0	22,0	1	PB	4,00
	ER 25	M8-M20	E5766586725145	144,6	106,6	42,1	44,0	42,0	246,4	28,0	1	PB	4,40
	ER 40	M16-M33	E5766586740174	174,0	136,0	52,0	62,0	62,7	275,8	39,6	1	PB	5,70

Kleštiny ER s vnitřním čtyřhranem viz str. 335

Příslušenství

Pro velikost	Opěrný klíč tělesa	Objímka	Klíč upínací matice	Klíč upínací matice 1	Momentový klíč
ER 11	5680092-03	–	03B587511UM	–	–
ER 20	5680092-04	–	03B587520UM	–	–
ER 25	5680092-05	03ER042	03B587525	03BR042	03DYD020200
ER 40	5680092-06	03ER063	03B587540	03BR063	03DYD020200

Náhradní díly

Pro velikost	Matice
ER 11	5533050-07
ER 20	5533051-02
ER 25	5533051-03
ER 40	5533051-05

Dostupnost ověřte prosím v aktuálním ceníku a seznamu produktů na skladě.

Těsnicí kroužky EPB 5867 viz str. 339

EPB 543 – Adaptéry SA – DIN 2080-DIN 69871-BT

BT JIS B 6339-A

- Házení max. 5 µm

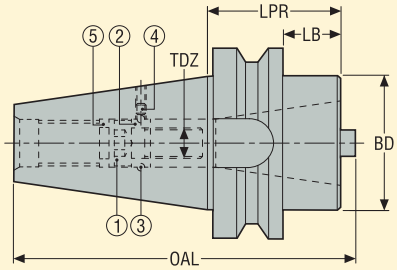

Náhradní díly:
1 = zátka
2 = kroužek
3 = kulička
4 = šroub
5 = podložka

Strana stroje Kužel	Strana obrobku Pro kužel	Objednací kód	Rozměry v mm LPR	LB	BD	OAL	TDZ	Otvor RFID	Vyvá-žení	KG
BT50 A	40 DIN 69871/BT	E57665434070T	70,0	32,0	70,0	179,8	M16	1	PB	4,10

Náhradní díly

Pro	Kuličky	Zátka	O-kroužek	Šroub	Podložka
				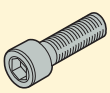	
E57665434070T	901B04	950A0505	02B54240	950E1670	15B54240

Dostupnost ověřte prosím v aktuálním ceníku a seznamu produktů na skladě.

EPB 5023 – Polotovary vyvrtávacích tyčí

BT JIS B 6339-ADB

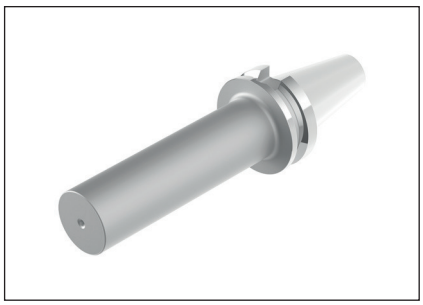

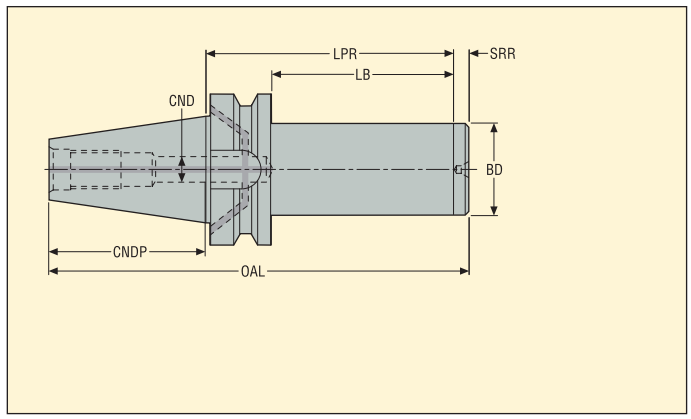

Strana stroje / Kužel	Objednací kód	Rozměry v mm LPR	LB	SRR	BD	CND	OAL	CNDP	Otvor RFID	Vyvá-žení	KG
BT40 ADB											
	E3414502363250	250,0	215,0	8,0	63,0	10,0	323,4	85,0	1	PB	6,58
BT50 ADB											
	E3416502363315	315,0	277,0	8,0	63,0	21,0	424,8	130,0	1	PB	10,42
	E3416502395315	315,0	277,0	8,0	95,0	21,0	424,8	130,0	1	PB	20,00

Náhradní díly

Pro kužel	Zátka
BT40	950A0406
BT50	950A0606

Dostupnost ověřte prosím v aktuálním ceníku a seznamu produktů na skladě.

EPB 586 – Kontrolní tyče

BT JIS B 6339-A

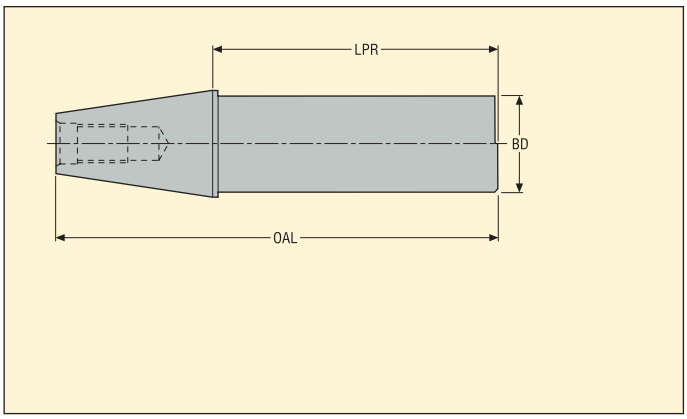

- S ochranným pouzdrem a protokolem o měření

Strana stroje Kužel	Objednací kód	Rozměry v mm LPR	BD	OAL	Otvor RFID	Vyvá-žení	KG
BT40							
	E404158640330	330,0	40,0	395,4	1	-	3,64

Dostupnost ověřte prosím v aktuálním ceníku a seznamu produktů na skladě.
Poznámka: pro BT50 použijte vhodné DIN50 kontrolní tyče (E447158650330).

EPB K820-K821 – Antivibrační upínací trny Steadyline® Combimaster

BT JIS B 6339-A

Provedení 1 (K820)

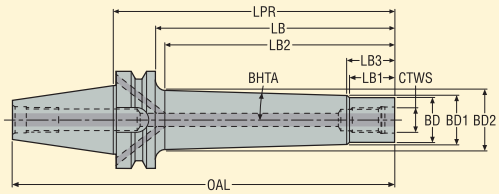

Provedení 2 (K821)

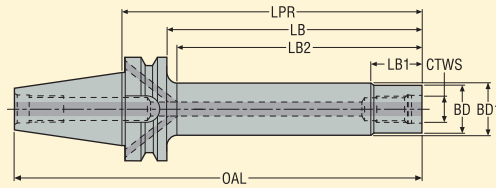

- S dynamickým tlumením, pro přímé použití
- S vnitřním chlazením

Strana stroje Kužel	Strana obrobku Combimaster CTWS	Objednací kód	Rozměry v mm LPR	LB	LB2	LB4	LB1	BD	BD2	BD1	OAL	BHTA°	Prove-dení	Max. ot/min	Otvor RFID	Vyvá-žení	KG
BT40 ADB																	
	M12	E3414K82012185	185,0	158,0	153,2	24,0	20,0	23,0	41,9	30,0	250,4	2,8	1	10000	1	PB	2,20
	M16	E3414K82016185	185,0	158,0	153,2	24,0	20,0	30,0	49,4	37,0	250,4	2,8	1	10000	1	PB	2,80
	M16	E3414K82016235	235,0	208,0	203,2	24,0	20,0	30,0	54,2	37,0	300,4	2,8	1	8000	1	PB	3,70
	M16	E3414K82116160	160,0	133,0	128,0	–	22,0	30,0	30,5	30,5	225,4	–	2	10000	1	PB	1,80
BT50 ADB																	
	M16	E3416K82016235	235,0	197,0	192,2	24,0	20,0	30,0	53,2	37,0	336,8	2,8	1	8000	1	PB	6,10
	M16	E3416K82016285	285,0	247,0	242,2	24,0	20,0	30,0	57,0	37,0	386,8	2,8	1	6000	1	PB	7,20
	M16	E3416K82116185	185,0	147,0	142,0	–	22,0	30,0	30,5	30,5	286,8	–	2	10000	1	PB	4,40

Náhradní díly

Pro kužel	Zátka
BT40	950A0406
BT50	950A0606

Dostupnost ověřte prosím v aktuálním ceníku a seznamu produktů na skladě.

EPB 5820-5821 – Upínací trny - adaptéry BT JIS na Combimaster

BT JIS B 6339-A

Provedení 1 (5820)

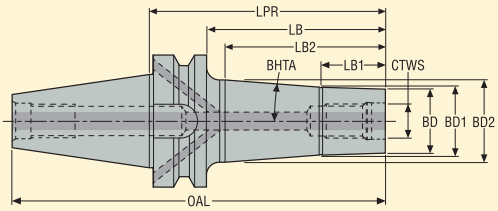

Provedení 2 (5821)

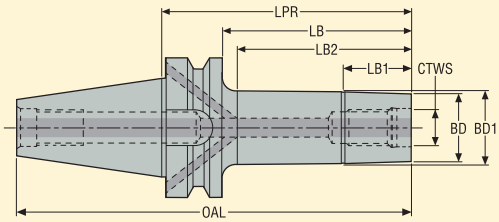

Strana stroje Kužel	Strana obrobku Combimaster CTWS	Objednací kód	Rozměry v mm LPR	LB	LB2	LB1	BD	BD2	BD1	OAL	BHTA°	Prove-dení	Otvor RFID	Vyvá-žení	KG
BT40 ADB															
	M6	E341458200660	60,0	33,0	25,0	10,0	11,0	14,5	11,7	125,4	5,3	1	1	G6.3	1,00
	M8	E341458210860	60,0	33,0	25,0	10,0	13,5	14,5	14,5	125,4	–	2	1	G6.3	1,00
	M10	E341458201085	85,0	58,0	50,0	15,0	18,5	24,5	19,7	150,4	3,9	1	1	G6.3	1,10
	M10	E3414582010135	135,0	108,0	100,0	20,0	18,5	27,5	19,7	200,4	2,8	1	1	G6.3	1,30
	M10	E341458211060	60,0	33,0	25,0	10,0	18,5	23,0	19,7	125,4	–	2	1	G6.3	1,00
	M12	E341458201240	40,0	13,0	5,0	5,0	23,0	24,7	24,7	105,4	9,6	1	1	G6.3	1,00
	M12	E341458201260	60,0	33,0	25,0	10,0	23,0	28,5	24,7	125,4	7,2	1	1	G6.3	1,10
	M12	E341458201285	85,0	58,0	50,0	20,0	23,0	30,0	24,7	150,4	5,0	1	1	G6.3	1,20
	M12	E3414582012110	110,0	83,0	75,0	25,0	23,0	31,5	24,7	175,4	3,9	1	1	G6.3	1,30
	M12	E3414582012135	135,0	108,0	100,0	30,0	23,0	33,0	24,7	200,4	3,4	1	1	G6.3	1,40
	M12	E341458211260	60,0	33,0	25,0	10,0	23,0	28,5	23,5	125,4	–	2	1	G6.3	1,10
	M12	E341458211285	85,0	58,0	50,0	20,0	23,0	30,0	23,5	150,4	–	2	1	G6.3	1,10
	M16	E341458201640	40,0	13,0	5,0	5,0	30,0	31,7	31,7	105,4	9,6	1	1	G6.3	1,10
	M16	E341458201660	60,0	33,0	25,0	10,0	30,0	35,5	31,7	125,4	7,2	1	1	G6.3	1,20
	M16	E341458201685	85,0	58,0	50,0	20,0	30,0	37,0	31,7	150,4	5,0	1	1	G6.3	1,30
	M16	E3414582016110	110,0	83,0	75,0	25,0	30,0	38,5	31,7	175,4	3,9	1	1	G6.3	1,50
	M16	E3414582016135	135,0	108,0	100,0	30,0	30,0	40,5	31,7	200,4	3,6	1	1	G6.3	1,70
	M16	E3414582016185	185,0	158,0	150,0	35,0	30,0	50,0	31,7	250,4	4,5	1	1	G6.3	2,40
	M20	E3414582020110	110,0	83,0	75,0	25,0	36,5	44,5	37,5	175,4	4,0	1	1	G6.3	1,70
	M20	E341458212045	45,0	18,0	10,0	5,0	36,5	37,0	37,0	110,4	–	2	1	G6.3	1,10
	M20	E341458212085	85,0	58,0	50,0	20,0	36,5	37,0	37,0	150,4	–	2	1	G6.3	1,40

Náhradní díly

Pro kužel	Zátka
BT40	950A0406

Dostupnost ověřte prosím v aktuálním ceníku a seznamu produktů na skladě.

EPB 5820-5821 – Upínací trny - adaptéry BT JIS na Combimaster

BT JIS B 6339-A

Provedení 1 (5820)

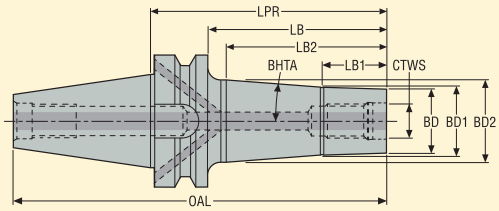

Provedení 2 (5821)

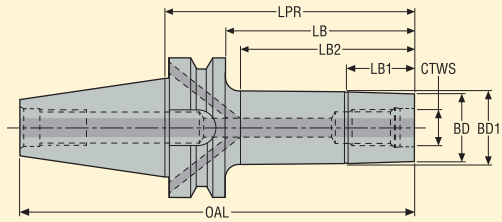

Strana stroje Kužel	Strana obrobku Combimaster CTWS	Objednací kód	Rozměry v mm LPR	LB	LB2	LB1	BD	BD2	BD1	OAL	BHTA°	Prove-dení	Otvor RFID	Vyvá-žení	KG
BT50 ADB															
	M12	E341658201295	95,0	57,0	50,0	20,0	23,0	35,0	24,7	196,8	9,7	1	1	G6.3	3,80
	M12	E3416582012145	145,0	107,0	100,0	30,0	23,0	41,0	24,7	246,8	6,6	1	1	G6.3	4,10
	M12	E3416582012195	195,0	157,0	150,0	30,0	23,0	42,5	24,7	296,8	4,2	1	1	G6.3	4,40
	M16	E341658201695	95,0	57,0	50,0	20,0	30,0	42,5	31,7	196,8	10,2	1	1	G6.3	3,90
	M16	E3416582016145	145,0	107,0	100,0	30,0	30,0	49,0	31,7	246,8	7,0	1	1	G6.3	4,40
	M16	E3416582016195	195,0	157,0	150,0	35,0	30,0	50,0	31,7	296,9	4,5	1	1	G6.3	4,80
	M16	E3416582016245	245,0	207,0	200,0	35,0	30,0	55,0	31,7	346,8	4,0	1	1	G6.3	5,40
	M16	E3416582016295	295,0	257,0	250,0	35,0	30,0	59,5	31,7	396,8	3,7	1	1	G6.3	6,30
	M20	E341658202095	95,0	57,0	50,0	20,0	36,5	48,5	37,5	196,8	10,4	1	1	G6.3	4,00
	M20	E3416582020145	145,0	107,0	100,0	30,0	36,5	54,5	37,5	246,8	6,9	1	1	G6.3	4,60
	M20	E3416582120110	110,0	72,0	65,0	25,0	36,5	37,0	37,0	211,8	–	2	1	G6.3	4,10

Náhradní díly

Pro kužel	Zátka
BT50	950A0606

Dostupnost ověřte prosím v aktuálním ceníku a seznamu produktů na skladě.

EPB 401 – Graflex® upínací trny

BT

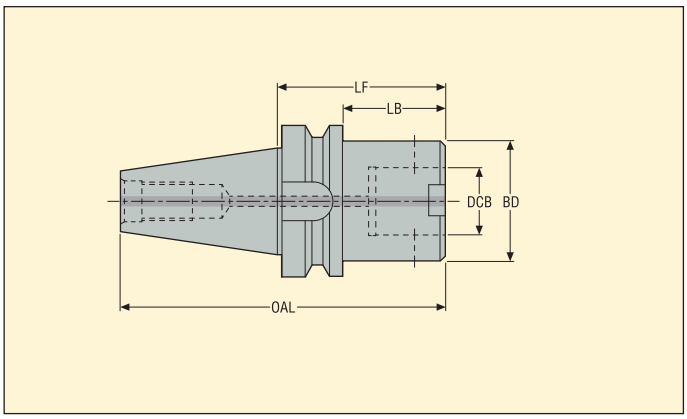

Strana stroje	Strana obrobku Graflex			Rozměry v mm						
Kužel	Velikost	DCB mm	Objednací kód	LF	LB	BD	OAL	Otvor RFID	Vyvá-žení	KG
BT30 AD										
	G3	18	EM40404011835	35,0	13,0	32,0	83,4	0	G6.3	0,41
	G5	28	EM40404012850	50,0	25,0	50,0	98,4	0	PB	0,62

Příslušenství

Pro velikost	Zajišťovací klíč
G3	03H03
G5	03H05

Náhradní díly

Pro velikost	Montážní šroub
	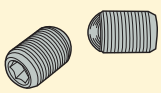
G3	90F3
G5	90F5

Dostupnost ověřte prosím v aktuálním ceníku a seznamu produktů na skladě.

EPB 401 – Graflex® upínací trny

BT

Provedení 1

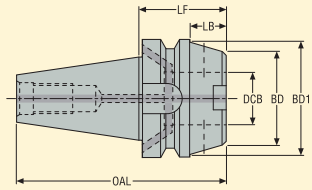

Provedení 2

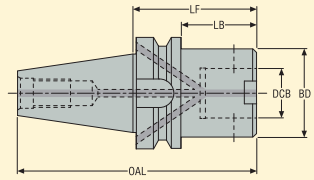

Strana stroje	Strana obrobku Graflex			Rozměry v mm								
Kužel	Velikost	DCB mm	Objednací kód	LF	LB	BD1	BD	OAL	Prove-dení	Otvor RFID	Vyvá-žení	KG
BT40 ADB												
	G1	11	EM34144011190	90,0	63,0	20,0	20,0	155,4	2	1	G6.3	1,06
	G2	14	EM34144011440	40,0	13,0	25,0	25,0	105,4	2	1	G6.3	0,98
	G2	14	EM34144011490	90,0	63,0	25,0	25,0	155,4	2	1	G6.3	1,15
	G3	18	EM34144011840	40,0	13,0	62,0	32,0	105,4	1	1	G6.3	1,07
	G3	18	EM341440118100	100,0	73,0	32,0	32,0	165,4	2	1	G6.3	1,31
	G4	22	EM34144012245	45,0	18,0	62,0	40,0	110,4	1	1	G6.3	1,14
	G4	22	EM341440122100	100,0	73,0	40,0	40,0	165,4	2	1	G6.3	1,54
	G5	28	EM34144012845	45,0	18,0	62,0	50,0	110,4	1	1	PB	1,12
	G5	28	EM34144012880	80,0	53,0	50,0	50,0	145,4	2	1	PB	1,54
	G5	28	EM341440128120	120,0	93,0	50,0	50,0	185,4	2	1	PB	2,12
	G6	36	EM34144013650	50,0	0,0	63,0	63,0	115,4	2	1	PB	1,13
	G6	36	EM341440136120	120,0	0,0	63,0	63,0	185,4	2	1	PB	2,78

Příslušenství

Pro velikost	Zajišťovací klíč
G1	03H02
G2	03H025
G3	03H03
G4	03H04
G5	03H05
G6	03H06

Náhradní díly

Pro velikost	Montážní šroub	Zátka
	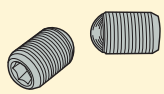	
G1	90F1	950A0406
G2	90F2	950A0406
G3	90F3	950A0406
G4	90F4	950A0406
G5	90F5	950A0406
G6	90F6	950A0406

Dostupnost ověřte prosím v aktuálním ceníku a seznamu produktů na skladě.

EPB 401 – Graflex® upínací trny

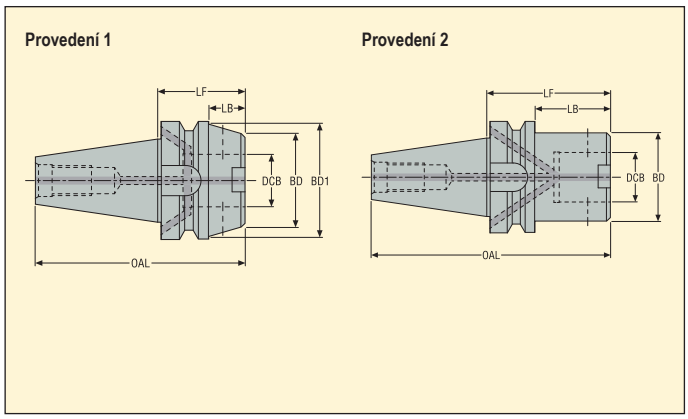

Strana stroje	Strana obrobku Graflex			Rozměry v mm								
Kužel	Velikost	DCB mm	Objednací kód	LF	LB	BD1	BD	OAL	Provedení	Otvor RFID	Vyvážení	KG
BT50 ADB												
	G2	14	EM341640114110	110,0	72,0	25,0	25,0	211,8	2	1	G6.3	3,70
	G3	18	EM34164011845	45,0	7,0	70,0	32,0	146,8	1	1	G6.3	3,58
	G3	18	EM341640118120	120,0	82,0	32,0	32,0	221,8	2	1	G6.3	3,90
	G4	22	EM34164012250	50,0	12,0	70,0	40,0	151,8	1	1	G6.3	3,66
	G4	22	EM341640122140	140,0	102,0	40,0	40,0	241,8	2	1	G6.3	4,36
	G5	28	EM34164012855	55,0	17,0	98,0	50,0	156,8	1	1	PB	3,97
	G5	28	EM341640128100	100,0	62,0	50,0	50,0	201,8	2	1	PB	4,22
	G5	28	EM341640128140	140,0	102,0	50,0	50,0	241,8	2	1	PB	4,80
	G6	36	EM34164013663	63,0	25,0	98,0	63,0	164,8	1	1	PB	4,20
	G6	36	EM341640136100	100,0	62,0	63,0	63,0	201,8	2	1	PB	4,60
	G6	36	EM341640136140	140,0	102,0	63,0	63,0	241,8	2	1	PB	5,54
	G7	46	EM34164014665	65,0	27,0	98,0	90,0	166,8	1	1	PB	4,30
	G7	46	EM341640146120	120,0	82,0	90,0	90,0	221,8	2	1	PB	6,80
	G7	46	EM341640146200	200,0	162,0	90,0	90,0	301,8	2	1	PB	10,70

Příslušenství

Pro velikost	Zajišťovací klíč
G2	03H025
G3	03H03
G4	03H04
G5	03H05
G6	03H06
G7	03H10

Náhradní díly

Pro velikost	Montážní šroub 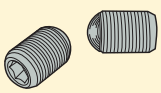	Zátka
G2	90F2	950A0606
G3	90F3	950A0606
G4	90F4	950A0606
G5	90F5	950A0606
G6	90F6	950A0606
G7	90F7	950A0606

Dostupnost ověřte prosím v aktuálním ceníku a seznamu produktů na skladě.

EPB 55/58 – Držáky - adaptéry BT na Seco-Capto™ – ISO 26623-2

BT

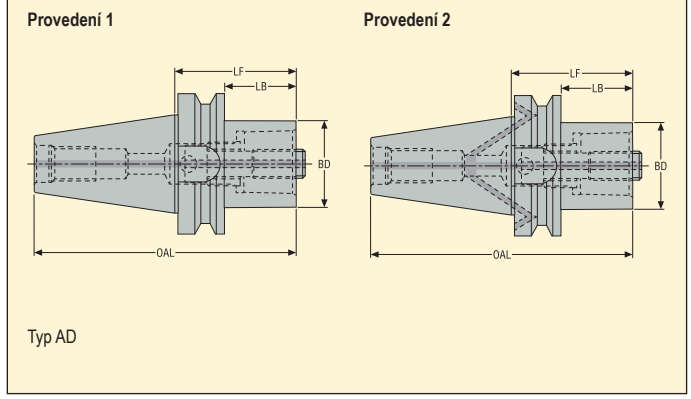

Strana stroje Kužel	Strana obrobku Seco-Capto™ vel.	Objednací kód	Rozměry v mm LF	LB	BD	OAL	Prove-dení	Otvor RFID	Vyvá-žení	KG
BT30 AD										
	C3	C3-390.55-30030	30,0	8,0	32,0	78,4	1	0	-	0,53
	C3	C3-390.55-30060	60,0	38,0	32,0	108,4	1	0	-	0,73
BT40 ADB										
	C3	C3-390B.55-40030	30,0	3,0	32,0	95,4	2	0	G6.3	0,90
	C3	C3-390B.55-40060	60,0	33,0	32,0	125,4	2	0	G6.3	1,10
	C4	C4-390B.55-40030	30,0	3,0	40,0	95,4	2	0	G6.3	0,90
	C4	C4-390B.55-40060	60,0	33,0	40,0	125,4	2	0	G6.3	1,20
	C5	C5-390B.55-40050	50,0	23,0	50,0	115,4	2	0	G6.3	1,10
	C5	C5-390B.55-40090	90,0	63,0	50,0	155,4	2	0	G6.3	1,70
	C6	C6-390B.55-40075	75,0	54,6	63,0	140,4	2	0	-	1,70
BT50 ADB										
	C3	C3-390B.58-50040	40,0	2,0	32,0	141,8	2	0	-	3,50
	C3	C3-390B.58-50070	70,0	32,0	32,0	171,8	2	0	-	3,70
	C4	C4-390B.58-50040	40,0	2,0	40,0	141,8	2	0	-	3,50
	C4	C4-390B.58-50070	70,0	32,0	40,0	171,8	2	0	-	3,80
	C5	C5-390B.58-50040	40,0	2,0	50,0	141,8	2	0	-	3,40
	C5	C5-390B.58-50080	80,0	42,0	50,0	181,8	2	0	-	4,00
	C6	C6-390B.58-50050	50,0	12,0	63,0	151,8	2	0	-	3,50
	C6	C6-390B.58-50100	100,0	62,0	63,0	201,8	2	0	-	4,60
	C8	C8-390B.58-50070	70,0	32,0	80,0	171,8	2	0	-	4,00
	C8	C8-390B.58-50120	120,0	32,0	80,0	221,8	2	0	-	5,90

Dostupnost ověřte prosím v aktuálním ceníku a seznamu produktů na skladě.

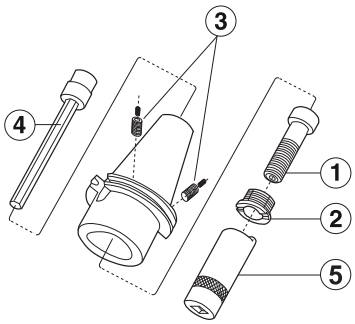

Příslušenství:
4 = prodlužovací klíč
5 = klíč pojistné matice

Náhradní díly:
1 = středový šroub
2 = pojistná matice
3 = těsnící zátky

Příslušenství

Pro	Prodlužovací klíč 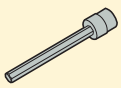	Klíč pojistné matice 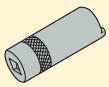
C3-390.55	5680015-05	5680065-13
C3-390B.55	5680015-05	5680065-13
C3-390B.58	5680015-05	5680065-13
C4-390B.55	5680015-05	5680065-10
C4-390B.58	5680015-05	5680065-10
C5-390B.55	5680015-01	5680065-11
C5-390B.58	5680015-01	5680065-11
C6-390B.55	5680015-01	5680065-12
C6-390B.58	5680015-02	5680065-12
C8	5680015-02	5680065-12

Náhradní díly

Pro	Středový šroub 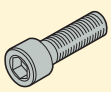	Zátka	Pojistná matice
C3-390.55	5512063-10	–	5512091-04
C3-390B.55	5512063-10	564301701	5512091-04
C3-390B.58	5512063-10	564301702	5512091-04
C4-390B.55	5512063-07	564301701	5512091-03
C4-390B.58	5512063-07	564301702	5512091-03
C5-390B.55	5512063-08	564301701	5512091-01
C5-390B.58	5512063-08	564301702	5512091-01
C6-390B.55	5512063-13	564301701	5512091-02
C6-390B.58	5512063-09	564301702	5512091-02
C8	5512063-09	564301702	5512091-02

EPB 605 – Držáky - adaptéry BT JIS Mazak na Seco-Capto™ – ISO 26623-2

BT Mazak

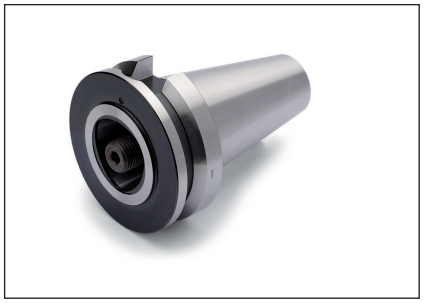

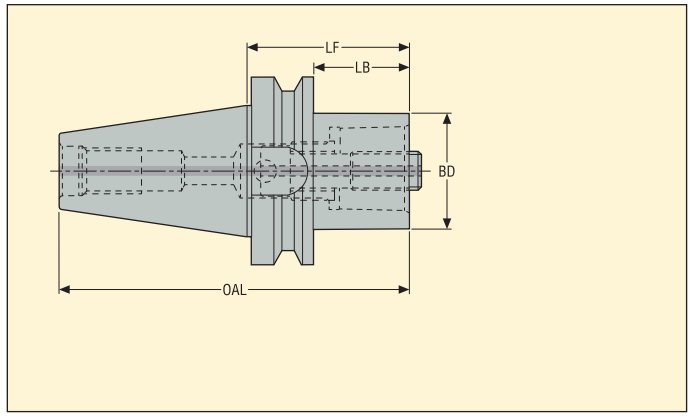

- Konstrukce Mazak znamená, že oproti klasickému základnímu držáku BT je dutina polygonu Seco-Capto™ pootočená o 90°. Pouze pro stroje Mazak.

Strana stroje Kužel	Strana obrobku Seco-Capto™ vel.	Objednací kód	Rozměry v mm LF	LB1	BD	OAL	Otvor RFID	Vyvá-žení	KG
BT40 AD Mazak									
	C5	C5-390.605-40030	30,0	3,0	50,0	95,4	0	-	1,10
BT50 AD Mazak									
	C6	C6-390.605-50040	40,0	2,0	63,0	141,8	0	-	3,30
	C8	C8-390.605-50070	70,0	70,0	80,0	171,8	0	-	4,10

Dostupnost ověřte prosím v aktuálním ceníku a seznamu produktů na skladě.

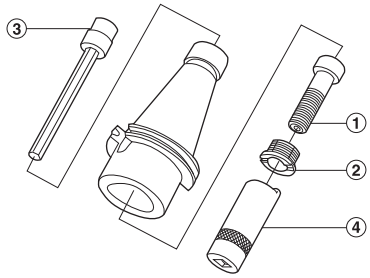

Příslušenství:
3 = prodlužovací klíč
4 = klíč pojistné matice

Náhradní díly:
1 = středový šroub
2 = pojistná matice

Příslušenství

Pro velikost	Prodlužovací klíč 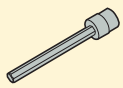	Klíč pojistné matice 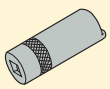
C5	5680015-01	5680065-11
C6	5680015-02	5680065-12
C8	5680015-02	5680065-12

Náhradní díly

Pro velikost	Středový šroub 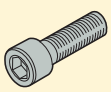	Pojistná matice
C5	5512063-08	5512091-01
C6	5512063-09	5512091-02
C8	5512063-09	5512091-02

EPB 5555 – Steadyline®, antivibrační držáky nástrčných fréz

BT Taper-Face

- S dynamickým tlumením, pro přímé použití
- Házení max. 5 µm
- S přívodními kanálky chlazení procházejícími trnem

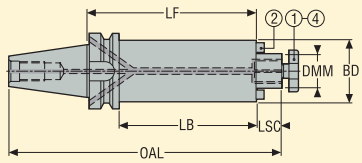

Příslušenství:
4 = upínací šroub, s kanálky chlazení

Náhradní díly:
1 = upínací šroub*
2 = unašeč/šroub pro unašeč

Strana stroje Kužel	Strana obrobku DMM mm	Objednací kód	Rozměry v mm LF	BD	OAL	LB	LSC	Max. ot/min	Otvor RFID	Vyvá-žení	KG
BT TF40 ADB											
	22	E3214555522210	210,0	48,0	294,4	183,0	19,0	8000	1	PB	3,80
	27	E3214555527260	260,0	60,0	346,4	233,0	21,0	6000	1	PB	6,90
BT TF50 ADB											
	32	E3216555532330	330,0	78,0	455,8	292,0	24,0	4000	1	PB	15,30
	40	E3216555540350	350,0	89,0	478,8	312,0	27,0	3100	1	PB	20,70

DMM 40, obsahuje 4 otvory se závitem na čelní ploše dle DIN 6357.

Příslušenství

Pro	Upínací šroub, s kanálky chlazení	Klíč upínací matice
		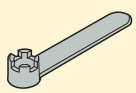
E3214555522210	5802210L	5812210
E3214555527260	5802712L	5812712
E3216555532330	5803216L	5813216
E3216555540350	5804020L	5814020

Náhradní díly*

Pro	Upínací šroub	Zátka	Šroub	Unašeč
			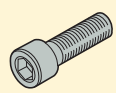	
E3214555522210	5802210	950A0406	950D0416	16C2101111
E3214555527260	5802712	950A0406	950D0516	16C2121214A
E3216555532330	5803216	950A0606	950D0516	16C2141421A
E3216555540350	5804020	950A0606	950D0616	16C2161621A

Dostupnost ověřte prosím v aktuálním ceníku a seznamu produktů na skladě.

* Tyto upínací šrouby mají stejné rozměry jako originálně dodávané: zkontrolujte, zda jsou jejich délky vhodné pro upínání fréz, které hodláte používat, viz pokyny dodávané s držáky nebo str. 32

EPB 5525 – Držáky válcové frézy, s průchozími kanálky chlazení

BT Taper-Face

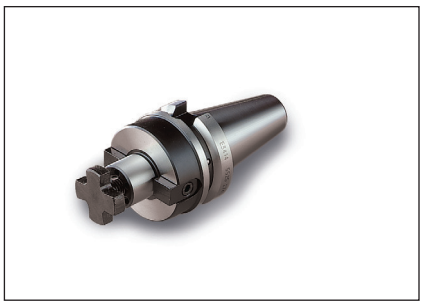

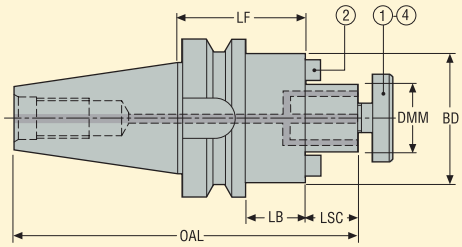

- Házení max. 5 µm
- S přívodními kanálky chlazení procházejícími trnem

Příslušenství:
4 = upínací šroub, s kanálky chlazení

Náhradní díly:
1 = upínací šroub
2 = unašeč/šroub pro unašeč

Strana stroje Kužel	Strana obrobku DMM mm	Objednací kód	Rozměry v mm LF	BD	OAL	LB	LSC	Otvor RFID	Vyvá-žení	KG
BT TF30 AD	16	E400255251640	40,0	38,0	105,4	18,0	17,0	0	PB	0,60
	22	E400255252240	40,0	48,0	107,4	18,0	19,0	0	PB	0,70
	27	E400255252740	40,0	60,0	109,4	18,0	21,0	0	PB	0,90
	32	E400255253245	45,0	78,0	117,4	23,0	24,0	0	PB	1,40

Příslušenství

Pro	Upínací šroub, s kanálky chlazení	Klíč upínací matice
E400255251640	5801608L	5811608
E400255252240	5802210L	5812210
E400255252740	5802712L	5812712
E400255253245	5803216L	5813216

Náhradní díly

Pro	Upínací šroub	Šroub	Unašeč
E400255251640	5801608	950D0312	16C10810164
E400255252240	5802210	950D0416	16C11012206
E400255252740	5802712	951D0512	16C11214243
E400255253245	5803216	951D0516	16C2141421

Dostupnost ověřte prosím v aktuálním ceníku a seznamu produktů na skladě.

EPB 5525 – Držáky válcové frézy, s průchozími kanálky chlazení

BT Taper-Face

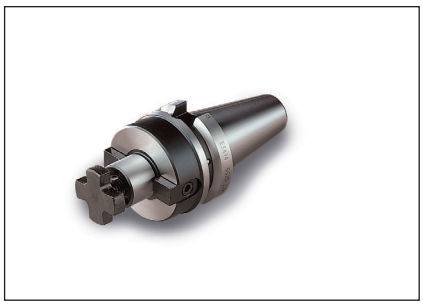

- Házení max. 5 µm
- S přívodními kanálky chlazení procházejícími trnem

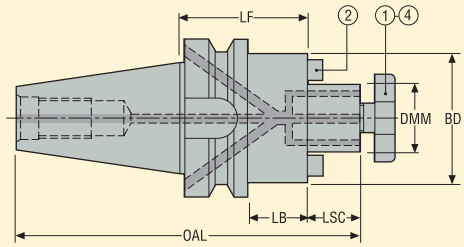

Příslušenství:
4 = upínací šroub, s kanálky chlazení

Náhradní díly:
1 = upínací šroub
2 = unašeč/šroub pro unašeč

Strana stroje Kužel	Strana obrobku DMM mm	Objednací kód	Rozměry v mm LF	BD	OAL	LB	LSC	Otvor RFID	Vyvá-žení	KG
BT TF40 ADB										
	16	E321455251650	50,0	38,0	132,4	23,0	17,0	1	PB	1,20
	22	E321455252245	45,0	48,0	129,4	28,0	19,0	1	PB	1,30
	27	E321455252745	45,0	60,0	131,4	18,0	21,0	1	PB	1,50
	32	E321455253250	50,0	78,0	139,4	23,0	24,0	1	PB	1,90
	40	E321455254050	50,0	89,0	142,4	23,0	27,0	1	PB	2,20
BT TF50 ADB										
	22	E321655252255	55,0	48,0	175,8	17,0	19,0	1	PB	4,00
	27	E321655252755	55,0	60,0	177,8	17,0	21,0	1	PB	4,10
	32	E321655253255	55,0	78,0	180,8	17,0	24,0	1	PB	4,40
	40	E321655254055	55,0	89,0	183,8	17,0	27,0	1	PB	4,60

DMM 40, obsahuje 4 otvory se závitem na čelní ploše dle DIN 6357.

Příslušenství

Pro	Upínací šroub, s kanálky chlazení	Klíč upínací matice
		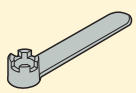
E321455251650	5801608L	5811608
E321455252245	5802210L	5812210
E321455252745	5802712L	5812712
E321455253250	5803216L	5813216
E321455254050	5804020L	5814020
E321655252255	5802210L	5812210
E321655252755	5802712L	5812712
E321655253255	5803216L	5813216
E321655254055	5804020L	5814020

Náhradní díly

Pro	Upínací šroub	Zátka	Šroub	Unašeč
			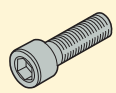	
E321455251650	5801608	950A0406	950D0312	16C10810164
E321455252245	5802210	950A0406	950D0416	16C11012206
E321455252745	5802712	950A0406	951D0512	16C11214243
E321455253250	5803216	950A0406	951D0516	16C2141421
E321455254050	5804020	950A0406	951D0616	16C2161621
E321655252255	5802210	950A0606	950D0416	16C11012206
E321655252755	5802712	950A0606	951D0512	16C11214243
E321655253255	5803216	950A0606	951D0516	16C2141421
E321655254055	5804020	950A0606	951D0616	16C2161621

Dostupnost ověřte prosím v aktuálním ceníku a seznamu produktů na skladě.

EPB 584 – Držáky s bočním upnutím, typ Weldon – DIN 1835 tvar B/ DIN 6535 tvar HB

BT Taper-Face

- Házení max. 3 µm
- Weldon ∅ DCBN-DCBX 16, 20, 25, 32 a 40 s broušeným čelem (kompatibilní se Seco-Weldon)

Provedení 1

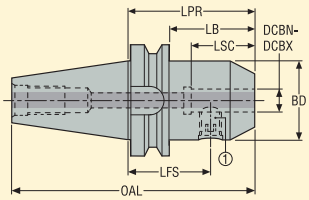

Provedení 2

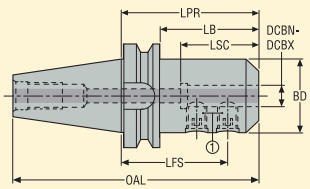

Náhradní díly:
1 = upínací šroub

Strana stroje Kužel	Strana obrobku DCBN-DCBX mm	Objednací kód	Rozměry v mm LPR	LB	LSC	BD	OAL	LFS	Prove-dení	Otvor RFID	Vyvá-žení	KG
BT TF30 AD	6	E40025840665	65,0	43,0	27,0	25,0	113,4	47,0	1	0	PB	0,60
	8	E40025840865	65,0	43,0	30,0	28,0	113,4	47,0	1	0	PB	0,60
	10	E40025841065	65,0	43,0	39,0	35,0	113,4	45,0	1	0	PB	0,70
	12	E40025841265	65,0	43,0	43,0	42,0	113,4	42,5	1	0	PB	0,80
	16	E40025841660	60,0	38,0	46,0	48,0	108,4	36,5	1	0	PB	0,80
	20	E40025842065	66,0	43,0	48,0	52,0	113,4	40,5	1	0	PB	0,90
	25	E40025842590	90,0	68,0	54,0	63,0	138,4	66,5	2	0	PB	1,60
	32	E40025843295	95,0	73,0	58,0	72,0	143,4	71,5	2	0	PB	2,10

Náhradní díly

Pro DCBN-DCBX	Upínací šroub
6	951C0610
8	951C0810
10	951C1012
12	951C1216
16	951C1416
20	951C1616
25-32	951C1820

Dostupnost ověřte prosím v aktuálním ceníku a seznamu produktů na skladě.

EPB 584 – Držáky s bočním upnutím, typ Weldon – DIN 1835 tvar B/ DIN 6535 tvar HB

BT Taper-Face

- Házení max. 3 µm
- Weldon ∅ DCBN-DCBX 16, 20, 25, 32 a 40 s broušeným čelem (kompatibilní se Seco-Weldon)

Provedení 1

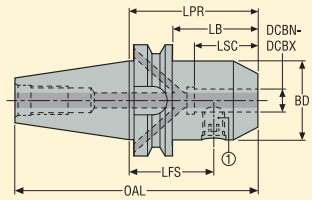

Provedení 2

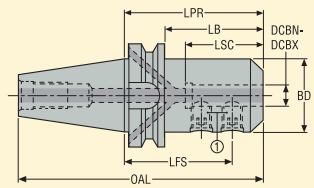

Náhradní díly:
1 = upínací šroub

Strana stroje Kužel	Strana obrobku DCBN-DCBX mm	Objednací kód	Rozměry v mm LPR	LB	LSC	BD	OAL	LFS	Provedení	Otvor RFID	Vyvážení	KG
BT TF40 ADB												
	16	E32145841665	65,0	38,0	46,0	48,0	130,4	41,5	1	1	PB	1,40
	20	E32145842065	65,0	38,0	48,0	52,0	130,4	40,5	1	1	PB	1,50
	25	E32145842590	90,0	63,0	54,0	63,0	155,4	66,5	2	1	PB	2,20
	32	E321458432100	100,0	73,0	58,0	72,0	165,4	76,5	2	1	PB	2,70
	40	E321458440110	110,0	75,0	68,0	80,0	175,4	80,5	2	1	PB	3,20
BT TF50 ADB												
	25	E321658425100	100,0	62,0	54,0	63,0	201,8	76,5	2	1	PB	4,90
	32	E321658432105	105,0	67,0	58,0	72,0	206,8	81,5	2	1	PB	5,30
	40	E321658440115	115,0	77,0	67,0	80,0	216,8	88,5	2	1	PB	5,80
	50	E321658450130	130,0	92,0	78,0	100,0	231,8	95,5	2	1	PB	7,60

Náhradní díly

Pro kužel/ DCBN-DCBX	Upínací šroub	Zátka
BT TF40/ 16	951C1416	950A0406
BT TF40/ 20	951C1616	950A0406
BT TF40/ 25	951C1820	950A0406
BT TF40/ 32-40	951C2020	950A0406
BT TF50/ 25	951C1820	950A0606
BT TF50/ 32-40	951C2020	950A0606
BT TF50/ 50	951C2425	950A0606

Dostupnost ověřte prosím v aktuálním ceníku a seznamu produktů na skladě.

EPB 5603 – Držáky Shrinkfit, typ DIN

BT Taper-Face

- Házení max. 3 µm na 3 x ∅ DCBN-DCBX (přímé házení 3 µm)
- Dodáváno s jedním dorazovým šroubem

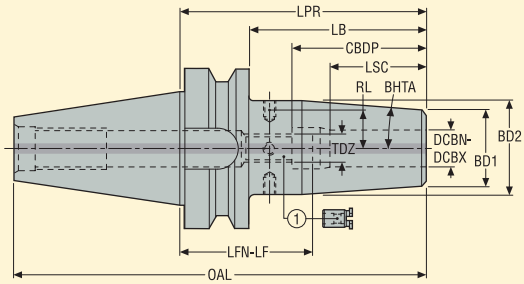

Náhradní díly:
1 = dorazový šroub

Strana stroje Kužel	Strana obrobku DCBN-DCBX mm	Objednací kód	Rozměry v mm LPR	LB	CBDP	LSC	BD2	BD1	OAL	LFN-LF	TDZ	BHTA°	RL mm	Otvor RFID	Vyvá-žení	KG
BT TF30 AD	6	E400256030680	80,0	58,0	37,5	22,0	27,0	21,0	128,4	44,0-58,0	M5x0.8	4,5	10,5	0	G2.5	0,60
	8	E400256030880	80,0	58,0	37,5	26,0	27,0	21,0	128,4	44,0-54,0	M6x1	4,5	10,5	0	G2.5	0,60
	10	E400256031080	80,0	58,0	42,5	31,0	32,0	24,0	128,4	39,0-49,0	M8x1	4,5	13,0	0	G2.5	0,70
	12	E400256031280	80,0	58,0	47,5	34,0	32,0	24,0	128,4	34,0-46,0	M10x1	4,5	13,0	0	G2.5	0,70

Nástavce Shrinkfit viz str. 235

Příslušenství

Pro	Vyvažovací šrouby
E400256030680	90ZQ01
E400256030880	90ZQ01
E400256031080	90ZQ01
E400256031280	90ZQ01

Náhradní díly

Pro	Dorazový šroub
E400256030680	19BDR05165
E400256030880	19BDR06165
E400256031080	19BDR08165
E400256031280	19BDR10165

Dostupnost ověřte prosím v aktuálním ceníku a seznamu produktů na skladě.

EPB 5600 – Držáky Shrinkfit, zesílené

BT Taper-Face

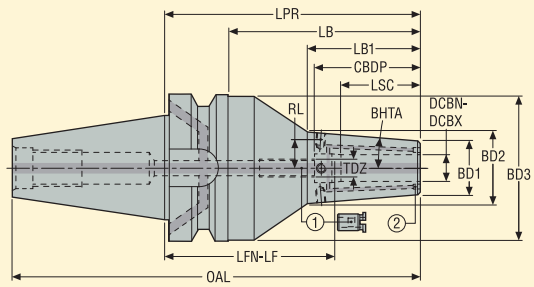

Náhradní díly:
1 = dorazový šroub
2 = těsnící zátky

- Zesílené provedení s větší přední částí a kuželovým tělesem
- Házení max. 3 µm na 3 x ∅ DCBN-DCBX
- S přívodními kanálky chlazení směřovanými k nástroji (zaslepeno)
- Dodáváno s jedním dorazovým šroubem

Strana stroje Kužel	Strana obrobku DCBN-DCBX mm	Objednací kód	Rozměry v mm LPR*	LB	LB1	CBDP	LSC	BD3	BD2	BD1	OAL	LFN-LF	TDZ	BHTA°	RL mm	Otvor RFID	Vyvá-žení	KG
BT TF40 ADB																		
	12	E321456001270	70,0	43,0	43,0	47,5	34,0	–	35,2	27,0	135,4	24,0-36,0	M10x1	4,5	13,5	1	G2.5	1,20
	16	E321456001675	75,0	48,0	48,0	50,5	39,0	–	42,1	33,0	140,4	26,0-36,0	M12x1	4,5	17,0	1	G2.5	1,30
	20	E321456002075	75,0	48,0	48,0	52,5	41,0	–	53,1	44,0	140,4	24,0-34,0	M16x1	4,5	21,5	1	G2.5	1,60
	25	E321456002585	85,0	58,0	58,0	58,5	47,0	–	57,1	48,0	150,4	28,0-38,0	M16x1	4,5	25,0	1	G2.5	1,70
BT TF50 ADB																		
	12	E3216560012100	100,0	62,0	62,0	47,5	34,0	–	35,2	27,0	201,8	54,0-66,0	M10x1	4,5	13,5	1	G2.5	4,10
	16	E3216560016100	100,0	62,0	62,0	50,5	39,0	–	42,1	33,0	201,8	51,0-61,0	M12x1	4,5	17,0	1	G2.5	4,20
	20	E3216560020100	100,0	62,0	62,0	52,5	41,0	–	53,1	44,0	201,8	49,0-59,0	M16x1	4,5	21,5	1	G2.5	4,50
	25	E3216560025100	100,0	62,0	62,0	58,5	47,0	–	57,1	48,0	201,8	43,0-53,0	M16x1	4,5	25,0	1	G2.5	4,50
	32	E3216560032105	105,0	67,0	67,0	62,5	51,0	–	57,1	48,0	206,8	44,0-54,0	M16x1	4,5	25,0	1	G2.5	4,50

*** E321456001270, E321456001675, E321456002075, E321456002585, E3216560025100, E3216560032105:** Velmi krátké držáky nejsou kompatibilní se standardními spojovacími pouzdry pro chlazení Easyshrink®

Příslušenství

Pro kužel/ DCBN-DCBX	Vyvažovací šrouby
BT TF40/ 12	90ZQ01
BT TF40/ 16	90ZQ01
BT TF40/ 20-25	90ZQ01
BT TF50/ 12	90ZQ01
BT TF50/ 16	90ZQ01
BT TF50/ 20-25	90ZQ01
BT TF50/ 32	90ZQ01

Náhradní díly

Pro kužel/ DCBN-DCBX	Zátka	Těsnící zátky	Dorazový šroub
BT TF40/ 12	950A0406	90AI03	19BDR10165
BT TF40/ 16	950A0406	90AI03	19BDR12165
BT TF40/ 20-25	950A0406	90AI04	19BDR16165
BT TF50/ 12	950A0606	90AI03	19BDR10165
BT TF50/ 16	950A0606	90AI03	19BDR12165
BT TF50/ 20-25	950A0606	90AI04	19BDR16165
BT TF50/ 32	950A0606	90AI04	19BDR16165

Dostupnost ověřte prosím v aktuálním ceníku a seznamu produktů na skladě.

EPB 5600P Safe-Lock™ – Držáky Shrinkfit, zesílené a s ochranným systémem proti vytažení nástroje

BT Taper-Face

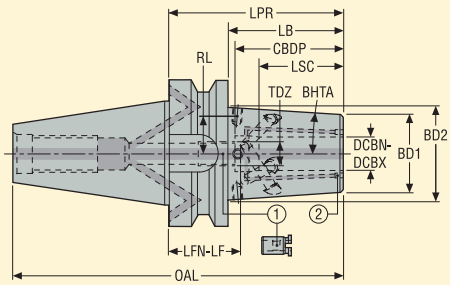

Náhradní díly:
1 = dorazový šroub
2 = těsnící zátky

- S ochranným systémem proti vytažení nástroje Safe-Lock™
- Zesílené provedení držáků EPB 5600
- Házení max. 3 µm na 3 x ∅ DCBN-DCBX (přímé házení 3 µm)
- S přívodními kanálky chlazení směřovanými k nástroji (zaslepeno)
- Dodáváno s jedním dorazovým šroubem již namontovaným v držáku

Strana stroje Kužel	Strana obrobku DCBN-DCBX mm	Objednací kód	Rozměry v mm LPR*	LB	CBDP	LSC	BD2	BD1	OAL	LFN-LF	TDZ	BHTA°	RL mm	Otvor RFID	Vyvá-žení	KG
BT TF40 ADB	12	E321456001270P	70,0	43,0	47,5	34,0	33,8	27,0	135,4	24,0-32,5	M10x1	4,5	13,5	1	G2.5	1,20
	16	E321456001675P	75,0	48,0	50,5	39,0	40,6	33,0	140,4	26,0-34,0	M12x1	4,5	17,0	1	G2.5	1,30
	20	E321456002075P	75,0	48,0	52,5	41,0	51,6	44,0	140,4	24,0-32,0	M16x1	4,5	21,5	1	G2.5	1,60
	25	E321456002585P	85,0	58,0	58,5	47,0	59,13	48,0	150,4	28,0-36,0	M16x1	4,5	25,0	1	G2.5	1,70
BT TF50 ADB	12	E3216560012100P	100,0	62,0	47,5	34,0	36,8	27,0	201,8	54,0-62,5	M10x1	4,5	13,5	1	G2.5	4,10
	16	E3216560016100P	100,0	62,0	50,5	39,0	42,8	33,0	201,8	51,0-59,0	M12x1	4,5	17,0	1	G2.5	4,20
	20	E3216560020100P	100,0	62,0	52,5	41,0	53,8	44,0	201,8	49,0-57,0	M16x1	4,5	21,5	1	G2.5	4,50
	25	E3216560025100P	100,0	62,0	58,5	47,0	57,8	48,0	201,8	43,0-51,0	M16x1	4,5	25,0	1	G2.5	4,50
	32	E3216560032105P	105,0	67,0	62,5	51,0	58,5	48,0	206,8	44,0-54,0	M16x1	4,5	25,0	1	G2.5	4,50

*** LPR = 70, 75:** Velmi krátké držáky nejsou kompatibilní se standardními spojovacími pouzdry pro chlazení Easyshrink®

Příslušenství

Pro kužel/ DCBN-DCBX	Vyvažovací šrouby
BT TF40/ 12-16	90ZQ01
BT TF40/ 20-25	90ZQ01
BT TF50/ 12-16	90ZQ01
BT TF50/ 20-32	90ZQ01

Náhradní díly

Pro kužel/ DCBN-DCBX	Zátka	Těsnící zátky	Dorazový šroub
BT TF40/ 12-16	950A0406	90AI03	–
BT TF40/ 20-25	950A0406	90AI04	19BDR16165
BT TF50/ 12-16	950A0606	90AI03	–
BT TF50/ 20-32	950A0606	90AI04	19BDR16165

Dostupnost ověřte prosím v aktuálním ceníku a seznamu produktů na skladě.
(-) Pro ∅ 12 a 16 mm – dorazové šrouby nemohou být vyjímány/nahrazovány uživatelem, pošlete prosím požadavek na opravu.

EPB 5672 – Vysoce přesná kleštinová sklíčidla

BT Taper-Face

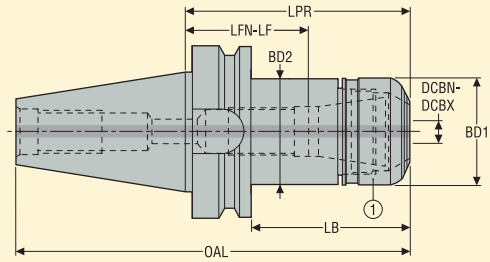

Náhradní díly:
1 = matice

- Házení max. 3 µm na 3 x ∅ DCBN-DCBX
- Schopnost přenášet vysoký krouticí moment
- Vysoké ot/min

Strana stroje Kužel	Strana obrobku Kapacita DCBN-DCBX mm	Objednací kód	Velikost kleštiny a sklíčidla	Rozměry v mm LPR	BD1	BD2	OAL	LB	LFN-LF*	Otvor RFID	Vyvá-žení	KG
BT TF30 AD												
	0,5-7,0	E400256721150	HP 11	50,0	16,0	16,0	98,4	28,0	14,0-32,0	0	G2.5	0,5
	0,5-10,0	E400256721660	HP 16	60,0	30,0	30,0	108,4	38,0	29,0-30,0	0	G2.5	0,6

Kleštiny ER HP typ 5672 viz str. 328-332
* **LFN-LF** je rozsah nastavení dorazového šroubu, či celkový rozsah nastavení u sklíčidel bez závitu pro dorazový šroub

Příslušenství**

Pro velikost	Objímka	Klíč upínací matice	Dorazový šroub	Momentový klíč
		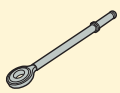		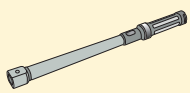
HP 11	03ER016	03BR016	19B5870812P1	03DYD010100
HP 16	03ER030	03BR030	–	03DYD010100

Náhradní díly

Pro velikost	Matice
HP 11	08B567211
HP 16	08B567216

Dostupnost ověřte prosím v aktuálním ceníku a seznamu produktů na skladě.
** Při použití dorazového šroubu může kontakt kuželové části šroubu se stopkou nástroje zvýšit házení nástroje
Doporučené utahovací momenty viz str. 44

EPB 5672 – Vysoce přesná kleštinová sklíčidla

BT Taper-Face

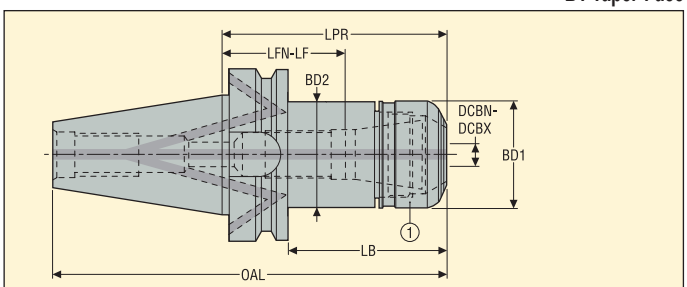

Náhradní díly:
1 = matice

- Házení max. 3 µm na 3 x ∅ DCBN-DCBX
- Schopnost přenášet vysoký krouticí moment
- Vysoké ot/min

Strana stroje Kužel	Strana obrobku Kapacita DCBN-DCBX mm	Objednací kód	Velikost kleštiny a sklíčidla	Rozměry v mm LPR	BD1	BD2	OAL	LB	LFN-LF*	Otvor RFID	Vyvá-žení	KG
BT TF40 ADB												
	0,5-10,0	E321456721670	HP 16	70,0	30,0	30,0	135,4	43,0	39,0-40,0	1	G2.5	1,1
	0,5-10,0	E3214567216160	HP 16	160,0	30,0	30,0	225,4	133,0	129,0-130,0	1	G2.5	1,6
	1,0-16,0	E321456722570	HP 25	70,0	40,0	40,0	135,4	43,0	14,0-32,0	1	G2.5	1,2
	1,0-16,0	E3214567225160	HP 25	160,0	40,0	40,0	225,4	133,0	104,0-122,0	1	G2.5	2,0
BT TF50 ADB												
	0,5-10,0	E3216567216100	HP 16	100,0	30,0	30,0	201,8	62,0	69,0-70,0	1	G2.5	4,0
	0,5-10,0	E3216567216160	HP 16	160,0	30,0	30,0	261,8	122,0	129,0-130,0	1	G2.5	4,2
	2,0-20,0	E3216567232100	HP 32	100,0	50,0	50,0	201,8	62,0	44,0-48,0	1	G2.5	4,1
	2,0-20,0	E3216567232160	HP 32	160,0	50,0	50,0	261,8	122,0	104,0-108,0	1	G2.5	4,9

Kleštiny ER HP typ 5672 viz str. 328-332
* **LFN-LF** je rozsah nastavení dorazového šroubu, či celkový rozsah nastavení u sklíčidel bez závitu pro dorazový šroub

Příslušenství**

Pro kužel/ DCBN-DCBX	Objímka	Klíč upínací matice	Dorazový šroub	Momentový klíč
		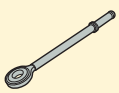		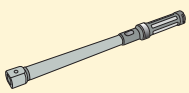
BT TF40 /HP 16	03ER030	03BR030	19B58711	03DYD010100
BT TF40 /HP 25	03ER040	03BR040	19B58718	03DYD020200
BT TF50 /HP 16	03ER030	03BR030	19B58711	03DYD010100
BT TF50 /HP 32	03ER050	03BR050	19B58722	03DYD020200

Náhradní díly

Pro kužel/ DCBN-DCBX	Matice	Zátka
BT TF40 /HP 16	08B567216	950A0406
BT TF40 /HP 25	08B567225	950A0406
BT TF50 /HP 16	08B567216	950A0606
BT TF50 /HP 32	08B567232	950A0606

Dostupnost ověřte prosím v aktuálním ceníku a seznamu produktů na skladě.
** Při použití dorazového šroubu může kontakt kuželové části šroubu se stopkou nástroje zvýšit házení nástroje
Doporučené utahovací momenty viz str. 44

EPB 5835 – Hydraulická sklíčidla, zesílené provedení

BT Taper-Face

- Házení max. 4 µm na 3 x ∅ DCBN-DCBX
- Nástrojový systém BT Taper-Face lze použít i na standardních vřetenech BT. Pokud však použijete standardní BT systém, mezi čelními plochami vřetena a příruby zůstává mezera

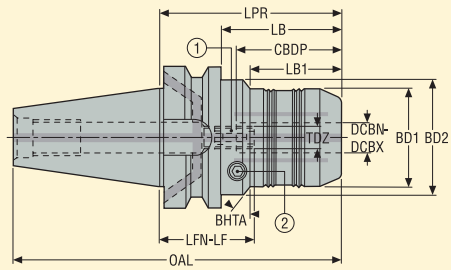

Příslušenství:
2 = zajišťovací klíč

Náhradní díly:
1 = dorazový šroub

Strana stroje Kužel	Strana obrobku DCBN-DCBX mm	Objednací kód	Rozměry v mm LPR	LB	CBDP	LB1	BD2	BD1	OAL	LFN-LF	TDZ	BHTA°	Otvor RFID	Vyvá-žení	KG
BT TF40 ADB	16	E321458351685	85,0	58,0	50,0	35,0	61,5	55,0	150,4	35,0-45,0	M10	30,0	1	PB	2,00
	20	E321458352085	85,0	58,0	52,0	–	–	62,5	150,4	33,0-43,0	M10	–	1	PB	2,20
BT TF50 ADB	25	E321658352585	85,0	47,0	58,0	–	–	71,0	186,8	27,0-37,0	M10	–	1	PB	4,70
	32	E321658353290	90,0	52,0	63,0	–	–	80,0	191,8	27,0-37,0	M10	–	1	PB	5,30

Redukční pouzdra a kontrolní trny viz str. 319-320

Příslušenství

Pro DCBN-DCBX	Zajišťovací klíč
16-20	03HXL06
25-32	03HXL06

Náhradní díly

Pro DCBN-DCBX	Zátka	Dorazový šroub
16-20	950A0406	19LS1016A
25-32	950A0606	19LS1016A

Dostupnost ověřte prosím v aktuálním ceníku a seznamu produktů na skladě.

EPB PMC – Sklíčidla pro výkonné frézování

BT Taper-Face

- Házení max. 5 µm na 3 x ∅ DCBN-DCBX (10 µm s redukčním pouzdrem)
- Pouze jmenovitý průměr upnutí (bez upínacího rozsahu): maximální tolerance stopky je h6

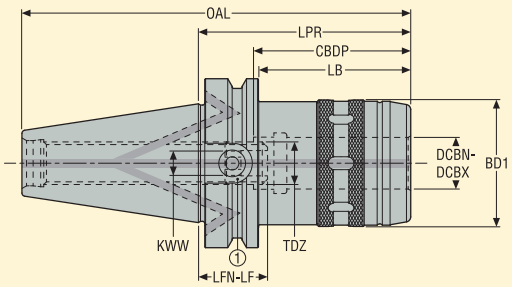

Náhradní díly:
1 = dorazový šroub

Strana stroje Kužel	Strana obrobku DCBN-DCBX mm	Objednací kód	Rozměry v mm LPR	LB	CBDP	BD1	OAL	LFN-LF	KWW	TDZ	Otvor RFID	Vyvá-žení	KG
BT TF40 ADB	32	BT40TFADB-PMC32-090	90,0	–	80,0	67,0	155,4	10,0-15,0	8,0	M16	1	PB	2,20
BT TF50 ADB	20	BT50TFADB-PMC20-085	85,0	47,0	63,0	49,0	186,8	22,0-27,0	8,0	M16	1	PB	3,80
	32	BT50TFADB-PMC32-095	95,0	57,0	80,0	67,0	196,8	5,0-10,0	8,0	M16	1	PB	4,50

Redukční pouzdra viz str. 321. Dorazové šrouby pro vnitřní chlazení viz str. 322, 326.

Příslušenství

Pro kužel/ DCBN-DCBX	Klíč upínací matice
	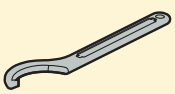
BT TF40/ 32	03BPMC32
BT TF50/ 20	03BPMC20
BT TF50/ 32	03BPMC32

Náhradní díly

Pro kužel/ DCBN-DCBX	Háček pro vytažení pouzdra	Zátka	Dorazový šroub
	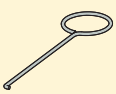		
BT TF40/ 32	03EXTPMC	950A0406	19BEPMC01
BT TF50/ 20	03EXTPMC	950A0606	19BEPMC01
BT TF50/ 32	03EXTPMC	950A0606	19BEPMC01

Dostupnost ověřte prosím v aktuálním ceníku a seznamu produktů na skladě.

EPB 5675 – Kleštinová sklíčidla ER – ISO 15488

BT Taper-Face

- Házení max. 10 µm na 3 x ∅ DCBN-DCBX

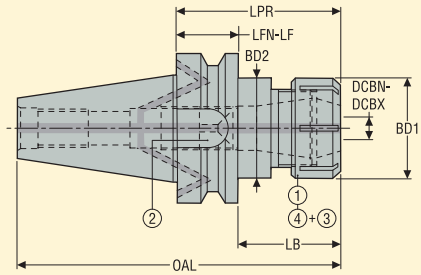

Příslušenství:
3 = těsnící kroužek*
4 = těsnící matice

Náhradní díly:
1 = matice
2 = dorazový šroub

Strana stroje Kužel	Strana obrobku Kapacita DCBN-DCBX mm	Objednací kód	Velikost kleštiny a sklíčidla	Rozměry v mm LPR	BD2	BD1	OAL	LB	LFN-LF	Otvor RFID	Vyvá-žení	KG
BT TF40 ADB												
	1,0-16,0	E3214567525120	ER 25	120,0	42,0	42,0	185,4	95,0	52,0-82,0	1	G2.5	1,7
	2,0-20,0	E321456753270	ER 32	70,0	50,0	50,0	135,4	45,0	7,0-27,0	1	G2.5	1,3
	2,0-20,0	E3214567532120	ER 32	120,0	50,0	50,0	185,4	95,0	33,0-77,0	1	G2.5	1,9
BT TF50 ADB												
	2,0-20,0	E321656753290	ER 32	90,0	50,0	50,0	191,8	55,0	27,0-47,0	1	G2.5	3,9
	2,0-20,0	E3216567532150	ER 32	150,0	50,0	50,0	251,8	115,0	29,0-107,0	1	G2.5	4,7
	3,0-26,0	E3216567540100	ER 40	100,0	63,0	63,0	201,8	65,0	16,0-50,0	1	G2.5	4,3

Nástavce a kleštiny ER viz str. 236, 333-334

Příslušenství*

Pro kužel	Těsnící matice	Objímka	Klíč upínací matice	Klíč upínací matice 1	Momentový klíč
			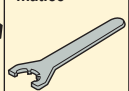		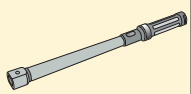
BT TF40/ ER25	08B587525IC	03ER042	03B587525	03BR042	03DYD020200
BT TF40/ ER32	08B587532IC	03ER050	03B587532	03BR050	03DYD020200
BT TF50/ ER32	08B587532IC	03ER050	03B587532	03BR050	03DYD020200
BT TF50/ ER40	08B587540IC	03ER063	03B587540	03BR063	03DYD020200

Náhradní díly

Matice	Zátka	Dorazový šroub
08B587525X	950A0406	19B58718
08B587532X	950A0406	19B58722
08B587532X	950A0606	19B58722
08B587540X	950A0606	19B58730

Dostupnost ověřte prosím v aktuálním ceníku a seznamu produktů na skladě.

* Těsnicí kroužky ER viz str. 339

EPB K820 – Antivibrační držáky Steadyline® Combimaster

BT Taper-Face

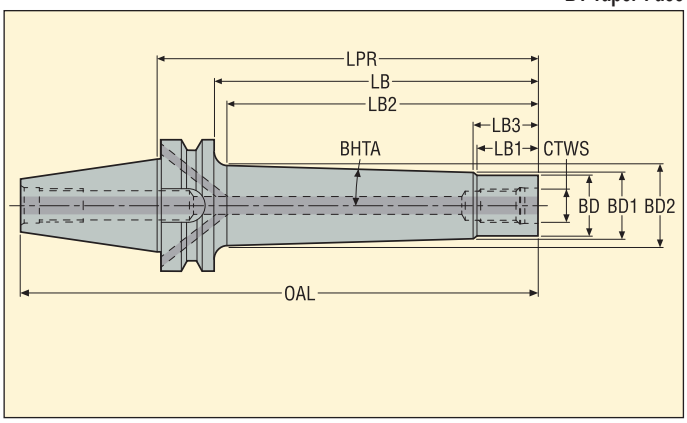

- S dynamickým tlumením, pro přímé použití
- S vnitřním chlazením

Strana stroje Kužel	Strana obrobku Combimaster CTWS	Objednací kód	Rozměry v mm LPR	LB	LB2	LB3	LB1	BD2	BD1	BD	OAL	BHTA°	Max. ot/min	Otvor RFID	Vyvá-žení	KG
BT TF40 ADB																
	M20	E3214K82020185	185,0	158,0	156,1	29,0	24,7	57,2	45,0	36,5	250,4	2,7	10000	1	PB	3,70
BT TF50 ADB																
	M20	E3216K82020235	235,0	197,0	192,2	29,0	24,7	60,7	45,0	36,5	336,8	2,7	8000	1	PB	7,10
	M20	E3216K82020285	285,0	247,0	242,2	29,0	24,7	65,5	45,0	36,5	386,8	2,7	6000	1	PB	8,50

Náhradní díly

Pro kužel	Zátka
BT TF40	950A0406
BT TF50	950A0606

Dostupnost ověřte prosím v aktuálním ceníku a seznamu produktů na skladě.
Poznámka: ostatní velikosti držáků Steadyline® Combimaster jsou k dispozici s kuželem typu BT, viz str. 200

EPB 5820 – Upínací trny Combimaster

BT Taper-Face

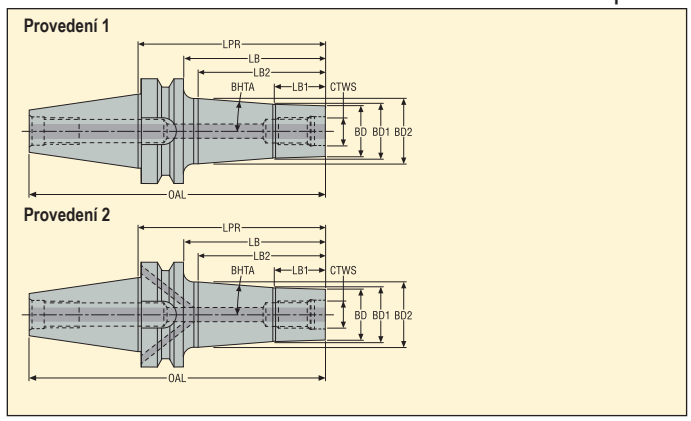

Strana stroje Kužel	Strana obrobku Combimaster CTWS	Objednací kód	Rozměry v mm LPR	LB	LB2	LB1	BD2	BD1	BD	OAL	BHTA°	Prove-dení	Otvor RFID	Vyvá-žení	KG
BT TF30 AD															
	M10	E400258201060	60,0	38,0	35,0	15,0	23,5	19,7	18,5	108,4	5,4	1	0	G2.5	0,50
	M12	E400258201260	60,0	38,0	25,0	10,0	28,5	24,7	23,0	108,4	7,2	1	0	G2.5	0,60
	M16	E400258201660	60,0	38,0	25,0	10,0	35,5	31,7	30,0	108,4	7,2	1	0	G2.5	0,60
BT TF40 ADB															
	M16	E321458201660	60,0	33,0	25,0	10,0	35,5	31,7	30,0	125,4	7,2	2	1	G6.3	1,20
	M16	E3214582016135	135,0	108,0	100,0	30,0	40,5	31,7	30,0	200,4	3,6	2	1	G6.3	1,70
BT TF50 ADB															
	M16	E321658201695	95,0	57,0	50,0	20,0	42,5	31,7	30,0	196,8	10,2	2	1	G6.3	3,90
	M16	E3216582016195	195,0	157,0	150,0	35,0	50,0	31,7	30,0	296,8	4,5	2	1	G6.3	4,80

Náhradní díly

Pro kužel	Zátka
BT TF30	–
BT TF40	950A0406
BT TF50	950A0606

Dostupnost ověřte prosím v aktuálním ceníku a seznamu produktů na skladě.

EPB 401 – Graflex® upínací trny

BT Taper-Face

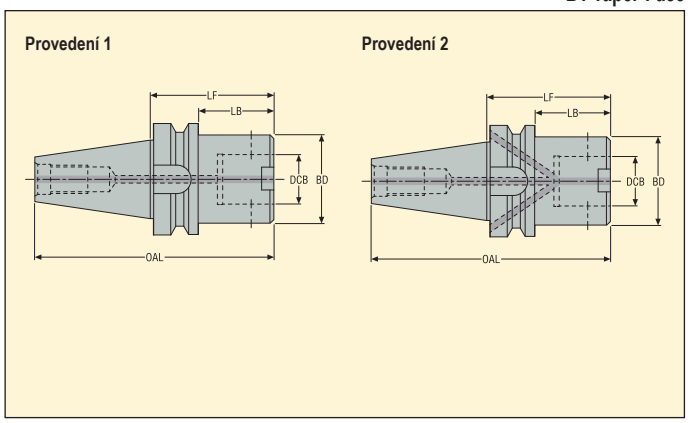

Strana stroje Kužel	Strana obrobku Graflex Velikost	DCB mm	Objednací kód	Rozměry v mm LF	LB	BD	OAL	Provedení	Otvor RFID	Vyvážení	KG
BT TF30 AD											
	G3	18	EM40024011850	50,0	28,0	32,0	98,4	1	0	G6.3	0,50
	G4	22	EM40024012250	50,0	28,0	40,0	98,4	1	0	G6.3	0,60
BT TF40 ADB											
	G4	22	EM321440122100	100,0	73,0	40,0	165,4	2	1	G6.3	1,60
	G5	28	EM321440128120	120,0	93,0	50,0	185,4	2	1	PB	2,10
	G6	36	EM321440136120	120,0	93,0	63,0	185,4	2	1	PB	2,80
BT TF50 ADB											
	G5	28	EM321640128140	140,0	102,0	50,0	241,8	2	1	PB	4,90
	G6	36	EM321640136140	140,0	102,0	63,0	241,8	2	1	PB	5,60
	G7	46	EM321640146200	200,0	162,0	90,0	301,8	2	1	PB	10,70

Příslušenství

Pro	Zajišťovací klíč
EM40024011850	03H03
EM40024012250	03H04
EM321440122100	03H04
EM321440128120	03H05
EM321440136120	03H06
EM321640128140	03H05
EM321640136140	03H06
EM321640146200	03H10

Náhradní díly

Pro	Montážní šroub	Zátka
EM40024011850	90F3	–
EM40024012250	90F4	–
EM321440122100	90F4	950A0406
EM321440128120	90F5	950A0406
EM321440136120	90F6	950A0406
EM321640128140	90F5	950A0606
EM321640136140	90F6	950A0606
EM321640146200	90F7	950A0606

Dostupnost ověřte prosím v aktuálním ceníku a seznamu produktů na skladě.

EPB 5191 – Základní držáky Seco-Capto™ – ISO 26623-2

BT Taper-Face

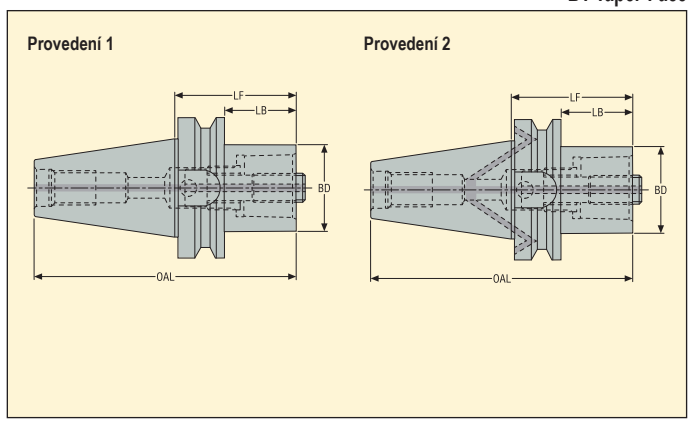

Strana stroje Kužel	Strana obrobku Seco-Capto™ vel.	Objednací kód	Rozměry v mm LF	LB	BD	OAL	Prove-dení	Otvor RFID	Vyvá-žení	KG
BT TF30 AD										
	C3	E400251913240	40,0	22,0	32,0	88,4	1	0	–	0,45
	C4	E400251914060	60,0	22,0	40,0	108,4	1	0	–	0,65
BT TF40 ADB										
	C4	E311451914040	40,0	13,0	40,0	105,4	2	0	–	1,10
	C5	E311451915050	50,0	23,0	50,0	115,4	2	0	–	1,20
	C6	E311451916375	75,0	48,0	63,0	140,4	2	0	–	1,70
BT TF50 ADB										
	C4	E311651914040	40,0	2,0	50,0	141,8	2	0	–	3,60
	C5	E311651915040	40,0	2,0	50,0	141,8	2	0	–	3,50
	C6	E311651916350	50,0	12,0	63,0	151,8	2	0	–	3,60
	C6	E3116519163100	100,0	62,0	63,0	201,8	2	0	–	4,63
	C8	E311651918070	70,0	32,0	80,0	171,8	2	0	–	4,20
	C8	E3116519180120	120,0	82,0	80,0	121,8	2	0	–	5,91

Dostupnost ověřte prosím v aktuálním ceníku a seznamu produktů na skladě.

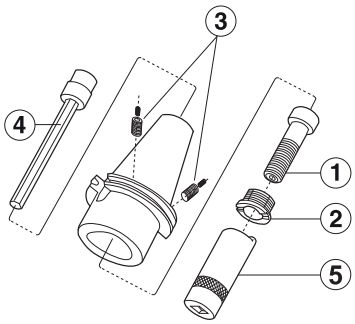

Příslušenství:
4 = prodlužovací klíč
5 = klíč pojistné matice

Náhradní díly:
1 = středový šroub
2 = pojistná matice
3 = těsnící zátky

Příslušenství

Pro kužel	Prodlužovací klíč 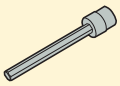	Klíč pojistné matice 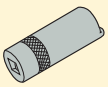
BT TF30/ C3	5680015-05	5680065-13
BT TF30/ C4	5680015-05	5680065-10
BT TF40/ C4	5680015-05	5680065-10
BT TF40/ C5	5680015-01	5680065-11
BT TF40/ C6	5680015-01	5680065-12
BT TF50/ C4	5680015-05	5680065-10
BT TF50/ C5	5680015-01	5680065-11
BT TF50/ C6-C8	5680015-02	5680065-12

Náhradní díly

Pro kužel	Středový šroub 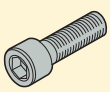	Zátka	Pojistná matice
BT TF30/ C3	5512063-10	–	5512091-04
BT TF30/ C4	5512063-07	–	5512091-03
BT TF40/ C4	5512063-07	564301701	5512091-03
BT TF40/ C5	5512063-08	564301701	5512091-01
BT TF40/ C6	5512063-13	564301701	5512091-02
BT TF50/ C4	5512063-07	564301702	5512091-03
BT TF50/ C5	5512063-08	564301702	5512091-01
BT TF50/ C6-C8	5512063-09	564301702	5512091-02

EPB 401 – Graflex® upínací trny

DIN 2080

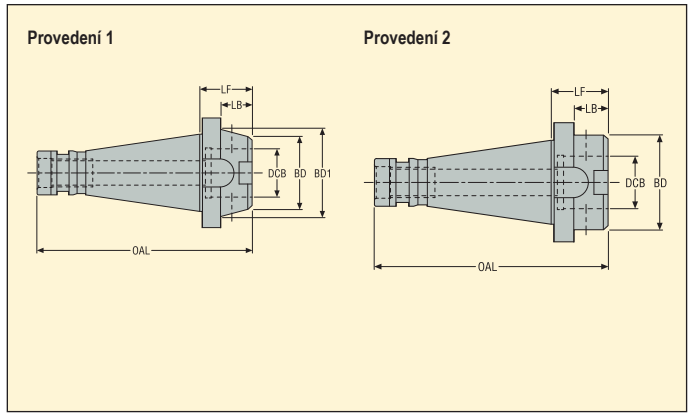

Strana stroje	Strana obrobku Graflex			Rozměry v mm								
Kužel	Velikost	DCB mm	Objednací kód	LF	LB	BD1	BD	OAL	Provedení	Otvor RFID	Vyvážení	KG
DIN(2080)40												
	G6	36	EM00404013650	50,0	0,0	63,0	63,0	143,4	2	0	PB	1,27
DIN(2080)50												
	G5	28	EM00504012835	35,0	19,8	78,0	50,0	161,8	1	0	PB	2,94
	G6	36	EM00504013640	40,0	24,8	63,0	63,0	166,8	2	0	PB	2,82
	G7	46	EM00504014645	45,0	29,8	90,0	90,0	171,8	2	0	PB	3,34

Příslušenství

Pro velikost	Zajišťovací klíč
G5	03H05
G6	03H06
G7	03H10

Náhradní díly

Pro velikost	Montážní šroub
	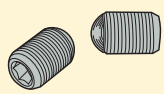
G5	90F5
G6	90F6
G7	90F7

Dostupnost ověřte prosím v aktuálním ceníku a seznamu produktů na skladě.

EPB 00 – Držáky - adaptéry DIN 2080 na Seco-Capto™ – ISO 26623-2

DIN 2080

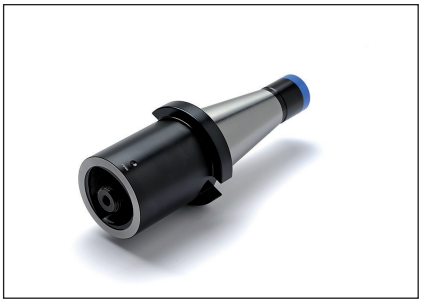

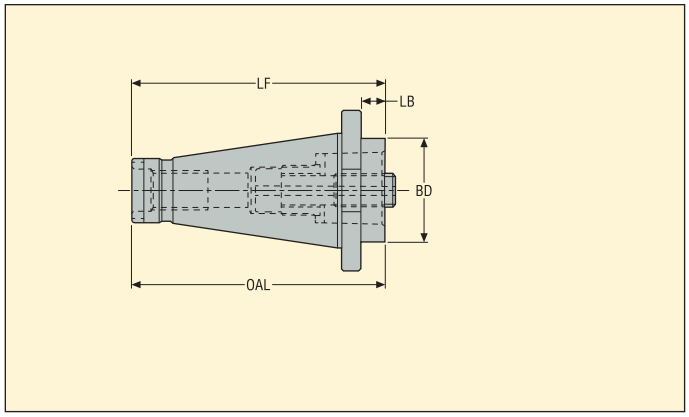

Strana stroje Kužel	Strana obrobku Seco-Capto™ vel.	Objednací kód	Rozměry v mm LF	LB	BD	OAL	Otvor RFID	Vyvá-žení	KG
DIN(2080)40									
	C3	C3-390.00-40030	30,0	18,4	32,0	123,4	0	–	0,80
	C4	C4-390.00-40030	30,0	18,4	40,0	123,4	0	–	0,82
	C4	C4-390.00-40060	60,0	48,4	40,0	153,4	0	–	1,08
	C5	C5-390.00-40030	30,0	18,4	50,0	123,4	0	–	0,81
	C5	C5-390.00-40070	70,0	58,4	50,0	163,4	0	–	1,40
	C6	C6-390.00-40075	75,0	0,0	63,0	168,4	0	–	1,82
DIN(2080)50									
	C3	C3-390.00-50030	30,0	14,8	32,0	156,8	0	–	2,50
	C3	C3-390.00-50060	60,0	44,8	32,0	186,8	0	–	2,50
	C4	C4-390.00-50030	30,0	14,8	40,0	156,8	0	–	2,50
	C4	C4-390.00-50060	60,0	44,8	40,0	186,8	0	–	2,50
	C5	C5-390.00-50030	30,0	14,8	50,0	156,8	0	–	2,62
	C5	C5-390.00-50070	70,0	54,8	50,0	196,8	0	–	3,29
	C6	C6-390.00-50030	30,0	14,8	63,0	156,8	0	–	2,56
	C6	C6-390.00-50080	80,0	64,8	63,0	206,8	0	–	3,27
	C8	C8-390.00-50070	70,0	54,8	80,0	196,8	0	–	3,80
	C8	C8-390.00-50120	120,0	104,8	80,0	246,8	0	–	5,60

Dostupnost ověřte prosím v aktuálním ceníku a seznamu produktů na skladě.

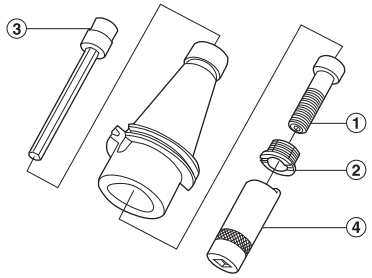

Příslušenství:
3 = prodlužovací klíč
4 = klíč pojistné matice

Náhradní díly:
1 = středový šroub
2 = pojistná matice

Příslušenství

Pro	Prodlužovací klíč 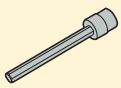	Klíč pojistné matice 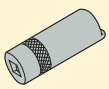
C3	5680015-05	5680065-13
C4	5680015-05	5680065-10
C5	5680015-01	5680065-11
C6-400	5680015-01	5680065-12
C6-500	5680015-02	5680065-12
C8	5680015-02	5680065-12

Náhradní díly

Pro	Středový šroub 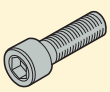	Pojistná matice
C3	5512063-10	5512091-04
C4	5512063-07	5512091-03
C5	5512063-08	5512091-01
C6-400	5512063-13	5512091-02
C6-500	5512063-09	5512091-02
C8	5512063-09	5512091-02

EPB BD/5820-5821-5822 – Upínací trny Combimaster (ocel, těžký kov, karbid)

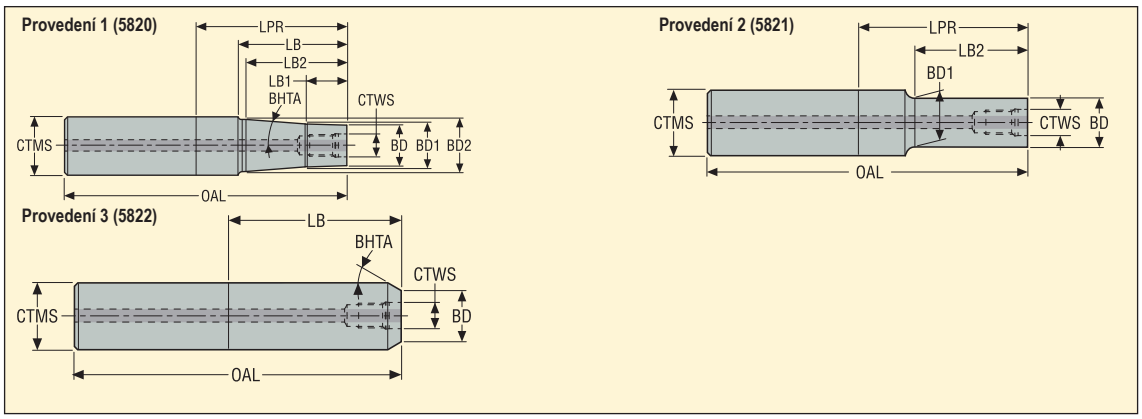

Strana stroje Válc.stopka CTMS	Strana obrobku Combimaster CTWS	Objednací kód	Rozměry v mm LPR	LB	LB2	LB1	BD	BD2	BD1	OAL	BHTA°	Prove-dení	Otvor RFID	Vyvá-žení	KG
12															
	M6	BD01258220660	60,0	60,0	–	–	11,0	–	11,0	105,0	–	3	0	PB	0,10
	M6	BD01258220695E	95,0	95,0	–	–	11,0	–	11,0	140,0	30,0	3	0	PB	0,30
14															
	M8	BD01458220860	60,0	60,0	–	–	13,5	–	13,5	105,0	30,0	3	0	PB	0,20
	M8	BD01458220895E	95,0	95,0	–	–	13,5	–	13,5	140,0	30,0	3	0	PB	0,80
16															
	M8	BD01658220865	65,0	65,0	–	–	13,5	–	13,5	113,0	30,0	3	0	PB	0,20
	M8	BD016582208105E	105,0	105,0	–	–	13,5	–	13,5	153,0	30,0	3	0	PB	0,40
	M8	BD016582108105E	105,0	105,0	50,0	–	13,5	14,5	14,5	153,0	–	2	0	PB	0,40
18															
	M10	BD01858221070	70,0	70,0	–	–	18,0	–	18,0	118,0	30,0	3	0	PB	0,30
	M10	BD018582210125E	125,0	125,0	–	–	18,0	–	18,0	173,0	30,0	3	0	PB	0,80
20															
	M10	BD02058221075	75,0	75,0	–	–	18,5	–	18,5	125,0	30,0	3	0	PB	0,30
	M10	BD02058211040D	40,0	25,0	25,0	–	18,5	18,5	18,5	90,0	–	2	0	PB	0,50
	M10	BD020582110110	110,0	65,0	65,0	–	18,5	18,5	18,5	160,0	–	2	0	PB	0,40
	M10	BD020582110110D	110,0	65,0	65,0	–	18,5	18,5	18,5	160,0	–	2	0	PB	0,80
25															
	M12	BD02558221280	80,0	80,0	–	–	23,0	–	23,0	136,0	30,0	3	0	PB	0,50
	M12	BD025582112185E	185,0	85,0	85,0	–	23,0	23,5	23,5	241,0	–	2	0	PB	1,60
	M12	BD025582112185	185,0	85,0	85,0	–	23,0	23,5	23,5	241,0	–	2	0	PB	0,90
	M12	BD025582112185D	185,0	85,0	85,0	–	23,0	23,0	23,0	241,0	–	2	0	PB	1,70
32															
	M12	BD032582012100	100,0	65,0	65,0	25,0	23,0	31,0	24,7	160,0	4,5	1	0	PB	0,90
	M12	BD032582012240	240,0	145,0	145,0	30,0	23,0	31,0	24,7	300,0	1,6	1	0	PB	1,40
	M16	BD03258221695	95,0	95,0	–	–	30,0	–	30,0	155,0	30,0	3	0	PB	0,90
	M16	BD032582116100	100,0	65,0	65,0	–	30,0	30,0	30,0	160,0	–	2	0	PB	0,90
	M16	BD032582116100D	100,0	65,0	65,0	–	30,0	30,0	30,0	160,0	–	2	0	PB	2,00
	M16	BD032582116145D	145,0	110,0	110,0	–	30,0	30,0	30,0	205,0	–	2	0	PB	2,60
	M16	BD032582116240	240,0	145,0	145,0	–	30,0	30,0	30,0	300,0	–	2	0	PB	1,70
	M16	BD032582116240D	240,0	145,0	145,0	–	30,0	30,0	30,0	300,0	–	2	0	PB	3,80
40															
	M16	BD04058201690	90,0	65,0	65,0	25,0	30,0	39,0	31,7	160,0	5,2	1	0	PB	1,40
	M16	BD040582016135	135,0	110,0	110,0	35,0	30,0	39,0	31,7	205,0	2,8	1	0	PB	1,70
	M16	BD040582016230	230,0	145,0	145,0	35,0	30,0	39,0	31,7	300,0	1,9	1	0	PB	2,50

Dostupnost ověřte prosím v aktuálním ceníku a seznamu produktů na skladě.
D = těžký kov, E = karbid

EPB 401 – Graflex® upínací trny, ocelové

Válcové

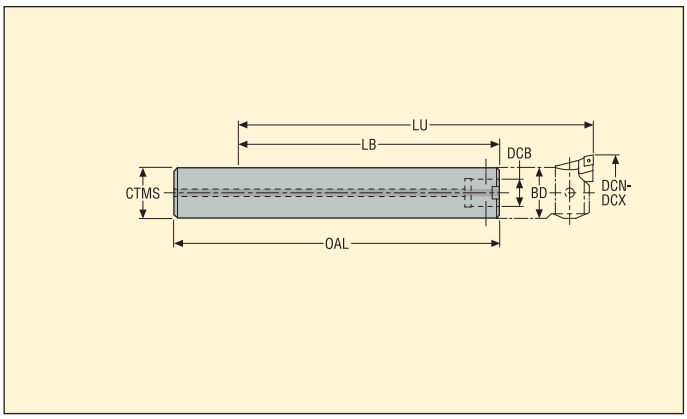

- Vhodné pro jemné vyvrtávání o délce až LU s vyvrtávací hlavou typu A780 nebo A790
- Válcová stopka na straně stroje (CTMS) s tolerancí h5, vhodná pro systém Shrinkfit

Strana stroje	Strana obrobku		Kapacita DCN-DCX mm	Objednací kód	Rozměry v mm				Otvor RFID	Vyvá-žení	KG
Stopka CTMS mm	DCB mm	Graflex stopka			OAL	BD	LU	LB			
14	8	G0	15,0-18,5	M4011408	120,0	14,0	110,0	75,0	0	G6.3	0,12
16	8	G0	18,0-23,5	M4011608	150,0	16,0	137,0	102,0	0	G6.3	0,20
20	11	G1	23,0-31,0	M4012011	150,0	20,0	140,0	100,0	0	G6.3	0,33
25	14	G2	30,0-40,0	M4012514	150,0	25,0	139,0	93,0	0	G6.3	0,53
32	18	G3	39,0-51,0	M4013218	150,0	32,0	155,0	90,0	0	G6.3	0,87

Příslušenství

Pro	Zajišťovací klíč
M4011408	03H025
M4011608	03H02
M4012011	03H02
M4012514	03H025
M4013218	03H03

Náhradní díly

Pro	Montážní šroub
	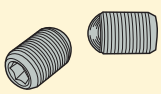
M4011408	90F2
M4011608	90F0
M4012011	90F1
M4012514	90F2
M4013218	90F3

Dostupnost ověřte prosím v aktuálním ceníku a seznamu produktů na skladě.

EPB 401 – Graflex® upínací trny, karbidové

Válcové

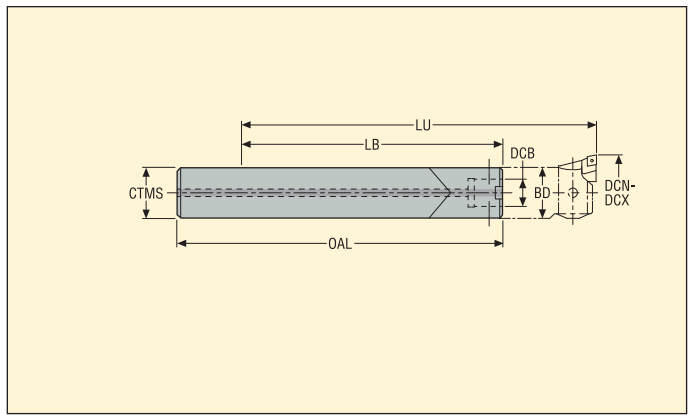

- Vhodné pro jemné vyvrtávání o délce až LU s vyvrtávací hlavou typu A780 nebo A790
- Válcová stopka na straně stroje (CTMS) s tolerancí h5, vhodná pro systém Shrinkfit

Strana stroje	Strana obrobku		Kapacita DCN-DCX mm	Objednací kód	Rozměry v mm				Otvor RFID	Vyvá-žení	KG
Stopka CTMS mm	DCB mm	Graflex stopka			OAL	BD	LU	LB			
14	8	G0	15,0-18,5	M4011408C	152,0	14,0	140,0	105,0	0	G6.3	0,31
16	8	G0	18,0-23,5	M4011608C	175,0	16,0	160,0	125,0	0	G6.3	0,47
20	11	G1	23,0-31,0	M4012011C	212,0	20,0	200,0	160,0	0	G6.3	0,89
25	14	G2	30,0-40,0	M4012514C	262,0	25,0	250,0	204,0	0	G6.3	1,71
32	18	G3	39,0-51,0	M4013218C	317,0	32,0	320,0	255,0	0	G6.3	3,44

Příslušenství

Pro	Zajišťovací klíč
M4011408C	03H025
M4011608C	03H02
M4012011C	03H02
M4012514C	03H025
M4013218C	03H03

Náhradní díly

Pro	Montážní šroub
	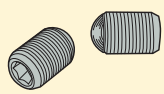
M4011408C	90F01
M4011608C	90F0
M4012011C	90F1
M4012514C	90F2
M4013218C	90F3

Dostupnost ověřte prosím v aktuálním ceníku a seznamu produktů na skladě.

EPB 5801 – Držáky Shrinkfit

Válcové

- Házení max. 3 µm na 3 x ∅ DCBN-DCBX (přímé házení 3 µm)
- Válcová stopka na straně stroje (CTMS) s tolerancí h5, vhodná pro systém Shrinkfit

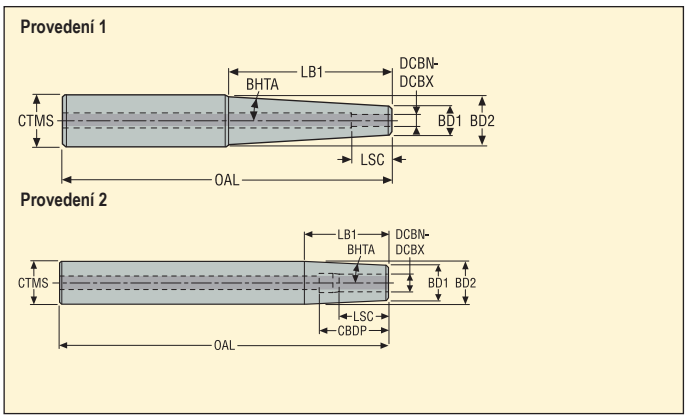

Strana stroje Stopka CTMS mm	Strana obrobku DCBN-DCBX mm	Objednací kód	Rozměry v mm LB1	BD2	BD1	OAL	CBDP	LSC	Provedení	BHTA°	Otvor RFID	Vyvážení	KG
16													
	3	BD01658010352	51,0	16,0	9,0	100,0	–	13,0	1	3,0	0	PB	0,11
	3	BD016580103102	66,0	16,0	9,0	150,0	–	13,0	1	3,0	0	PB	0,18
	4	BD01658010452	51,0	16,0	10,0	100,0	–	15,0	1	3,0	0	PB	0,12
	4	BD016580104102	57,0	16,0	10,0	150,0	–	15,0	1	3,0	0	PB	0,19
	5	BD01658010552	47,0	16,0	11,0	100,0	–	18,0	1	3,0	0	PB	0,12
	6	BD01658010652	38,0	16,0	12,0	100,0	40,0	26,0	2	3,0	0	PB	0,13
	6	BD016580106102	38,0	16,0	12,0	150,0	40,0	26,0	2	3,0	0	PB	0,20
20													
	8	BD02058010850	38,0	20,0	16,0	100,0	44,0	30,0	2	3,0	0	PB	0,20
	8	BD020580108100	38,0	20,0	16,0	150,0	44,0	30,0	2	3,0	0	PB	0,32
	10	BD02058011050	19,0	20,0	18,0	100,0	45,0	32,0	2	3,0	0	PB	0,21
	10	BD020580110100	19,0	20,0	18,0	150,0	45,0	32,0	2	3,0	0	PB	0,31
	12	BD02058011250	50,0	20,0	20,0	100,0	46,0	34,0	2	3,0	0	PB	0,19
	12	BD020580112100	100,0	20,0	20,0	150,0	46,0	34,0	2	3,0	0	PB	0,30

Dostupnost ověřte prosím v aktuálním ceníku a seznamu produktů na skladě.

EPB 5450 – Kleštinová sklíčidla ER – ISO 15488

Válcové

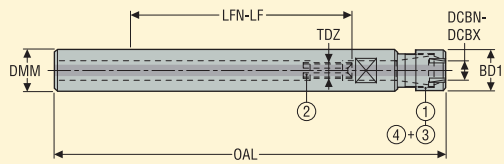

- Házení max. 15 µm na 3 x ∅ DCBN-DCBX (18 µm při použití menší ER 08)
- Válcová stopka DMM s tolerancí h5, vhodná pro systém Shrinkfit

Příslušenství:
3 = těsnící kroužek*
4 = těsnící matice

Náhradní díly:
1 =matice
2 = dorazový šroub

Strana stroje Stopka DMM mm	Strana obrobku Kapacita DCBN-DCBX mm	Objednací kód	Velikost	Rozměry v mm BD1	OAL	LFN-LF	TDZ	Otvor RFID	Vyvá-žení	KG
12	0,5-5,0	54501208R	ER 08	12,0	150,0	65,0-86,0	M5	0	PB	0,10
16	0,5-7,0	54501612R	ER 11	16,0	150,0	62,0-83,0	M6	0	PB	0,18
16	0,5-10,0	54501616R	ER 16	22,0	160,0	72,0-82,0	M8	0	PB	0,18
25	1,0-16,0	54502525R	ER 25	35,0	160,0	36,0-61,0	M18x1,5	0	PB	0,39
32	2,0-20,0	54503232	ER 32	50,0	160,0	33,0-53,0	M22x1,5	0	PB	0,75

Kleštiny ER viz str. 333-334

Příslušenství*

Pro velikost	Těsnící matice	Objímka	Klíč upínací matice	Klíč upínací matice 1	Momentový klíč
			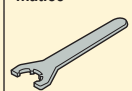		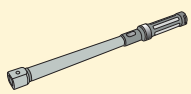
ER 08	–	–	03B545008	–	–
ER 11	–	03ER016	03B545011	03BR016	03DYD010100
ER 16	08B587516MC	03ER022	03B545016	03BR022	03DYD010100
ER 25	08B587525MC	03ER035	03B545025	03BR035	03DYD010100
ER 32	08B587532IC	03ER050	03B587532	03BR050	03DYD020200

Náhradní díly

Matice	Dorazový šroub
08B587508M	19B58705
08B587511M	19B58706
08B587516M	19B58708R10
08B587525M	19B58718
08B587532X	19B58722

Dostupnost ověřte prosím v aktuálním ceníku a seznamu produktů na skladě.

* Těsnicí kroužky ER viz str. 339

EPB 5867 – Sklíčidlo na závitníky pro synchronizované závitování, s mikrokompenzací

Válcové

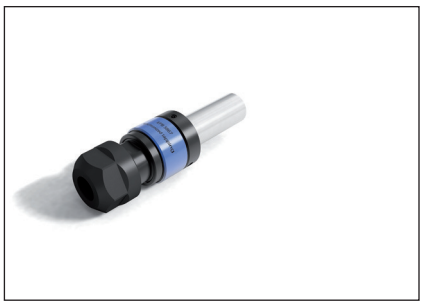

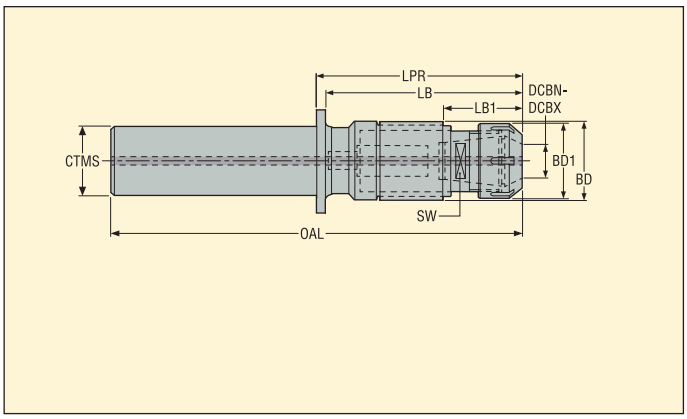

- Vnitřní axiální mikropohyb ± 0,5 mm eliminuje namáhání a porušení závitníku
- Závitník je upnut pomocí závitníkových kleštinových upínacích pouzder ER s vnitřním čtyřhranem
- Max. tlak chladicí kapaliny je 80 barů

Strana stroje	Strana obrobku			Rozměry v mm									
CTMS mm	Velikost	Rozsah velikosti závitu	Objednací kód	LPR	LB	LB1	BD1	BD	OAL	SW	Otvor RFID	Vyvá-žení	KG
16													
	ER 11	M2-M5	BD01658671152	51,9	51,9	25,2	18,7	23,5	96,4	12,7	0	PB	0,20
20													
	ER 20	M4-M12	BD02058672069	68,7	68,7	40,3	34,0	34,6	119,5	22,0	0	PB	0,40

Příslušenství

Pro velikost	Zajišťovací klíč	Klíč upínací matice
	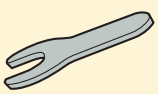	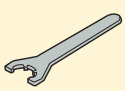
ER 11	5680092-03	03B587511UM
ER 20	5680092-04	03B587520UM

Náhradní díly

Pro velikost	Matice
ER 11	5533050-07
ER 20	5533051-02

Dostupnost ověřte prosím v aktuálním ceníku a seznamu produktů na skladě.

EPB GL – držáky Steadyline® GL, velikosti tělesa 25, 32, 40 a 50 mm, ocelové nebo karbidové

Válcové

- S dynamickým tlumením, pro přímé použití
- S kanálky vnitřního chlazení a spojovacím závitem chlazení
- Hlavy GL pro soustružení a vyvrtávání viz katalogy MN Soustružení a MN Obrábění otvorů

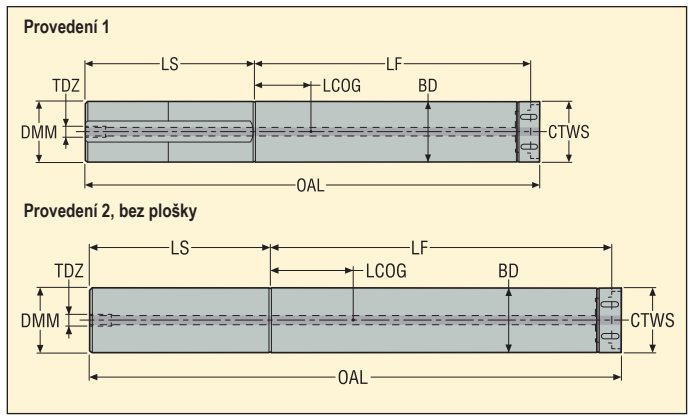

Strana stroje DMM mm	Strana obrobku Připojení GL CTWS	Objednací kód	*	Rozměry v mm LS	LF	BD	OAL	LCOG	TDZ	Prove-dení	Otvor RFID	KG
25												
	GL25	D25-130-GL25		100,0	130,0	25,0	234,5	25,5	G 1/4	1	0	0,90
	GL25	D25-180-GL25		100,0	180,0	25,0	284,5	52,8	G 1/4	2	0	1,10
	GL25	D25-230-GL25-CR	*	75,0	230,0	25,0	309,5	70,2	M8x1	2	0	1,80
32												
	GL32	D32-160-GL32		128,0	160,0	32,0	293,4	25,3	G 1/4	1	0	1,80
	GL32	D32-224-GL32		128,0	224,0	32,0	357,4	60,2	G 1/4	1	0	2,30
	GL32	D32-288-GL32		128,0	288,0	32,0	421,4	95,7	G 1/4	2	0	2,70
40												
	GL40	D40-208-GL40		160,0	208,0	40,0	374,4	35,6	G 1/4	1	0	3,80
	GL40	D40-288-GL40		160,0	288,0	40,0	454,4	78,3	G 1/4	1	0	4,60
	GL40	D40-368-GL40		160,0	368,0	40,0	534,4	124,3	G 1/4	2	0	5,50
50												
	GL50	D50-268-GL50		200,0	268,0	50,0	475,4	46,4	G 1/4	1	0	7,50
	GL50	D50-368-GL50		200,0	368,0	50,0	575,4	99,0	G 1/4	1	0	9,10
	GL50	D50-468-GL50		200,0	468,0	50,0	675,4	158,1	G 1/4	2	0	11,00

* Tělesa karbidových držáků D25...-CR zvyšují tuhost vyvrtávacích tyčí pro obrábění malých otvorů při vyloženích až 10xD.

Příslušenství

Pro	Vyměnitelný třmen momentového klíče	Momentový klíč
	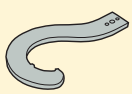	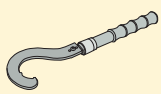
GL25	–	–
GL25-CR	–	–
GL32	SL00-32	SL00-32.250
GL40	SL00-40	SL00-40.350
GL50	SL00-50	SL00-50.550

Náhradní díly

Pro	Adaptér chlazení	Zajišťovací klíč
	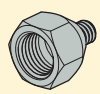	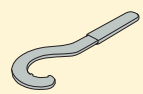
GL25	–	SL25
GL25-CR	904JET08G1/4L	SL25
GL32	–	SL32
GL40	–	SL40
GL50	–	SL50

Dostupnost ověřte prosím v aktuálním ceníku a seznamu produktů na skladě.

EPB BA – držáky Steadyline® BA, průměry těles 60, 80 a 100 mm

Válcové

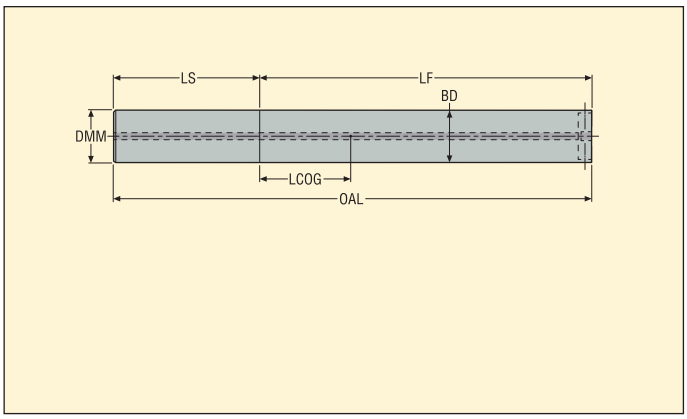

- S dynamickým tlumením, pro přímé použití
- Pro adaptéry BA/GL se soustružnickými hlavami GL
- S vnitřním chlazením

Strana stroje DMM mm	Strana obrobku Připojení BA CTWS	Objednací kód	Rozměry v mm LF	BD	LS	OAL	LCOG	Otvor RFID	KG
60									
	BA060	D60-301-BA060	301,0	60,0	240,0	541,0	50,1	0	12,50
	BA060	D60-541-BA060	541,0	60,0	240,0	781,0	179,1	0	18,10
80									
	BA080	D80-421-BA080	421,0	80,0	320,0	741,0	71,0	0	30,20
	BA080	D80-741-BA080	741,0	80,0	320,0	1061,0	241,6	0	43,40
100									
	BA100	D100-939-BA100	939,0	100,0	500,0	1439,0	271,9	0	84,70

Příslušenství

Pro	Zajišťovací klíč
BA060	03H04
BA080	03H05
BA100	03H06

Náhradní díly

Pro	Upínací šroub
	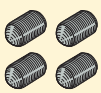
BA060	90FQ4
BA080	90FQ52
BA100	90FQ6

Dostupnost ověřte prosím v aktuálním ceníku a seznamu produktů na skladě.

EPB 5821 – Upínací trny Combimaster

Weldon/ DIN 1835-1 tvar B

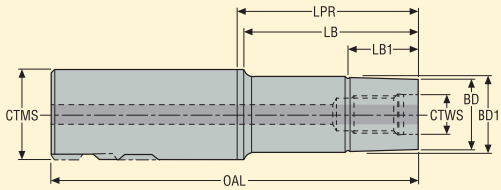

Strana stroje Weldon stopka CTMS	Strana obrobku Combimaster CTWS	Objednací kód	Rozměry v mm LPR	LB	LB1	BD	BD1	OAL	Otvor RFID	Vyvá-žení	KG
20											
	M10	BW02058211030	30,0	25,0	10,0	18,5	18,5	80,0	0	PB	0,20
	M10	BW020582110102	102,0	97,0	20,0	18,5	18,5	152,0	0	PB	0,40
25											
	M12	BW02558211245	45,0	40,0	20,0	23,0	23,5	101,0	0	PB	0,40
	M12	BW025582112115	115,0	110,0	30,0	23,0	23,5	171,0	0	PB	0,60
32											
	M16	BW03258211645	45,0	40,0	20,0	30,0	30,5	105,0	0	PB	0,60
40											
	M20	BW040582120102	102,0	97,0	30,0	36,5	37,0	172,0	0	PB	1,50

Dostupnost ověřte prosím v aktuálním ceníku a seznamu produktů na skladě.

EPB 5867 – Sklíčidlo na závitníky pro synchronizované závitování, s mikrokompenzací

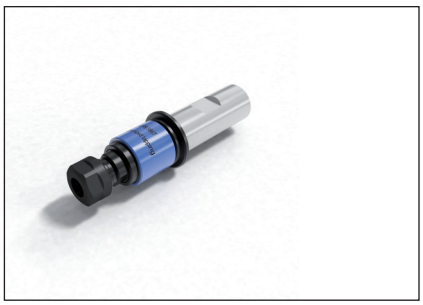

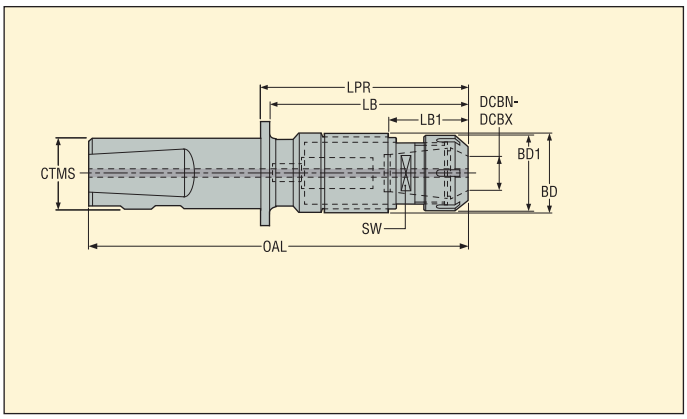

- Vnitřní axiální mikropohyb ± 0,5 mm eliminuje namáhání a porušení závitníku
- Závitník je upnut pomocí závitníkových kleštinových upínacích pouzder ER s vnitřním čtyřhranem
- Max. tlak chladicí kapaliny je 80 barů

Strana stroje	Strana obrobku			Rozměry v mm									
Stopka CTMS mm	CTWS	Rozsah velikosti závitu	Objednací kód	LPR	LB2	LB1	BD	BD1	OAL	SW	Otvor RFID	Vyvá-žení	KG
20													
	ER 11	M2-M5	BW22058671151	51,9	49,1	25,2	23,5	18,7	102,7	12.7	0	PB	0,20
25													
	ER 20	M4-M12	BW22558672069	68,7	–	40,1	34,6	34,0	119,5	22.3	0	PB	0,40
	ER 25	M8-M20	BW22558672588	88,1	–	42,0	44,0	41,7	138,9	28	0	PB	0,80
	ER 40	M16-M33	BW225586740117	117,1	–	50,7	62,0	63,0	167,9	39.7	0	PB	2,10
40													
	ER 50	M20-M48	BW240586750164	164,3	134,2	78,5	86,0	78,0	234,3	56.2	0	-	5,40

Příslušenství

Pro velikost	Opěrný klíč tělesa	Objímka	Klíč upínací matice	Klíč upínací matice 1	Momentový klíč
	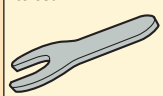		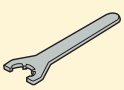	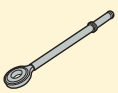	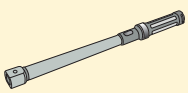
ER 11	5680092-03	–	03B587511UM	–	–
ER 20	5680092-04	–	03B587520UM	–	–
ER 25	5680092-05	03ER042	03B587525	03BR042	03DYD020200
ER 40	5680092-06	03ER063	03B587540	03BR063	03DYD020200
ER 50	5680092-07	–	03B587550	–	–

Náhradní díly

Matice
5533050-07
5533051-02
5533051-03
5533051-05
5533051-14

Dostupnost ověřte prosím v aktuálním ceníku a seznamu produktů na skladě.

EPB BC/5821 – Upínací trny Combimaster

Morse kužel/ DIN 228 typ A

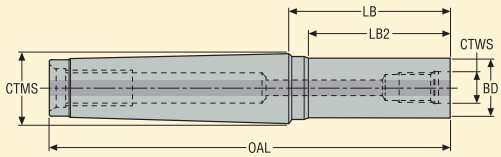

Strana stroje Morse kužel CTMS	Strana obrobku Combimaster CTWS	Objednací kód	Rozměry v mm LPR	LB2	BD	OAL	Otvor RFID	Vyvá-žení	KG
MT3									
	M12	BC03058211220	20,0	15,0	23,0	101,0	0	PB	0,30
	M12	BC03058211265	65,0	60,0	23,0	146,0	0	PB	0,40
MT4									
	M16	BC04058211660	60,0	53,5	30,0	162,5	0	PB	0,70
	M16	BC040582116100	100,0	93,5	30,0	202,5	0	PB	1,00

Dostupnost ověřte prosím v aktuálním ceníku a seznamu produktů na skladě.

EPB 5820 – Combimaster pro stopky Combimaster

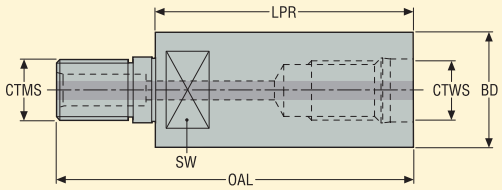

Strana stroje Combimaster CTMS	Strana obrobku Combimaster CTWS	Objednací kód	Rozměry v mm LPR	BD	OAL	SW	Otvor RFID	Vyvá-žení	KG
M6									
	M6	BS00658200625	25,0	11,0	38,5	9,0	0	PB	0,10
M8									
	M8	BS00858200830	30,0	13,5	47,75	11,0	0	PB	0,10
M10									
	M10	BS01058201035	35,0	18,5	53,75	15,0	0	PB	0,10
M12									
	M12	BS01258201240	40,0	23,0	61,75	19,0	0	PB	0,20
M16									
	M16	BS01658201640	40,0	30,0	62,75	26,0	0	PB	0,20
M20									
	M20	BS02058202045	45,0	36,5	72,0	32,0	0	PB	0,30

Dostupnost ověřte prosím v aktuálním ceníku a seznamu produktů na skladě.

EPB 5820 – Combimaster pro redukce Combimaster

Provedení 1

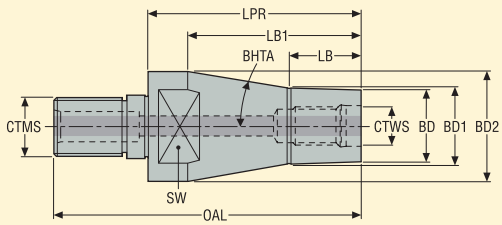

Provedení 2

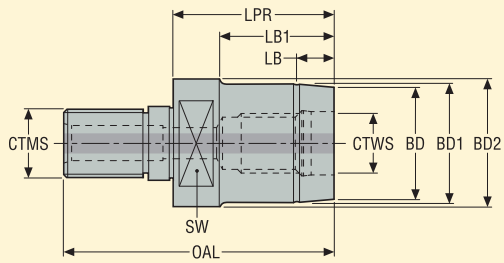

Strana stroje Combimaster CTMS	Strana obrobku Combimaster CTWS	Objednací kód	Rozměry v mm LPR	LB1	LB	BD2	BD1	BD	OAL	SW	BHTA°	Prove-dení	Otvor RFID	Vyvá-žení	KG
M10															
	M6	BS01058200635	35,0	22,0	6,0	18,5	11,7	11,0	53,8	15,0	12,0	1	0	PB	0,10
	M8	BS01058200830	30,0	17,0	8,0	18,5	15,7	13,5	48,8	15,0	8,8	1	0	PB	0,10
M12															
	M10	BS01258201035	35,0	24,0	8,0	23,0	19,7	18,5	56,8	19,0	5,9	1	0	PB	0,10
M16															
	M10	BS01658201060	60,0	49,0	8,0	30,0	19,7	18,5	82,8	26,0	7,2	1	0	PB	0,30
	M12	BS01658201240	40,0	29,0	8,0	30,0	24,7	23,0	62,8	26,0	7,2	1	0	PB	0,20
M20															
	M16	BS02058201645	45,0	27,0	10,0	36,5	31,7	30,0	72,0	32,0	–	2	0	PB	0,30

Dostupnost ověřte prosím v aktuálním ceníku a seznamu produktů na skladě.

EPB BS/5603 – Combimaster s tepelným upínačem Shrinkfit DIN

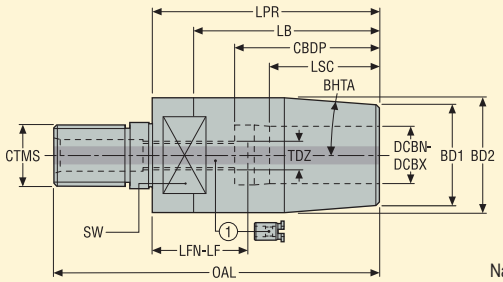

- Dodáváno s jedním dorazovým šroubem

Náhradní díly:
1 = dorazový šroub

Strana stroje Combimaster CTMS	Strana obrobku Shrinkfit DCBN-DCBX mm	Objednací kód	Rozměry v mm LPR	OAL	LB	LSC	CBDP	BD1	BD2	TDZ	LFN-LF	SW	BHTA°	Otvor RFID	Vyvá-žení	KG
M16																
	6	BS01656030665	65,0	87,75	49,0	22,0	37,5	21,0	27,0	M5x0.8	29,0-43,0	26,0	4,5	0	PB	0,3
	8	BS01656030865	65,0	87,75	49,0	26,0	37,5	21,0	27,0	M6x1	29,0-39,0	26,0	4,5	0	PB	0,3
	10	BS01656031070	70,0	92,75	54,0	31,0	42,5	24,0	32,0	M8x1	29,0-39,0	26,0	4,5	0	PB	0,4
	12	BS01656031270	70,0	92,75	54,0	34,0	47,5	24,0	32,0	M10x1	24,0-36,0	26,0	4,5	0	PB	0,4

Příslušenství

Pro	Vyvažovací šrouby
BS01656030665	90ZQ01
BS01656030865	90ZQ01
BS01656031070	90ZQ01
BS01656031270	90ZQ01

Náhradní díly

Pro	Dorazový šroub
BS01656030665	19BDR05165
BS01656030865	19BDR06165
BS01656031070	19BDR08165
BS01656031270	19BDR10165

Dostupnost ověřte prosím v aktuálním ceníku a seznamu produktů na skladě.

EPB 402 – Graflex® nástavce

Graflex®

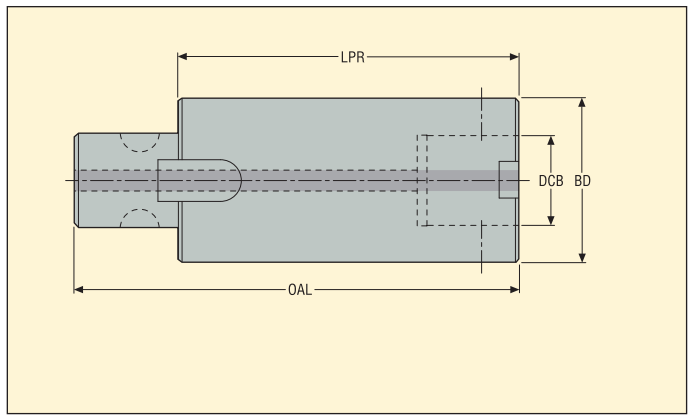

Strana stroje	Strana obrobku			Rozměry v mm					
Graflex stopka	DCB mm	Graflex stopka	Objednací kód	LPR	BD	OAL	Otvor RFID	Vyvá-žení	KG
G0									
	8	G0	M402000	30,0	16,0	42,0	0	–	0,05
	8	G0	M402001	50,0	16,0	62,0	0	–	0,08
G1									
	11	G1	M402110	30,0	20,0	43,0	0	–	0,07
	11	G1	M402111	50,0	20,0	63,0	0	–	0,12
G2									
	14	G2	M402220	30,0	25,0	46,0	0	–	0,11
	14	G2	M402221	50,0	25,0	66,0	0	–	0,18
G3									
	18	G3	M402330	40,0	32,0	60,0	0	–	0,24
	18	G3	M402331	60,0	32,0	80,0	0	–	0,36
G4									
	22	G4	M402440	40,0	40,0	64,0	0	–	0,37
	22	G4	M402441	60,0	40,0	84,0	0	–	0,57
	22	G4	M402444	200,0	40,0	224,0	0	–	1,95

Příslušenství

DCB	Zajišťovací klíč
8	03H02
11	03H02
14	03H025
18	03H03
22	03H04

Náhradní díly

DCB	Montážní šroub	Unašeč
	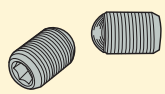	
8	90F0	90M0
11	90F1	90M1
14	90F2	90M2
18	90F3	90M3
22	90F4	90M4

Dostupnost ověřte prosím v aktuálním ceníku a seznamu produktů na skladě.

EPB 402 – Graflex® nástavce

Graflex®

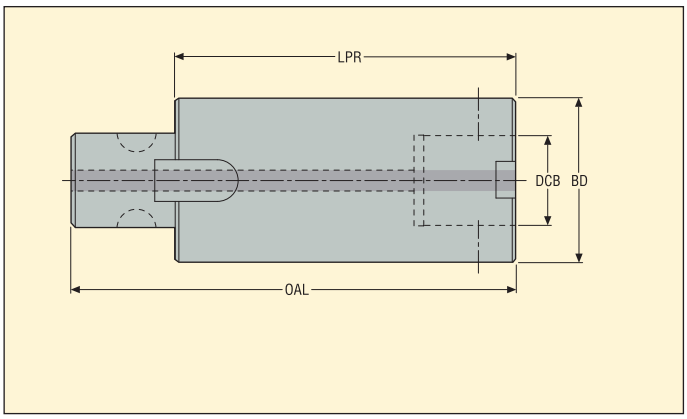

Strana stroje	Strana obrobku			Rozměry v mm					
Graflex stopka	DCB mm	Graflex stopka	Objednací kód	LPR	BD	OAL	Otvor RFID	Vyvá-žení	KG
G5									
	28	G5	M402550	50,0	50,0	80,0	0	–	0,72
	28	G5	M402551	75,0	50,0	105,0	0	–	1,12
	28	G5	M402552	100,0	50,0	130,0	0	–	1,48
	28	G5	M402554	250,0	50,0	280,0	0	–	3,90
G6									
	36	G6	M402660	60,0	63,0	100,0	0	2	1,38
	36	G6	M402661	90,0	63,0	130,0	0	2	2,10
	36	G6	M402662	120,0	63,0	160,0	0	2	2,82
	36	G6	M402664	300,0	63,0	340,0	0	2	7,20
G7									
	46	G7	M402770	60,0	90,0	110,0	0	–	2,90
	46	G7	M402771	90,0	90,0	140,0	0	–	4,03
	46	G7	M402772	120,0	90,0	170,0	0	–	5,80
	46	G7	M402774	300,0	90,0	350,0	0	–	14,60

Příslušenství

DCB	Zajišťovací klíč
28	03H05
36	03H06
46	03H10

Náhradní díly

DCB	Montážní šroub	Unašeč
	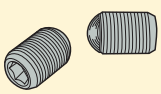	
28	90F5	90M5
36	90F6	90M6
46	90F7	90M7

Dostupnost ověřte prosím v aktuálním ceníku a seznamu produktů na skladě.

EPB 403 – Graflex® redukce

Graflex®

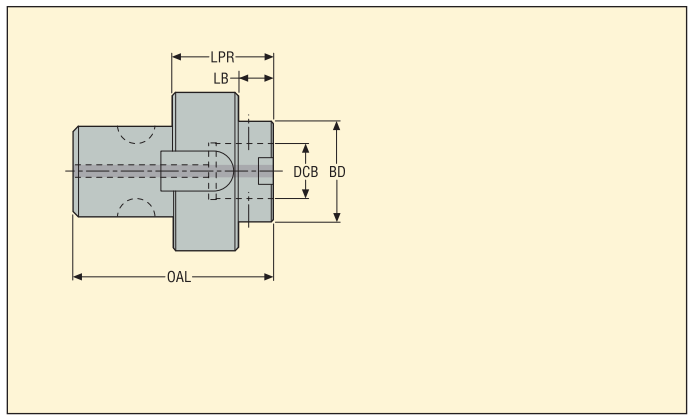

Strana stroje Graflex stopka	Strana obrobku DCB mm	Strana obrobku Graflex stopka	Objednací kód	Rozměry v mm LPR	LB	BD	OAL	Otvor RFID	Vyvá-žení	KG
G1										
	8	G0	M40310	30,0	22,0	16,0	43,0	0	–	0,06
G2										
	8	G0	M40320	30,0	19,0	16,0	46,0	0	–	0,08
	11	G1	M40321	30,0	19,0	20,0	46,0	0	–	0,10
G3										
	8	G0	M40330	30,0	16,0	16,0	50,0	0	–	0,15
	11	G1	M40331	30,0	16,0	20,0	50,0	0	–	0,15
	14	G2	M40332	30,0	16,0	25,0	50,0	0	–	0,16
G4										
	11	G1	M40341	30,0	13,0	20,0	54,0	0	–	0,25
	14	G2	M40342	30,0	13,0	25,0	54,0	0	–	0,27
	18	G3	M40343	30,0	13,0	32,0	54,0	0	–	0,27

Příslušenství

Pro	Zajišťovací klíč
M40310	03H02
M40320	03H02
M40321	03H02
M40330	03H02
M40331	03H02
M40332	03H025
M40341	03H02
M40342	03H025
M40343	03H03

Náhradní díly

Pro	Montážní šroub	Unašeč
	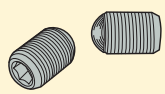	
M40310	90F0	90M1
M40320	90F0	90M2
M40321	90F1	90M2
M40330	90F0	90M3
M40331	90F1	90M3
M40332	90F2	90M3
M40341	90F1	90M4
M40342	90F2	90M4
M40343	90F3	90M4

Dostupnost ověřte prosím v aktuálním ceníku a seznamu produktů na skladě.

EPB 403 – Graflex® redukce

Graflex®

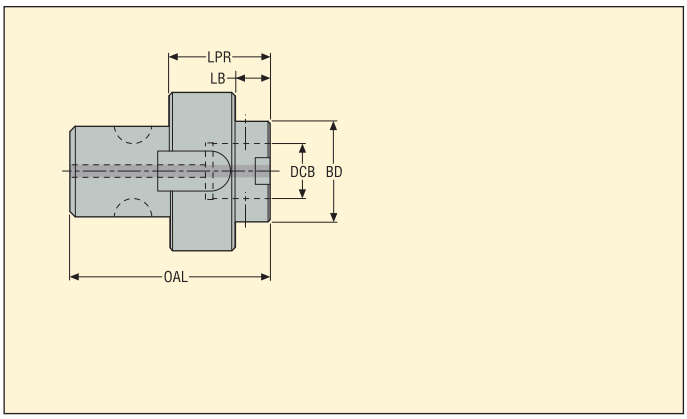

Strana stroje	Strana obrobku			Rozměry v mm						
Graflex stopka	DCB mm	Graflex stopka	Objednací kód	LPR	LB	BD	OAL	Otvor RFID	Vyvá-žení	KG
G5										
	8	G0	M40350	40,0	20,0	16,0	70,0	0	–	0,47
	11	G1	M40351	40,0	20,0	20,0	70,0	0	–	0,49
	14	G2	M40352	40,0	20,0	25,0	70,0	0	–	0,49
	18	G3	M40353	40,0	20,0	32,0	70,0	0	–	0,52
	22	G4	M40354	40,0	20,0	40,0	70,0	0	2	0,55
G6										
	18	G3	M40363	40,0	14,0	32,0	80,0	0	2	0,98
	22	G4	M40364	40,0	14,0	40,0	80,0	0	2	0,97
	28	G5	M40365	45,0	19,0	50,0	85,0	0	2	1,04
G7										
	28	G5	M40375	50,0	24,0	50,0	100,0	0	2	2,08
	36	G6	M40376	55,0	29,0	63,0	105,0	0	2	2,23

Příslušenství

Pro	Zajišťovací klíč
M40350	03H02
M40351	03H02
M40352	03H025
M40353	03H03
M40354	03H04
M40363	03H03
M40364	03H04
M40365	03H05
M40375	03H05
M40376	03H06

Náhradní díly

Pro	Montážní šroub	Unašeč
	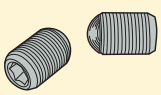	
M40350	90F0	90M5
M40351	90F1	90M5
M40352	90F2	90M5
M40353	90F3	90M5
M40354	90F4	90M5
M40363	90F3	90M6
M40364	90F4	90M6
M40365	90F5	90M6
M40375	90F5	90M7
M40376	90F6	90M7

Dostupnost ověřte prosím v aktuálním ceníku a seznamu produktů na skladě.

EPB 403 – Graflex® dlouhé redukce

Graflex®

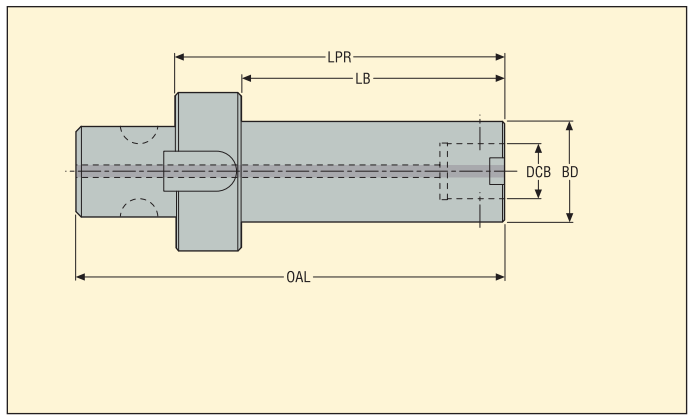

- Zvláště dlouhé redukce viz str. 251

Strana stroje	Strana obrobku			Rozměry v mm						
Graflex stopka	DCB mm	Graflex stopka	Objednací kód	LPR	LB	BD	OAL	Otvor RFID	Vyvá-žení	KG
G5										
	8	G0	M40350070	70,0	50,0	16,0	100,0	0	2	0,51
	11	G1	M40351080	80,0	60,0	20,0	110,0	0	2	0,57
	14	G2	M40352100	100,0	80,0	25,0	130,0	0	2	0,71
	18	G3	M40353120	120,0	100,0	32,0	150,0	0	2	1,02
	22	G4	M40354150	150,0	130,0	40,0	180,0	0	2	1,62
G6										
	11	G1	M40361090	90,0	64,0	20,0	130,0	0	2	1,08
	14	G2	M40362110	110,0	84,0	25,0	150,0	0	2	1,23
	18	G3	M40363120	120,0	94,0	32,0	160,0	0	2	1,46
	22	G4	M40364150	150,0	124,0	40,0	190,0	0	2	2,07
	28	G5	M40365190	190,0	164,0	50,0	230,0	0	2	3,20

Příslušenství

Pro	Zajišťovací klíč
M40350070	03H02
M40351080	03H02
M40352100	03H025
M40353120	03H03
M40354150	03H04
M40361090	03H02
M40362110	03H025
M40363120	03H03
M40364150	03H04
M40365190	03H05

Náhradní díly

Pro	Montážní šroub	Unašeč
	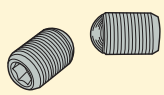	
M40350070	90F0	90M5
M40351080	90F1	90M5
M40352100	90F2	90M5
M40353120	90F3	90M5
M40354150	90F4	90M5
M40361090	90F1	90M6
M40362110	90F2	90M6
M40363120	90F3	90M6
M40364150	90F4	90M6
M40365190	90F5	90M6

Dostupnost ověřte prosím v aktuálním ceníku a seznamu produktů na skladě.

EPB 403 – Graflex® zvláště dlouhé redukce, karbidové

Graflex®

- Prodloužená část je vyrobena z karbidu
- Vhodné pro jemné vyvrtávání o délce až LU s vyvrtávací hlavou typu A780 nebo A790

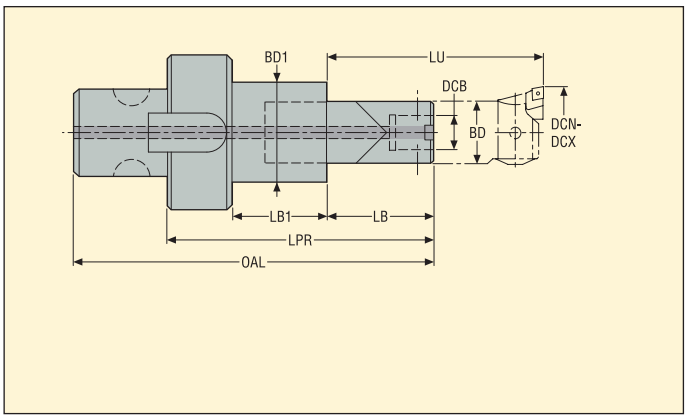

Strana stroje Graflex stopka	Strana obrobku DCB mm	Strana obrobku Graflex stopka	Kapacita DCN-DCX mm	Objednací kód	Rozměry v mm LPR	LU	BD	BD1	LB1	LB	OAL	Otvor RFID	Vyvá-žení	KG
G5														
	8	G0	18,0-23,5	M40350C150	150,0	130,0	16,0	32,0	35,0	95,0	180,0	0	2	1,00
	11	G1	23,0-31,0	M40351C180	180,0	160,0	20,0	36,0	40,0	120,0	210,0	0	2	1,33
	14	G2	30,0-40,0	M40352C220	220,0	200,0	25,0	41,0	45,0	155,0	250,0	0	2	2,01

Příslušenství

Pro	Zajišťovací klíč
M40350C150	03H02
M40351C180	03H02
M40352C220	03H025

Náhradní díly

Pro	Montážní šroub	Unašeč
M40350C150	90F0	90M5
M40351C180	90F1	90M5
M40352C220	90F2	90M5

Dostupnost ověřte prosím v aktuálním ceníku a seznamu produktů na skladě.

EPB 403 – Graflex® přechodky

Graflex®

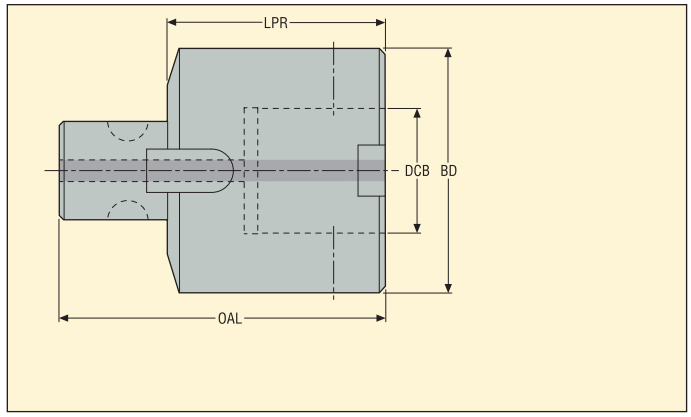

Strana stroje	Strana obrobku			Rozměry v mm					
Graflex stopka	DCB mm	Graflex stopka	Objednací kód	LPR	BD	OAL	Otvor RFID	Vyvá-žení	KG
G5									
	36	G6	M40356	55,0	63,0	85,0	0	PB	1,08
G6									
	46	G7	M40367	80,0	90,0	120,0	0	PB	3,46

Příslušenství

Pro	Zajišťovací klíč
M40356	03H06
M40367	03H10

Náhradní díly

Pro	Montážní šroub	Unašeč
	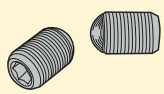	
M40356	90F6	90M5
M40367	90F7	90M6

Dostupnost ověřte prosím v aktuálním ceníku a seznamu produktů na skladě.

EPB 5525/5524 – Držáky válcové frézy, s průchozími kanálky chlazení

Graflex®

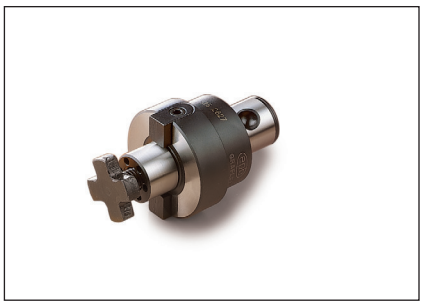

- S přívodními kanálky chlazení procházejícími trnem

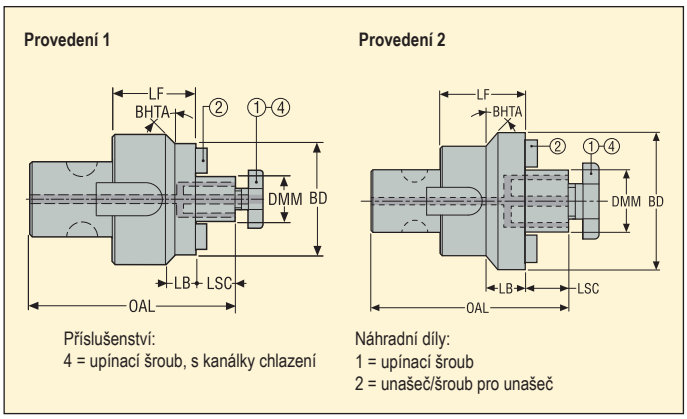

Příslušenství:
4 = upínací šroub, s kanálky chlazení

Náhradní díly:
1 = upínací šroub
2 = unašeč/šroub pro unašeč

Strana stroje Velikost Graflex stopky***	Strana obrobku DMM mm	Objednací kód	Rozměry v mm LF	BD	OAL	LB	LSC	*	**	Prove-dení	BHTA°	Otvor RFID	Vyvá-žení	KG
G3	16	M55251816	20,0	32,0	62,0	–	17,0	*		1	–	0	PB	0,19
G4R	16	M55252216R	25,0	38,0	66,0	–	17,0			1	–	0	PB	0,31
G4	22	M55252222	25,0	48,0	68,0	19,0	19,0	*		2	45,0	0	PB	0,44
G5	16	M55252816	32,0	38,0	79,0	6,0	17,0			1	45,0	0	PB	0,59
G5R	22	M55252822R	32,0	48,0	81,0	–	19,0	*		1	–	0	PB	0,64
G5	27	M55252827	32,0	60,0	83,0	24,0	21,0	*	**	2	45,0	0	PB	0,86
G5R	27	M55242827R	32,0	48,0	83,0	–	21,0	*	**	1	–	0	PB	0,68

* Vhodné pro frézování podél stěn a osové obrábění. ** Průměr BD je u typu 5524 menší než u typu 5525.
*** (R) = DF redukováno ve srovnání se standardem Graflex® DF.

Příslušenství

Pro	Upínací šroub, s kanálky chlazení	Klíč upínací matice
M55251816	5801608L	5811608
M55252216R	5801608L	5811608
M55252222	5802210L	5812210
M55252816	5801608L	5811608
M55252822R	5802210L	5812210
M55252827	5802712L	5812712
M55242827R	5802712L	5812712

Náhradní díly

Pro	Upínací šroub	Šroub	Unašeč (strana stroje)	Unašeč (strana obrobku)
M55251816	5801608	950D0308	90M3	16C116
M55252216R	5801608	950D0312	90M4	16C10810164
M55252222	5802210	950D0416	90M4	16C11012206
M55252816	5801608	950D0312	90M5	16C10810164
M55252822R	5802210	950D0416	90M5R	16C11012206
M55252827	5802712	951D0516	90M5	16C11214243
M55242827R	5802712	951D0512	90M5R	16C127

Dostupnost ověřte prosím v aktuálním ceníku a seznamu produktů na skladě.

EPB 5525/5524 – Držáky válcové frézy, s průchozími kanálky chlazení

Graflex®

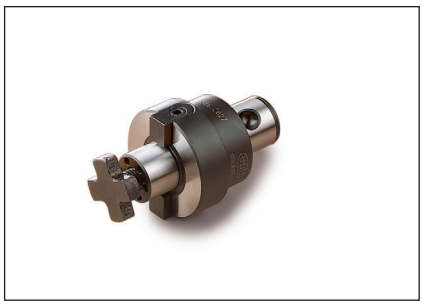

- S přívodními kanálky chlazení procházejícími trnem

Provedení 1

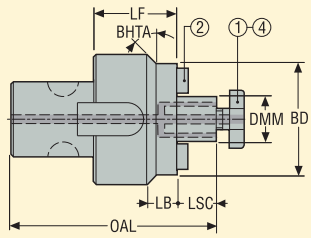

Příslušenství:
4 = upínací šroub, s kanálky chlazení

Provedení 2

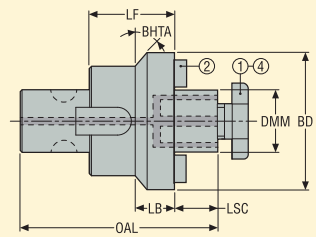

Náhradní díly:
1 = upínací šroub
2 = unašeč/šroub pro unašeč

Strana stroje Velikost Graflex stopky***	Strana obrobku DMM mm	Objednací kód	Rozměry v mm LF	BD	OAL	LB	LSC	*	**	Prove-dení	BHTA°	Otvor RFID	Vyvá-žení	KG
G6	22	M55253622	40,0	48,0	80,0	6,5	19,0			1	45,0	0	PB	1,20
G6	22	M55253622120	120,0	48,0	160,0	81,0	19,0			1	30,0	0	PB	2,36
G6R	27	M55253627R	40,0	60,0	80,0	–	21,0	*		1	–	0	PB	1,27
G6R	27	M55253627120R	120,0	60,0	160,0	–	21,0	*		1	–	0	PB	3,00
G6	32	M55253632	40,0	78,0	80,0	14,0	24,0	*		2	30,0	0	PB	1,59
G7	27	M55254627R	40,0	60,0	111,0	5,0	21,0			1	45,0	0	PB	2,00
G7	32	M55254632	40,0	78,0	114,0	8,0	24,0			1	45,0	0	PB	2,58

* Vhodné pro frézování podél stěn a osové obrábění. ** Průměr BD je u typu 5524 menší než u typu 5525.
*** (R) = DF redukováno ve srovnání se standardem Graflex® DF.

Příslušenství

Pro	Upínací šroub, s kanálky chlazení	Klíč upínací matice
M55253622	5802210L	5812210
M55253622120	5802210L	5812210
M55253627R	5802712L	5812712
M55253627120R	5802712L	5812712
M55253632	5803216L	5813216
M55254627R	5802712L	5812712
M55254632	5803216L	5813216

Náhradní díly

Pro	Upínací šroub	Šroub	Unašeč (strana stroje)	Unašeč (strana obrobku)
M55253622	5802210	950D0416	90M6	16C11012206
M55253622120	5802210	950D0416	90M6	16C11012206
M55253627R	5802712	951D0516	90M6R	16C11214243
M55253627120R	5802712	951D0516	90M6R	16C11214243
M55253632	5803216	951D0516	90M6	16C2141421
M55254627R	5802712	951D0516	90M7R	16C11214243
M55254632	5803216	951D0516	90M7	16C2141421

Dostupnost ověřte prosím v aktuálním ceníku a seznamu produktů na skladě.

EPB 569 – Držáky frézy, montáž na přírubu - DIN 6357/ DIN 2079

Graflex®

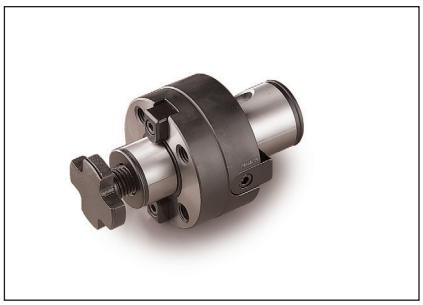

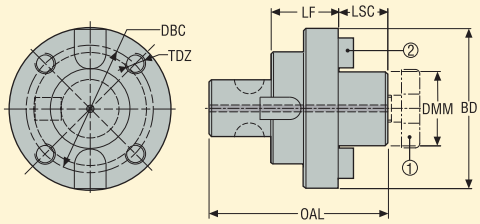

Náhradní díly:
1 = upínací šroub
2 = unašeč/šroub pro unašeč

Strana stroje Graflex stopka velikost	Strana obrobku DMM mm	Objednací kód	Rozměry v mm LF	LSC	BD	OAL	DBC	TDZ	Otvor RFID	Vyvá-žení	KG
G7											
	40	M5694640	46,0	27,0	89,0	123,0	66,7	M12	0	PB	3,10
	60	M5694660	54,0	40,0	129,0	144,0	101,6	M16	0	PB	5,50

DMM 40, s přídavným středovým závitem a šroubem dle ISO 3937.

Příslušenství

Pro	Klíč upínací matice
	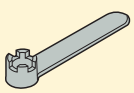
M5694640	5814020
M5694660	–

Náhradní díly

Pro	Upínací šroub	Šroub	Unašeč (strana stroje)	Unašeč (strana obrobku)
		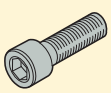		
M5694640	5804020	951D0616	90M7	16C34040
M5694660	–	951D1225	90M7	16C35060

Dostupnost ověřte prosím v aktuálním ceníku a seznamu produktů na skladě.

EPB 5656 – Držáky kotoučových fréz

Graflex®

- S nastavitelným posuvným trnem
- Nejvhodnější pro kotoučové frézy Seco typ A

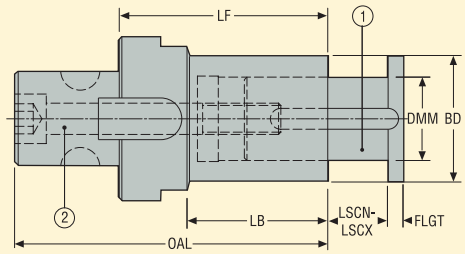

Náhradní díly:
1 = posuvný trn
2 = šroub

Strana stroje Graflex stopka velikost	Strana obrobku DMM mm	Objednací kód	Rozměry v mm LF	BD	LB	OAL	FLGT	LSCN-LSCX	Otvor RFID	Vyvá-žení	KG
G3	16	M56561816	50,0	28,0	36,0	70,0	3,0	0,0-10,0	0	PB	0,30
G4	22	M56562222	60,0	35,0	43,0	84,0	4,0	0,0-12,0	0	PB	0,56
G5	27	M56562827	65,0	42,0	45,0	95,0	5,0	0,0-15,0	0	PB	0,95
	32	M5656283212	80,0	48,0	60,0	110,0	6,0	0,0-24,0	0	PB	1,32
G6	40	M56563640	110,0	58,0	84,0	150,0	7,0	0,0-30,0	0	PB	2,68
G7	50	M56564650	130,0	72,0	104,0	180,0	8,0	0,0-32,0	0	PB	5,30

Náhradní díly

Pro	Šroub	Trn	Unašeč
	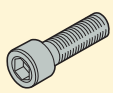		
M56561816	950D0650	565616	90M3
M56562222	950D0860	565622	90M4
M56562827	950D1070	565627	90M5
M5656283212	950D1290	56563202	90M5
M56563640	950D16110	565640	90M6
M56564650	950D16120	565650	90M7

Dostupnost ověřte prosím v aktuálním ceníku a seznamu produktů na skladě.

EPB 584 – Držáky s bočním upnutím, typ Weldon – DIN 1835 tvar B/ DIN 6535 tvar HB

Graflex®

- Weldon ∅ DCBN-DCBX 16, 20, 25, 32 a 40 s broušeným čelem (kompatibilní se Seco-Weldon)

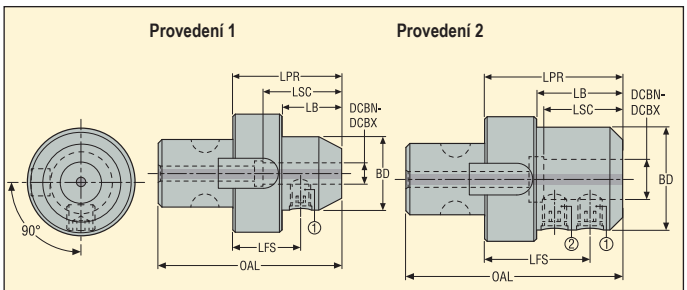

Náhradní díly:
1 = upínací šroub 1
2 = upínací šroub 2

Strana stroje Graflex stopka velikost	Strana obrobku DCBN-DCBX mm	Objednací kód	Rozměry v mm LPR	LSC	LB	BD	OAL	LFS	Prove-dení	Otvor RFID	Vyvá-žení	KG
G5												
	6	M5842806	45,0	27,0	25,0	25,0	75,0	27,5	1	0	PB	0,51
	8	M5842808	45,0	30,0	25,0	28,0	75,0	27,5	1	0	PB	0,52
	10	M5842810	55,0	36,0	35,0	35,0	85,0	35,5	1	0	PB	0,65
	12	M5842812	60,0	43,0	40,0	42,0	90,0	38,0	1	0	PB	0,79
	14	M5842814	60,0	43,0	40,0	44,0	90,0	38,0	1	0	PB	0,81
	16	M5842816	65,0	46,0	45,0	48,0	95,0	41,5	1	0	PB	0,94
	18	M5842818	65,0	46,0	45,0	50,0	95,0	41,5	1	0	PB	0,96
	20	M5842820	65,0	48,0	45,0	52,0	95,0	40,5	1	0	PB	1,00
G6												
	16	M5843616	65,0	46,0	39,0	48,0	105,0	41,5	1	0	PB	1,34
	20	M5843620	65,0	48,0	39,0	52,0	105,0	40,5	1	0	PB	1,37
	25	M5843625	80,0	54,0	54,0	63,0	120,0	56,5	2	0	PB	1,95
	32	M5843632	80,0	58,0	54,0	72,0	120,0	56,5	2	0	PB	2,15
G7												
	40	M5844640	100,0	68,0	74,0	80,0	150,0	70,5	2	0	PB	4,00

Náhradní díly

Pro	Upínací šroub 1	Upínací šroub 2	Unašeč
M5842806	951C0610	–	90M5
M5842808	951C0810	–	90M5
M5842810	951C1012	–	90M5
M5842812	951C1216	–	90M5
M5842814	951C1216	–	90M5
M5842816	951C1416	–	90M5
M5842818	951C1416	–	90M5
M5842820	951C1616	–	90M5
M5843616	951C1416	–	90M6
M5843620	951C1616	–	90M6
M5843625	951C1820	951C1820	90M6
M5843632	951C2020	951C2017	90M6
M5844640	951C2020	951C2020	90M7

Dostupnost ověřte prosím v aktuálním ceníku a seznamu produktů na skladě.

EPB 5834 – Hydraulická sklíčidla

Graflex®

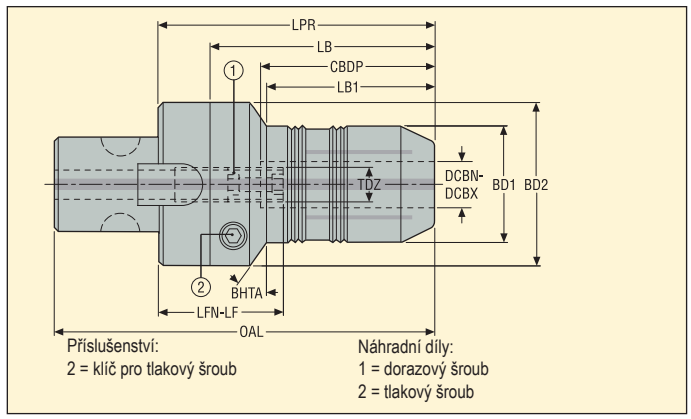

Strana stroje Graflex stopka velikost	Strana obrobku DCBN-DCBX mm	Objednací kód	Rozměry v mm LPR	LB	CBDP	LB1	BD2	BD1	OAL	LFN-LF	TDZ	BHTA°	Otvor RFID	Vyvá-žení	KG
G5															
	20	M58342820	90,0	60,0	52,0	47,0	42,0	50,0	120,0	42,0-52,0	M10	30,0	0	PB	1,12
G6															
	25	M58343625	100,0	60,0	58,0	50,0	58,0	63,0	140,0	42,0-52,0	M10	30,0	0	PB	2,24
	32	M58343632	100,0	60,0	63,0	–	–	64,0	140,0	52,0-62,0	M10	30,0	0	PB	2,27

Redukční pouzdra a kontrolní trny viz str. 319-320

Příslušenství

Pro DCBN-DCBX	Zajišťovací klíč 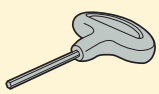
20	H04-4
25	H04-4
32	H04-4

Náhradní díly

Pro DCBN-DCBX	Tlakový šroub	Dorazový šroub 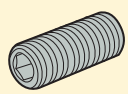	Unašeč
20	950AF1010010	19LS1020A	90M5
25	950AF1010010	19LS0820A	90M6
32	950AF1010010	19LS1020A	90M6

Dostupnost ověřte prosím v aktuálním ceníku a seznamu produktů na skladě.

EPB 5675 – Kleštinová sklíčidla ER - ISO 15488

Graflex®

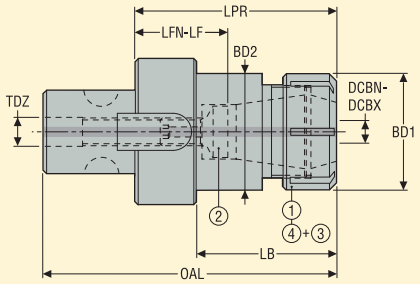

Příslušenství:
3 = těsnící kroužek*
4 = těsnící matice

Náhradní díly:
1 = matice
2 = dorazový šroub

Strana stroje Graflex stopka velikost	Strana obrobku Kapacita DCBN-DCBX mm	Objednací kód	Velikost kleštiny a sklíčidla	Rozměry v mm LPR	BD1	BD2	LB	OAL	LFN-LF	TDZ	Otvor RFID	Vyvá-žení	KG
G3													
	1,0-16,0	BM03056752570R	ER 25	70,0	35,0	32,0	–	90,0	30,0-32,0	M10	0	PB	0,35
G5													
	1,0-16,0	BM05056752560	ER 25	60,0	42,0	42,0	40,0	90,0	17,0-22,0	M12	0	PB	0,66
	2,0-20,0	BM05056753275	ER 32	75,0	50,0	50,0	–	105,0	25,0-32,0	M12	0	PB	0,92
G6													
	1,0-16,0	BM06056752560	ER 25	60,0	42,0	42,0	34,0	100,0	20,0-22,0	M12	0	PB	1,09
	2,0-20,0	BM06056753275	ER 32	75,0	50,0	50,0	49,0	115,0	25,0-32,0	M12	0	PB	1,32
	3,0-26,0	BM06056754085	ER 40	85,0	63,0	63,0	–	125,0	26,0-35,0	M12	0	PB	1,73

Nástavce a kleštiny ER viz str. 236, 333-334

Příslušenství*

Náhradní díly

Pro	Těsnící matice	Objímka	Klíč upínací matice	Klíč upínací matice 1	Momentový klíč	Matice	Dorazový šroub	Unašeč
BM03056752570R	–	03ER035	03B545025	03BR035	03DYD010100	08B587525M	19PM1016	90M3
BM05056752560	08B587525IC	03ER042	03B587525	03BR042	03DYD020200	08B587525X	19PM1216	90M5
BM05056753275	08B587532IC	03ER050	03B587532	03BR050	03DYD020200	08B587532X	19PM1220	90M5
BM06056752560	08B587525IC	03ER042	03B587525	03BR042	03DYD020200	08B587525X	19PM1216	90M6
BM06056753275	08B587532IC	03ER050	03B587532	03BR050	03DYD020200	08B587532X	19PM1220	90M6
BM06056754085	08B587540IC	03ER063	03B587540	03BR063	03DYD020200	08B587540X	19PM1225	90M6

Dostupnost ověřte prosím v aktuálním ceníku a seznamu produktů na skladě.

* Těsnicí kroužky ER viz str. 339

EPB 5873 – Kleštinová sklíčidla OZ - DIN 6388

Graflex®

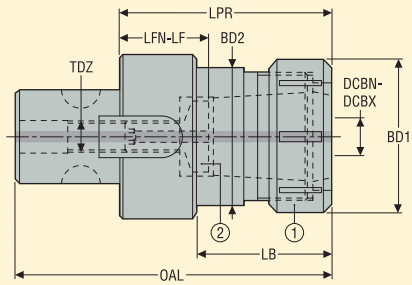

Náhradní díly:
1 = matice
2 = dorazový šroub

Strana stroje Graflex stopka velikost	Strana obrobku Kapacita DCBN-DCBX mm	Objednací kód	Velikost kleštiny a sklíčidla	Rozměry v mm						TDZ	Otvor RFID	Vyvá-žení	KG
				LPR	BD1	BD2	LB	OAL	LFN-LF				
G6													
	4,0-32,0	M58733632	OZ 32	90,0	72,0	63,0	64,0	130,0	25,0-30,0	M12	0	PB	1,97

Kleštiny OZ viz str. 342

Příslušenství

Pro	Klíč
	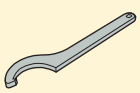
M58733632	03B587332

Náhradní díly

Matice	Dorazový šroub	Unašeč
08B587332	19PM1232	90M6

Dostupnost ověřte prosím v aktuálním ceníku a seznamu produktů na skladě.

EPB 5085 – Sklíčidla na vrtáky

Graflex®

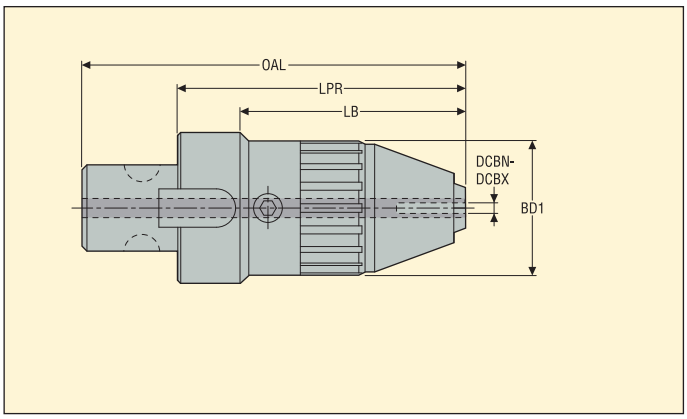

Strana stroje Graflex stopka velikost	Strana obrobku Kapacita DCBN-DCBX mm	Objednací kód	Rozměry v mm LPR	LB	BD1	OAL	Otvor RFID	Vyvá-žení	KG
G5									
	1,0-13,0	M50852813L	100,0	80,0	43,0	130,0	0	PB	0,92
G6									
	2,5-16,0	M50853616L	120,0	94,0	56,0	160,0	0	PB	2,01

Příslušenství

Pro	Klíč
	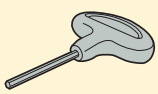
M50852813L	H06-4
M50853616L	H06-4

Dostupnost ověřte prosím v aktuálním ceníku a seznamu produktů na skladě.

EPB 01 – Nástavce Seco-Capto™ – ISO 26623-1

Seco-Capto™

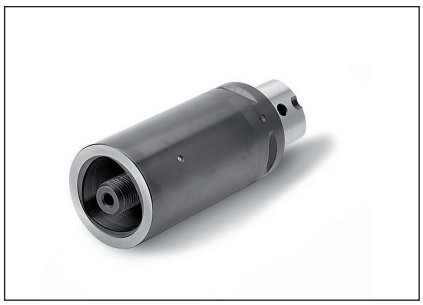

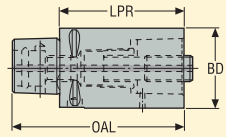

Strana stroje Seco-Capto™ stopka	Strana obrobku Velikost Seco-Capto™	Objednací kód	Rozměry v mm LPR	BD	OAL	Otvor RFID	Vyvá-žení	KG
C3								
	C3	C3-391.01-32060A	60,0	32,0	79,0	0	PB	0,3
	C3	C3-391.01-32080A	80,0	32,0	99,0	0	PB	0,5
C4								
	C4	C4-391.01-40060A	60,0	40,0	84,0	0	PB	0,5
	C4	C4-391.01-40080A	80,0	40,0	104,0	0	PB	0,7
C5								
	C5	C5-391.01-50080A	80,0	50,0	110,0	0	PB	1,1
	C5	C5-391.01-50100A	100,0	50,0	130,0	0	PB	1,4
C6								
	C6	C6-391.01-63100A	100,0	63,0	138,0	0	PB	2,2
	C6	C6-391.01-63140A	140,0	63,0	178,0	0	PB	3,1
C8								
	C8	C8-391.01-80100A	100,0	80,0	148,0	0	PB	3,6
	C8	C8-391.01-80125A	125,0	80,0	173,0	0	PB	4,5

Dostupnost ověřte prosím v aktuálním ceníku a seznamu produktů na skladě.

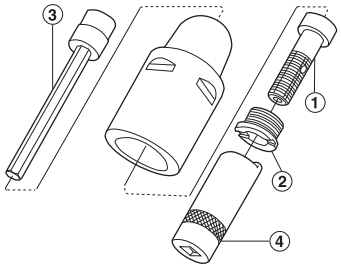

Příslušenství:
3 = prodlužovací klíč
4 = klíč pojistné matice

Náhradní díly:
1 = středový šroub
2 = pojistná matice

Příslušenství

Pro	Prodlužovací klíč 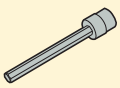	Klíč pojistné matice 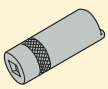
C3	5680015-05	5680065-13
C4	5680015-05	5680065-10
C5	5680015-01	5680065-11
C6-63100	5680015-02	5680065-12
C6-63140	5680015-02	5680065-12
C8-80100	5680015-02	5680065-12
C8-80125	5680015-02	5680065-12

Náhradní díly

Pro	Středový šroub 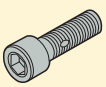	Pojistná matice
C3	5512067-01	5512091-04
C4	5512067-02	5512091-03
C5	5512067-03	5512091-01
C6-63100	5512067-04	5512091-02
C6-63140	5512067-04	5512091-02
C8-80100	5512067-04	5512091-02
C8-80125	5512067-04	5512091-02

EPB 02 – Redukce Seco-Capto™ – ISO 26623-1

Seco-Capto™

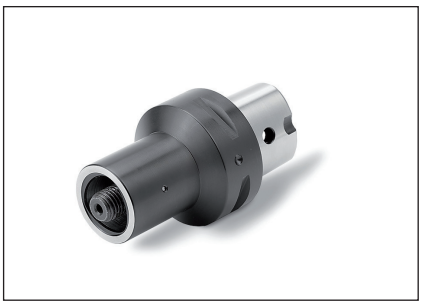

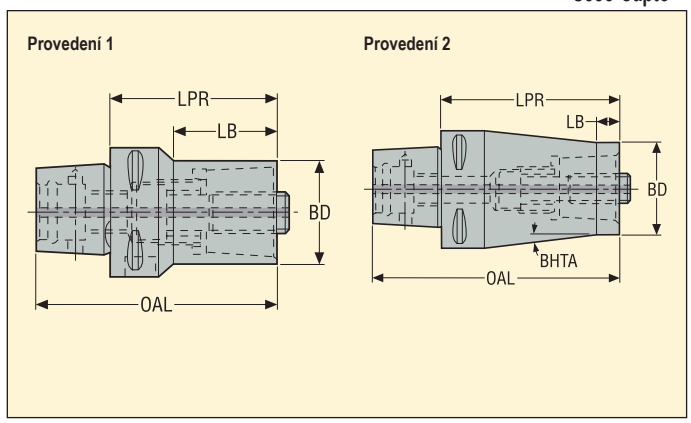

Strana stroje Seco-Capto™ stopka	Strana obrobku Velikost Seco-Capto™	Objednací kód	Rozměry v mm LPR	LB	BD	OAL	BHTA°	Prove-dení	Otvor RFID	Vyvá-žení	KG
C4											
	C3	C4-391.02-32055A	55,0	31,0	32,0	79,0	–	1	0	PB	0,4
	C3	C4-391.02-32070A	70,0	12,0	32,0	94,0	6,0	2	0	PB	0,6
C5											
	C3	C5-391.02-32060A	60,0	34,8	32,0	90,0	–	1	0	PB	0,6
	C4	C5-391.02-40065A	65,0	40,0	40,0	95,0	–	1	0	PB	0,8
C6											
	C3	C6-391.02-32070A	70,0	39,0	32,0	108,0	–	1	0	PB	1,1
	C4	C6-391.02-40080A	80,0	51,4	40,0	118,0	–	1	0	PB	1,2
	C5	C6-391.02-50080A	80,0	51,5	50,0	118,0	–	1	0	PB	1,5
	C5	C6-391.02-50110A	110,0	12,0	50,0	148,0	4,5	2	0	PB	2,2
C8											
	C3	C8-391.02-32060B	60,0	20,7	32,0	108,0	–	1	0	PB	2,0
	C4	C8-391.02-40070B	70,0	31,4	40,0	118,0	–	1	0	PB	2,1
	C5	C8-391.02-50080B	80,0	42,8	50,0	128,0	–	1	0	PB	2,4
	C6	C8-391.02-63080B	80,0	44,5	63,0	128,0	–	1	0	PB	2,6
	C6	C8-391.02-63120A	120,0	12,0	63,0	168,0	6,0	2	0	PB	4,0

Dostupnost ověřte prosím v aktuálním ceníku a seznamu produktů na skladě.

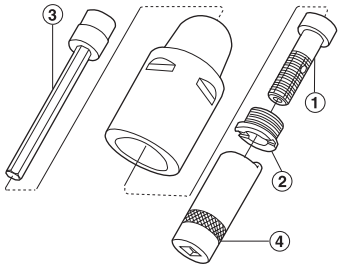

Příslušenství:
3 = prodlužovací klíč
4 = klíč pojistné matice

Náhradní díly:
1 = středový šroub
2 = pojistná matice

Příslušenství

Pro	Prodlužovací klíč 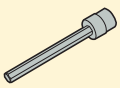	Klíč pojistné matice 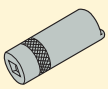
C...-32	5680015-05	5680065-13
C...-40	5680015-05	5680065-10
C...-50	5680015-01	5680065-11
C...-63	5680015-02	5680065-12

Náhradní díly

Pro	Středový šroub 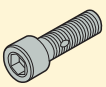	Pojistná matice
C...-32	5512067-01	5512091-04
C...-40	5512067-02	5512091-03
C...-50	5512067-03	5512091-01
C...-63	5512067-04	5512091-02

EPB 01 – Nástavce Seco-Capto™, krátká verze pouze pro upnutí segmentu – ISO 26623-1

Seco-Capto™

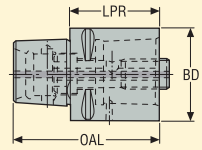

- Krátké nástavce Seco-Capto™ na straně stroje jsou určeny pouze pro připojení na vřetena s upínacím segmentem (ne pro připojení upínacím středovým šroubem)

Strana stroje Seco-Capto™ stopka	Strana obrobku Velikost Seco-Capto™	Objednací kód	Rozměry v mm LPR	BD	OAL	Otvor RFID	Vyvá-žení	KG
C3								
	C3	C3-391.01-32035	35,0	32,0	54,0	0	PB	0,2
C4								
	C4	C4-391.01-40040	40,0	40,0	64,0	0	PB	0,4
C5								
	C5	C5-391.01-50050	50,0	50,0	80,0	0	PB	0,7
C6								
	C6	C6-391.01-63060	60,0	63,0	98,0	0	PB	1,3
C8								
	C8	C8-391.01-80065	65,0	80,0	113,0	0	PB	2,3

Dostupnost ověřte prosím v aktuálním ceníku a seznamu produktů na skladě.

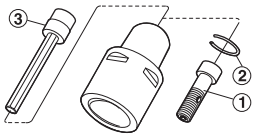

Příslušenství:
3 = prodlužovací klíč

Náhradní díly:
1 = středový šroub
2 = pojistný kroužek

Příslušenství

Pro	Prodlužovací klíč 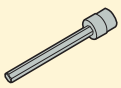
C3-391.01-32035	5680015-05
C4-391.01-40040	5680015-05
C5-391.01-50050	5680015-05
C6-391.01-63060	5680015-02
C8-391.01-80065	5680015-02

Náhradní díly

Pro	Středový šroub 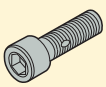	Pojistný kroužek
C3-391.01-32035	5512068-01	5545040-02
C4-391.01-40040	5512068-02	5545040-03
C5-391.01-50050	5512068-03	5545040-07
C6-391.01-63060	5512068-04	5545040-08
C8-391.01-80065	5512068-05	5545040-08

EPB 02 – Redukce Seco-Capto™, krátká verze, pouze pro segmentové upnutí – ISO 26623-1

Seco-Capto™

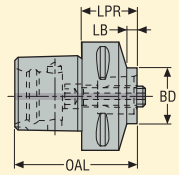

- Redukce Seco-Capto™ na straně stroje jsou určeny pouze pro připojení na vřetena se segmentovým upínáním (ne pro připojení upínacím středovým šroubem)

Strana stroje Seco-Capto™ stopka	Strana obrobku Velikost Seco-Capto™	Objednací kód	*	Rozměry v mm LPR	LB	BD	OAL	Otvor RFID	Vyvá-žení	KG
C5										
	C3	C5-391.02-32033A		33,0	5,0	32,0	63,0	0	PB	0,5
	C4	C5-391.02-40040A		40,0	15,0	40,0	70,0	0	PB	0,6
C6										
	C3	C6-391.02-32032		32,0	6,0	32,0	70,0	0	PB	0,9
	C4	C6-391.02-40040		40,0	11,0	40,0	78,0	0	PB	0,9
	C5	C6-391.02-50050A		50,0	20,0	50,0	88,0	0	PB	1,0
C8										
	C5	C8-391.02-50045A		45,0	5,0	50,0	93,0	0	PB	1,9
	C6	C8-391.02-63055A		55,0	15,0	63,0	103,0	0	PB	2,1
	C6	C8-391.02R-63055A	*	55,0	15,0	63,0	103,0	0	PB	1,9

Dostupnost ověřte prosím v aktuálním ceníku a seznamu produktů na skladě.

* C8-391.02R-63055A s 180° přesazením na straně stroje vůči straně obrobku.

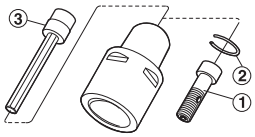

Příslušenství:
3 = prodlužovací klíč

Náhradní díly:
1 = středový šroub
2 = pojistný kroužek

Příslušenství

Pro	Prodlužovací klíč 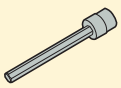
C5-391.02-32033A	5680015-05
C5-391.02-40040A	5680015-05
C6-391.02-32032	5680015-05
C6-391.02-40040	5680015-05
C6-391.02-50050A	5680015-01
C8-391.02-50045A	5680015-01
C8-391.02-63055A	5680015-02
C8-391.02R-63055A	5680015-02

Náhradní díly

Pro	Středový šroub 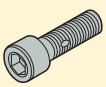	Pojistný kroužek
C5-391.02-32033A	5512068-01	5545040-02
C5-391.02-40040A	5512068-06	5545040-07
C6-391.02-32032	5512068-01	5545040-02
C6-391.02-40040	5512068-02	5545040-03
C6-391.02-50050A	5512068-07	5545040-08
C8-391.02-50045A	5512068-08	5545040-08
C8-391.02-63055A	5512068-05	5545040-08
C8-391.02R-63055A	5512068-05	5545040-08

EPB 5555/5556 – Steadyline®, antivibrační držáky nástrčných fréz

Seco-Capto™

- Házení max. 5 µm
- S dynamickým tlumením, pro přímé použití

Provedení 1 (5555)

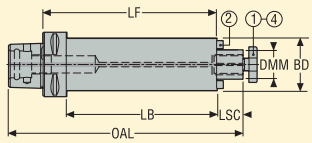

Provedení 2 (5556)

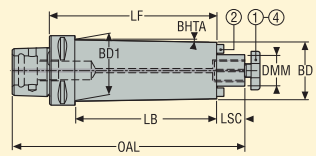

Příslušenství:
4 = upínací šroub, s kanálky chlazení

Náhradní díly:
1 = upínací šroub*
2 = unašeč/šroub pro unašeč

Strana stroje Seco-Capto™ stopka	Strana obrobku DMM mm	Objednací kód	Rozměry v mm LF	BD	BD1	OAL	LB	LSC	Prove-dení	BHTA°	Otvor RFID	Vyvá-žení	KG
C6													
	16	C6-391.5555-16160	160,0	38,0	38,0	215,0	135,0	17,0	1	–	1	PB	2,1
	22	C6-391.5555-22210	210,0	48,0	48,0	267,0	185,0	19,0	1	–	1	PB	3,6
	22	C6-391.5556-22260	260,0	48,0	60,0	317,0	235,0	19,0	2	1,3	1	PB	4,0
	27	C6-391.5555-27260	260,0	60,0	60,0	319,0	235,0	21,0	1	–	1	PB	6,8
C8													
	22	C8-391.5555-22210	210,0	48,0	48,0	277,0	177,0	19,0	1	–	1	PB	4,5
	22	C8-391.5556-22260	260,0	48,0	64,0	327,0	227,0	19,0	2	1,8	1	PB	6,4
	27	C8-391.5555-27260	260,0	60,0	60,0	329,0	227,0	21,0	1	–	1	PB	7,6
	27	C8-391.5556-27320	320,0	60,0	75,0	389,0	287,0	21,0	2	1,3	1	PB	10,6
	32	C8-391.5555-32330	330,0	78,0	78,0	402,0	297,0	24,0	1	–	1	PB	14,5
	40	C8-391.5555-40350	350,0	89,0	89,0	422,0	317,0	27,0	1	–	1	PB	19,0

DMM 40, obsahuje 4 otvory se závitem na čelní ploše dle DIN 6357.

Příslušenství

Pro DMM	Upínací šroub, s kanálky chlazení	Klíč upínací matice 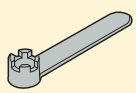
16	5801608L	5811608
22	5802210L	5812210
27	5802712L	5812712
32	5803216L	5813216
40	5804020L	5814020

Náhradní díly*

Pro DMM	Upínací šroub	Šroub 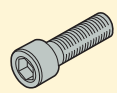	Unašeč
16	5801608	951D0312	16C2080810A
22	5802210	951D0416	16C2101111
27	5802712	951D0516	16C2121214A
32	5803216	951D0516	16C2141421A
40	5804020	951D0616	16C2161621A

Dostupnost ověřte prosím v aktuálním ceníku a seznamu produktů na skladě.

* Tyto upínací šrouby mají stejné rozměry jako originálně dodávané: zkontrolujte, zda jsou jejich délky vhodné pro upínání fréz, které hodláte používat, viz pokyny dodávané s držáky nebo str. 32

EPB 5525/5524 – Držáky válcové frézy, s průchozími kanálky chlazení

Seco-Capto™

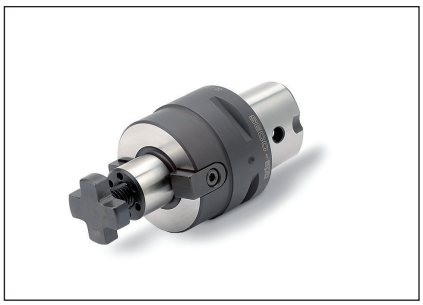

- Házení max. 5 µm

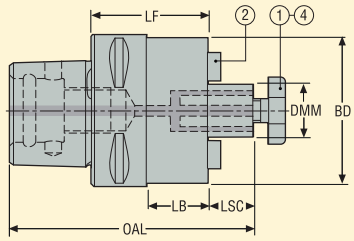

Příslušenství:
4 = upínací šroub, s kanálky chlazení

Náhradní díly:
1 = upínací šroub
2 = unašeč/šroub pro unašeč

Strana stroje Seco-Capto™ stopka	Strana obrobku DMM mm	Objednací kód	Rozměry v mm LF	BD	OAL	LB	LSC	*	Otvor RFID	Vyvá-žení	KG
C3											
	16	C3-391.5525-16030	30,0	38,0	66,0	15,0	17,0		0	G6.3	0,27
C4											
	16	C4-391.5525-16035	35,0	38,0	76,0	12,0	17,0		0	G6.3	0,4
	22	C4-391.5525-22040	40,0	48,0	83,0	20,0	19,0		0	G6.3	0,58
C5											
	16	C5-391.5525-16035	35,0	38,0	82,0	12,0	17,0		1	G6.3	0,6
	22	C5-391.5525-22040	40,0	48,0	89,0	17,0	19,0		1	G6.3	0,76
	27	C5-391.5525-27040	40,0	60,0	91,0	20,0	21,0	*	1	G6.3	0,95
	27	C5-391.5524-27040	40,0	48,0	91,0	17,0	21,0	*	1	G6.3	0,8
C6											
	16	C6-391.5525-16035	35,0	38,0	90,0	10,0	17,0		1	G6.3	0,92
	22	C6-391.5525-22040	40,0	48,0	97,0	15,0	19,0		1	G6.3	1,09
	27	C6-391.5525-27040	40,0	60,0	99,0	15,0	21,0	*	1	G6.3	1,24
	32	C6-391.5525-32040	40,0	78,0	102,0	18,0	24,0		1	G6.3	1,6
	27	C6-391.5524-27040	40,0	48,0	99,0	15,0	21,0	*	1	G6.3	1,12
C8											
	27	C8-391.5525-27050	50,0	60,0	119,0	17,0	21,0	*	1	G6.3	2,29
	32	C8-391.5525-32050	50,0	78,0	122,0	17,0	24,0		1	G6.3	2,64
	40	C8-391.5525-40055	55,0	89,0	130,0	25,0	27,0		1	G6.3	3,06

* Průměr BD je u typu 5524 menší než u typu 5525.

Příslušenství

Pro DMM	Upínací šroub, s kanálky chlazení	Klíč upínací matice
		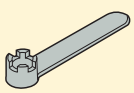
16	5801608L	5811608
22	5802210L	5812210
27/5524	5802712L	5812712
27/5525	5802712L	5812712
32	5803216L	5813216
40	5804020L	5814020

Náhradní díly

Pro DMM	Upínací šroub	Šroub	Unašeč
		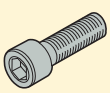	
16	5801608	950D0312	16C10810164
22	5802210	950D0416	16C11012206
27/5524	5802712	951D0512	16C127
27/5525	5802712	951D0516	16C11214243
32	5803216	951D0516	16C2141421
40	5804020	951D0616	16C2161621

Dostupnost ověřte prosím v aktuálním ceníku a seznamu produktů na skladě.

EPB 552 – Držáky válcové frézy, malé čelní průměry – ISO 3937, bez vnitřního chlazení

Seco-Capto™

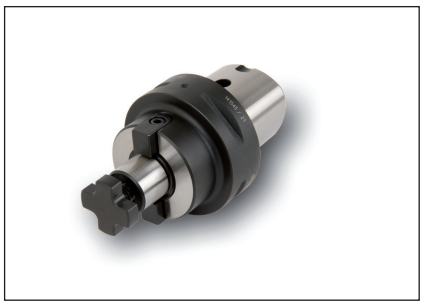

- Házení max. 5 µm

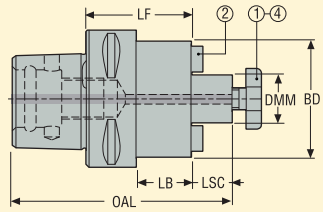

Příslušenství:
4 = upínací šroub, s kanálky chlazení

Náhradní díly:
1 = upínací šroub
2 = unašeč/šroub pro unašeč

Strana stroje Seco-Capto™ stopka	Strana obrobku DMM mm	Objednací kód	Rozměry v mm LF	BD	OAL	LB	LSC	Otvor RFID	Vyvá-žení	KG
C3										
	16	C3-391.0552-16030	30,0	32,0	66,0	15,0	17,0	0	G6.3	0,2
C4										
	16	C4-391.0552-16032	32,0	32,0	73,0	9,0	17,0	0	G6.3	0,4
	22	C4-391.0552-22055	55,0	40,0	98,0	35,0	19,0	0	G6.3	0,7
C5										
	22	C5-391.0552-22070	70,0	40,0	119,0	47,0	19,0	1	G6.3	1,0
	27	C5-391.0552-27035	35,0	48,0	86,0	12,0	21,0	1	G6.3	0,8
C6										
	22	C6-391.0552-22035	35,0	40,0	92,0	10,0	19,0	1	G6.3	1,0
	27	C6-391.0552-27035	35,0	48,0	94,0	10,0	21,0	1	G6.3	1,1
	32	C6-391.0552-32035	35,0	58,0	97,0	10,0	24,0	1	G6.3	1,2
C8										
	27	C8-391.0552-27035	35,0	48,0	104,0	2,0	21,0	1	G6.3	1,9
	32	C8-391.0552-32035	35,0	58,0	107,0	2,0	24,0	1	G6.3	2,0
	40	C8-391.0552-40035	35,0	70,0	110,0	2,0	27,0	1	G6.3	2,2

Příslušenství

Pro DMM	Upínací šroub, s kanálky chlazení	Klíč upínací matice 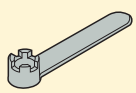
16	5801608L	5811608
22	5802210L	5812210
27	5802712L	5812712
32	5803216L	5813216
40	5804020L	5814020

Náhradní díly

Pro DMM	Upínací šroub	Šroub 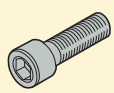	Unašeč
16	5801608	950D0308	16C116
22	5802210	950D0410	16C122
27	5802712	951D0512	16C127
32	5803216	951D0514	16C132
40	5804020	951D0616	16C140

Dostupnost ověřte prosím v aktuálním ceníku a seznamu produktů na skladě.

EPB 5657 – Držáky kotoučových fréz

Seco-Capto™

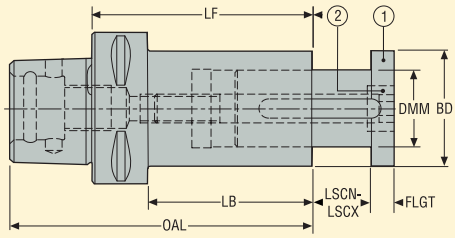

Náhradní díly:
1 = posuvný trn
2 = šroub

Strana stroje Seco-Capto™ stopka	Strana obrobku DMM mm	Objednací kód	Rozměry v mm LF	BD	OAL	LB	LSCN-LSCX	FLGT	Otvor RFID	Vyvá-žení	KG
C4											
	22	C4-391.5657-22075	75,0	35,0	99,0	52,0	0,0-12,0	4,0	0	PB	0,7
C5											
	27	C5-391.5657-27090	90,0	42,0	120,0	67,0	0,0-15,0	5,0	1	PB	1,2
	32	C5-391.5657-32120	120,0	48,0	150,0	97,0	0,0-24,0	6,0	1	PB	1,9
C6											
	22	C6-391.5657-22080	80,0	35,0	118,0	55,0	0,0-12,0	4,0	1	PB	1,2
	27	C6-391.5657-27090	90,0	42,0	128,0	65,0	0,0-15,0	5,0	1	PB	1,5
	32	C6-391.5657-32120	120,0	48,0	158,0	95,0	0,0-24,0	6,0	1	PB	2,2
	40	C6-391.5657-40150	150,0	58,0	188,0	125,0	0,0-30,0	7,0	1	PB	3,4
C8											
	27	C8-391.5657-27090	90,0	42,0	138,0	57,0	0,0-15,0	5,0	1	PB	2,4
	32	C8-391.5657-32120	120,0	48,0	168,0	87,0	0,0-24,0	6,0	1	PB	3,1
	40	C8-391.5657-40150	150,0	58,0	198,0	117,0	0,0-30,0	7,0	1	PB	4,3
	50	C8-391.5657-50200	200,0	72,0	248,0	167,0	0,0-32,0	8,0	1	PB	7,1
	60	C8-391.5657-60220	220,0	90,0	268,0	190,0	0,0-40,0	8,0	1	PB	11,2

Náhradní díly

Pro DMM	Šroub	Trn
	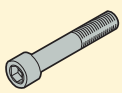	
22	19C565722	565722
27	19C565727	565727
32	950D1690	565732
40	19C565740	565740
50	19C565750	565750
60	19C565760	565760

Dostupnost ověřte prosím v aktuálním ceníku a seznamu produktů na skladě.

EPB 20 – Držáky s bočním upnutím, typ Weldon – DIN 1835-2 tvar B/ ISO 5414-1

Seco-Capto™

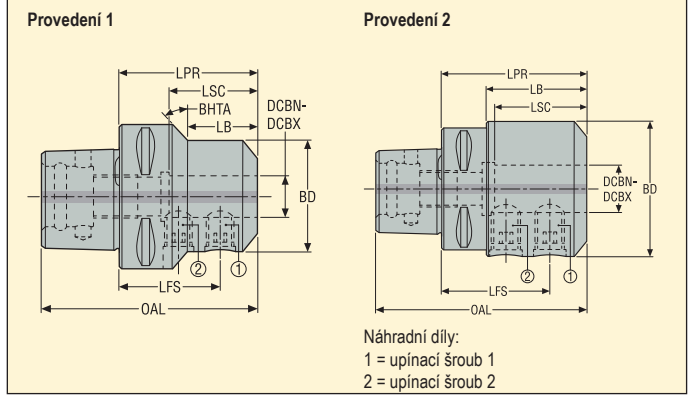

Strana stroje Seco-Capto™ stopka	Strana obrobku DCBN-DCBX mm	Objednací kód	Rozměry v mm LPR	LFS	BD	OAL	LB	LSC	Provedení	BHTA°	Otvor RFID	Vyvážení	KG
C3													
	6	C3-391.20-06045A	46,0	28,0	25,0	65,0	27,5	27,0	1	30,0	0	PB	0,3
	8	C3-391.20-08045A	46,0	28,0	28,0	65,0	29,0	30,0	1	45,0	0	PB	0,3
	10	C3-391.20-10050	50,0	30,0	35,0	69,0	32,0	36,0	2	–	0	PB	0,3
	12	C3-391.20-12055	55,0	32,5	42,0	74,0	47,0	40,0	2	–	0	PB	0,5
C4													
	6	C4-391.20-06050	50,0	32,0	25,0	74,0	25,5	27,0	1	30,0	0	PB	0,4
	8	C4-391.20-08050	50,0	32,0	28,0	74,0	26,5	30,0	1	45,0	0	PB	0,4
	10	C4-391.20-10050A	51,0	31,0	35,0	75,0	29,6	36,0	1	30,0	0	PB	0,5
	12	C4-391.20-12055A	56,0	33,5	42,0	80,0	53,0	43,0	2	–	0	PB	0,6
	14	C4-391.20-14055	55,0	32,5	44,0	79,0	55,0	43,0	2	–	0	PB	0,6
C5													
	6	C5-391.20-06050	50,0	32,0	25,0	80,0	25,5	27,0	1	20,0	0	PB	0,5
	8	C5-391.20-08050	50,0	32,0	28,0	80,0	26,0	30,0	1	20,0	0	PB	0,6
	10	C5-391.20-10055	55,0	35,0	35,0	85,0	27,5	36,0	1	45,0	0	PB	0,7
	12	C5-391.20-12060	60,0	37,5	42,0	90,0	36,0	43,0	1	45,0	0	PB	0,8
	14	C5-391.20-14060	60,0	37,5	44,0	90,0	37,0	43,0	1	45,0	0	PB	0,8
	18	C5-391.20-18060	60,0	36,0	50,0	90,0	40,0	46,0	1	–	0	PB	0,9
C6													
	6	C6-391.20-06055	55,0	37,0	25,0	93,0	25,0	27,0	1	22,0	0	PB	0,9
	8	C6-391.20-08055	55,0	37,0	28,0	93,0	26,0	30,0	1	22,0	0	PB	0,9
	10	C6-391.20-10060	60,0	40,0	35,0	98,0	30,0	36,0	1	30,0	0	PB	1,1
	12	C6-391.20-12060	60,0	37,5	42,0	98,0	33,0	43,0	1	25,0	0	PB	1,1
	14	C6-391.20-14060	60,0	37,5	44,0	98,0	33,5	43,0	1	25,0	0	PB	1,2
	18	C6-391.20-18065	65,0	41,0	50,0	103,0	39,0	46,0	1	30,0	0	PB	1,3
C8													
	6	C8-391.20-06070	70,0	52,0	25,0	118,0	27,0	27,0	1	25,0	0	PB	2,0
	8	C8-391.20-08070	70,0	52,0	28,0	118,0	28,0	30,0	1	25,0	0	PB	0,2
	10	C8-391.20-10070	70,0	50,0	35,0	118,0	29,5	36,0	1	25,0	0	PB	2,2
	12	C8-391.20-12070	70,0	47,5	42,0	118,0	31,0	43,0	1	25,0	0	PB	2,5
	14	C8-391.20-14070	70,0	47,5	44,0	118,0	31,6	43,0	1	25,0	0	PB	2,2
	18	C8-391.20-18070	70,0	46,0	50,0	118,0	33,0	46,0	1	25,0	0	PB	2,2
	50	C8-391.20-50120	120,0	85,0	100,0	168,0	90,0	78,0	2	–	0	PB	6,0

Dostupnost ověřte prosím v aktuálním ceníku a seznamu produktů na skladě.

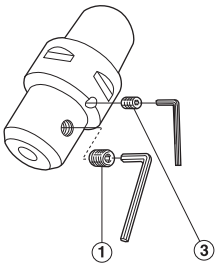

Náhradní díly:
1 = upínací šroub 1
3 = upínací šroub 2

Náhradní díly

Pro DCBN-DCBX	Upínací šroub 1	Upínací šroub 2
6	3214050-357	–
8	3214050-407	–
10	3214050-458	–
12	3214050-509	–
14	3214050-509	–
18	3214050-539	–
50	3214050-661	3214050-611

EPB 584 – Držáky s bočním upnutím, Seco-Weldon – DIN 1835-2 tvar B/ ISO 5414-1

Seco-Capto™

- Házení max. 3 µm

Provedení 1

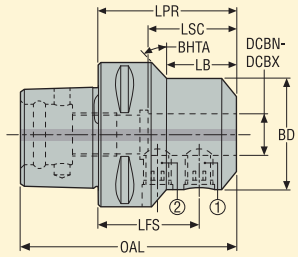

Provedení 2

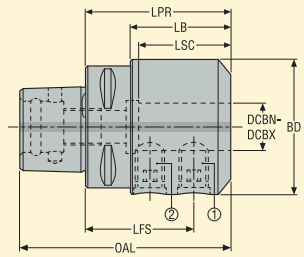

Náhradní díly:
1 = upínací šroub 1
2 = upínací šroub 2

Strana stroje Seco-Capto™ stopka	Strana obrobku DCBN-DCBX mm	Objednací kód	Rozměry v mm LPR	LFS	BD	OAL	LB	LSC	Prove-dení	BHTA°	Otvor RFID	Vyvá-žení	KG
C4													
	16	C4-391.0584-16055	55,0	31,0	48,0	79,0	35,0	46,0	2	–	0	PB	0,6
C5													
	16	C5-391.0584-16060	60,0	36,0	48,0	90,0	37,0	46,0	1	45,0	1	PB	0,9
	20	C5-391.0584-20060	60,0	35,0	52,0	90,0	40,0	48,0	2	–	1	PB	0,9
	25	C5-391.0584-25080	80,0	56,0	63,0	110,0	60,0	54,0	2	–	1	PB	1,5
C6													
	16	C6-391.0584-16065	65,0	41,0	48,0	103,0	40,0	51,0	1	0,0	1	PB	1,3
	20	C6-391.0584-20065	65,0	40,0	52,0	103,0	40,0	48,0	1	0,0	1	PB	1,3
	25	C6-391.0584-25080	80,0	56,0	63,0	118,0	58,0	54,0	1	–	1	PB	0,8
	32	C6-391.0584-32090	90,0	66,0	72,0	128,0	68,0	58,0	2	–	1	PB	2,4
	40	C6-391.0584-40100	100,0	70,0	80,0	138,0	78,0	68,0	2	–	1	PB	2,9
C8													
	16	C8-391.0584-16070	70,0	46,0	8,0	118,0	37,0	46,0	1	0,0	1	PB	2,2
	20	C8-391.0584-20070	70,0	45,0	52,0	118,0	37,0	48,0	1	0,0	1	PB	2,2
	25	C8-391.0584-25080	80,0	56,0	65,0	128,0	47,0	54,0	1	0,0	1	PB	2,7
	32	C8-391.0584-32080	80,0	56,0	72,0	128,0	47,0	58,0	1	0,0	1	PB	2,7
	40	C8-391.0584-40110	110,0	80,0	80,0	158,0	80,0	68,0	1	–	1	PB	3,9

Dostupnost ověřte prosím v aktuálním ceníku a seznamu produktů na skladě.

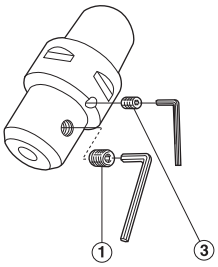

Náhradní díly:
1 = upínací šroub 1
3 = upínací šroub 2

Náhradní díly

Pro	Upínací šroub 1	Upínací šroub 2
C4-391.0584-16055	951C1416	–
C5-391.0584-16060	951C1416	–
C5-391.0584-20060	951C1616	–
C5-391.0584-25080	951C1820	951C1820
C6-391.0584-16065	951C1416	–
C6-391.0584-20065	951C1616	–
C6-391.0584-25080	951C1820	951C1820
C6-391.0584-32090	951C2020	951C2020
C6-391.0584-40100	951C2020	951C2020
C8-391.0584-16070	951C1416	–
C8-391.0584-20070	951C1616	–
C8-391.0584-25080	951C1820	951C1820
C8-391.0584-32080	951C2020	951C2020
C8-391.0584-40110	951C2020	951C2020

EPB 27 – Držáky s bočním upnutím

Seco-Capto™

Provedení 1

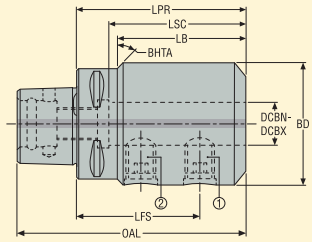

Provedení 2

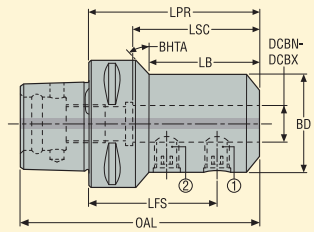

Náhradní díly:
1 = upínací šroub

Strana stroje Seco-Capto™ stopka	Strana obrobku DCBN-DCBX mm	Objednací kód	Rozměry v mm LPR	LFS	BD	OAL	LB	LSC	Prove-dení	BHTA°	Otvor RFID	Vyvá-žení	KG
C3													
	16	C3-391.27-16056	56,0	56,0	36,0	75,0	41,0	49,5	1	60,0	0	PB	0,4
	20	C3-391.27-20060	60,0	60,0	40,0	79,0	45,0	51,5	1	–	0	PB	0,4
C4													
	16	C4-391.27-16056	56,0	56,0	36,0	80,0	32,5	49,5	2	60,0	0	PB	0,5
	20	C4-391.27-20060	60,0	60,0	40,0	84,0	51,5	51,5	2	–	0	PB	0,5
	25	C4-391.27-25077	77,0	77,0	45,0	101,0	57,0	57,5	1	–	0	PB	0,7
C5													
	16	C5-391.27-16065	65,0	65,0	36,0	95,0	41,7	49,5	2	25,0	0	PB	0,7
	20	C5-391.27-20060	60,0	60,0	40,0	90,0	37,7	51,5	2	25,0	0	PB	0,7
	25	C5-391.27-25071	71,0	71,0	45,0	101,0	46,7	62,5	2	60,0	0	PB	0,8
	32	C5-391.27-32075	75,0	75,0	52,0	105,0	55,0	61,5	1	–	0	PB	0,9
C6													
	16	C6-391.27-16070	70,0	70,0	36,0	108,0	43,0	49,5	2	20,0	0	PB	1,1
	20	C6-391.27-20070	70,0	70,0	40,0	108,0	43,8	51,5	2	20,0	0	PB	1,1
	25	C6-391.27-25070A	72,0	72,0	45,0	110,0	45,8	59,5	2	25,0	0	PB	1,2
	32	C6-391.27-32075	75,0	75,0	52,0	113,0	49,8	61,5	2	30,0	0	PB	1,3
	40	C6-391.27-40085	85,0	85,0	65,0	123,0	63,0	71,5	1	–	0	PB	1,7
C8													
	16	C8-391.27-16080	80,0	80,0	36,0	128,0	42,0	49,5	2	20,0	0	PB	2,1
	20	C8-391.27-20080	80,0	80,0	40,0	128,0	43,8	51,5	2	17,0	0	PB	2,2
	25	C8-391.27-25085	85,0	85,0	45,0	133,0	49,8	57,5	2	17,0	0	PB	2,2
	32	C8-391.27-32090	90,0	90,0	52,0	138,0	53,8	61,5	2	14,0	0	PB	2,4
	40	C8-391.27-40095	95,0	95,0	65,0	143,0	62,8	71,5	2	17,0	0	PB	2,7

Dostupnost ověřte prosím v aktuálním ceníku a seznamu produktů na skladě.

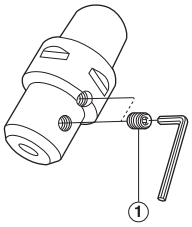

Náhradní díly:
1 = upínací šroub

Náhradní díly

Pro DCBN-DCBX	Upínací šroub
16	5514042-04
20	5514042-04
25	416.1-838
32	416.1-838
40	5514042-06

EPB 5603 – Držáky Shrinkfit, typ DIN

Seco-Capto™

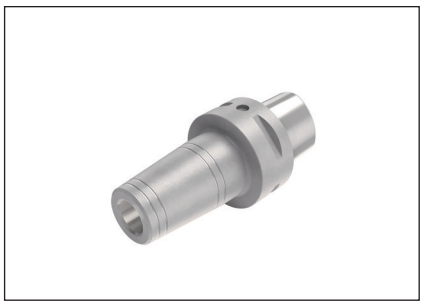

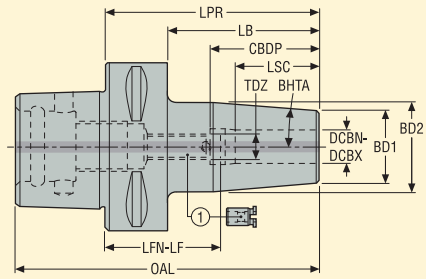

Náhradní díly:
1 = dorazový šroub

- Házení max. 3 µm na 3 x ∅ DCBN-DCBX
- Dodáváno s jedním dorazovým šroubem

Strana stroje Seco-Capto™ stopka	Strana obrobku DCBN-DCBX mm	Objednací kód	Rozměry v mm LPR	LB	CBDP	LSC	BD2	BD1	OAL	LFN-LF	TDZ	BHTA°	Otvor RFID	Vyvá-žení	KG
C3															
	6	C3-391.5603-06065	65,0	50,0	37,5	22,0	27,0	21,0	84,0	29,0-43,0	M5x0.8	4,5	0	G6.3	0,3
	8	C3-391.5603-08065	65,0	50,0	37,5	26,0	27,0	21,0	84,0	29,0-39,0	M6x1	4,5	0	G6.3	0,3
	10	C3-391.5603-10070	70,0	55,0	42,5	31,0	32,0	24,0	89,0	29,0-39,0	M8x1	4,5	0	G6.3	0,4
	12	C3-391.5603-12070	70,0	55,0	47,5	34,0	32,0	24,0	89,0	24,0-36,0	M10x1	4,5	0	G6.3	0,4
C4															
	6	C4-391.5603-06075	75,0	55,0	37,5	22,0	27,0	21,0	99,0	39,0-53,0	M5x0.8	4,5	0	G6.3	0,5
	8	C4-391.5603-08075	75,0	55,0	37,5	26,0	27,0	21,0	99,0	39,0-49,0	M6x1	4,5	0	G6.3	0,5
	10	C4-391.5603-10075	75,0	55,0	42,5	31,0	32,0	24,0	99,0	34,0-44,0	M8x1	4,5	0	G6.3	0,5
	12	C4-391.5603-12075	75,0	55,0	47,5	34,0	32,0	24,0	99,0	29,0-41,0	M10x1	4,5	0	G6.3	0,5
	14	C4-391.5603-14080	80,0	60,0	47,5	34,0	34,0	27,0	104,0	34,0-46,0	M10x1	4,5	0	G6.3	0,6
	16	C4-391.5603-16080	80,0	60,0	50,5	39,0	34,0	27,0	104,0	31,0-41,0	M12x1	4,5	0	G6.3	0,6
C5															
	6	C5-391.5603-06075	75,0	55,0	37,5	22,0	27,0	21,0	105,0	39,0-53,0	M5x0.8	4,5	1	G6.3	0,7
	8	C5-391.5603-08075	75,0	55,0	37,5	26,0	27,0	21,0	105,0	39,0-49,0	M6x1	4,5	1	G6.3	0,6
	10	C5-391.5603-10075	75,0	55,0	42,5	31,0	32,0	24,0	105,0	34,0-44,0	M8x1	4,5	1	G6.3	0,7
	12	C5-391.5603-12075	75,0	55,0	47,5	34,0	32,0	24,0	105,0	29,0-41,0	M10x1	4,5	1	G6.3	0,7
	14	C5-391.5603-14080	80,0	60,0	47,5	34,0	34,0	27,0	110,0	34,0-46,0	M10x1	4,5	1	G6.3	0,7
	16	C5-391.5603-16080	80,0	60,0	50,5	39,0	34,0	27,0	110,0	31,0-41,0	M12x1	4,5	1	G6.3	0,7
	18	C5-391.5603-18080	80,0	60,0	50,5	39,0	42,0	33,0	110,0	31,0-41,0	M12x1	4,5	1	G6.3	0,9
	20	C5-391.5603-20085	85,0	65,0	52,5	41,0	42,0	33,0	115,0	34,0-44,0	M16x1	4,5	1	G6.3	0,9
	25	C5-391.5603-25090	90,0	70,0	58,5	47,0	53,0	44,0	120,0	33,0-43,0	M16x1	4,5	1	G6.3	1,2
C6															
	6	C6-391.5603-06080	80,0	58,0	37,5	22,0	27,0	21,0	118,0	44,0-58,0	M5x0.8	4,5	1	G6.3	1,0
	8	C6-391.5603-08080	80,0	58,0	37,5	26,0	27,0	21,0	118,0	44,0-54,0	M6x1	4,5	1	G6.3	1,0
	10	C6-391.5603-10080	80,0	58,0	42,5	31,0	32,0	24,0	118,0	39,0-49,0	M8x1	4,5	1	G6.3	1,1
	12	C6-391.5603-12080	80,0	58,0	47,5	34,0	32,0	24,0	118,0	34,0-46,0	M10x1	4,5	1	G6.3	1,1
	14	C6-391.5603-14085	85,0	63,0	47,5	34,0	34,0	27,0	123,0	39,0-51,0	M10x1	4,5	1	G6.3	1,1
	16	C6-391.5603-16085	85,0	63,0	50,5	39,0	34,0	27,0	123,0	36,0-46,0	M12x1	4,5	1	G6.3	1,1
	18	C6-391.5603-18085	85,0	63,0	50,5	39,0	42,0	33,0	123,0	36,0-46,0	M12x1	4,5	1	G6.3	1,3
	20	C6-391.5603-20085	85,0	63,0	52,5	41,0	42,0	33,0	123,0	34,0-44,0	M16x1	4,5	1	G6.3	1,2
	25	C6-391.5603-25090	90,0	68,0	58,5	47,0	53,0	44,0	128,0	33,0-43,0	M16x1	4,5	1	G6.3	1,5
	32	C6-391.5603-32095	95,0	73,0	62,5	51,0	53,0	44,0	133,0	34,0-44,0	M16x1	4,5	1	G6.3	1,4
C8															
	16	C8-391.5603-16090	90,0	60,0	50,5	39,0	34,0	27,0	138,0	41,0-51,0	M12x1	4,5	1	G6.3	2,1
	18	C8-391.5603-18090	90,0	60,0	50,5	39,0	42,0	33,0	138,0	41,0-51,0	M12x1	4,5	1	G6.3	2,2
	20	C8-391.5603-20090	90,0	60,0	52,5	41,0	42,0	33,0	138,0	39,0-49,0	M16x1	4,5	1	G6.3	2,1
	25	C8-391.5603-25090	90,0	60,0	58,5	47,0	53,0	44,0	138,0	33,0-43,0	M16x1	4,5	1	G6.3	2,4
	32	C8-391.5603-32090	90,0	60,0	62,5	51,0	53,0	44,0	138,0	29,0-39,0	M16x1	4,5	1	G6.3	2,3

Dostupnost ověřte prosím v aktuálním ceníku a seznamu produktů na skladě.
Bez otvorů se závitem pro jemné vyvažování.

Náhradní díly

Pro DCBN-DCBX	Dorazový šroub
6	19BDR05165
8	19BDR06165
10	19BDR08165
12-14	19BDR10165
16-18	19BDR12165
20-32	19BDR16165

EPB 5600 – Držáky Shrinkfit, zesílené

Seco-Capto™

- Zesílené provedení s větší přední částí a kuželovým tělesem
- Házení max. 3 µm na 3 x ∅ DCBN-DCBX (přímé házení 3 µm)
- S přívodními kanálky chlazení směřovanými k nástroji (zaslepeno)
- Dodáváno s jedním dorazovým šroubem

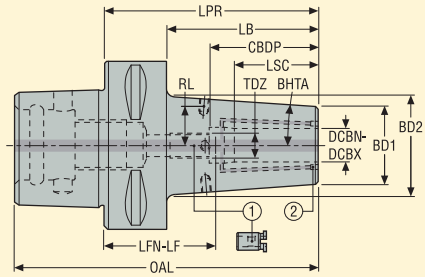

Náhradní díly:
1 = dorazový šroub
2 = těsnící zátky

Strana stroje Seco-Capto™ stopka	Strana obrobku DCBN-DCBX mm	Objednací kód	Rozměry v mm LPR*	LB	CBDP	LSC	BD2	BD1	OAL	LFN-LF	TDZ	RL mm	BHTA°	Otvor RFID	Vyvá-žení	KG
C6																
	12	C6-391.5600-12080	80,0	58,0	47,5	34,0	35,2	27,0	118,0	34,0-46,0	M10x1	13,5	4,5	1	G6.3	1,2
	16	C6-391.5600-16085	85,0	63,0	50,5	39,0	42,1	33,0	123,0	36,0-46,0	M12x1	17,0	4,5	1	G6.3	1,3
	20	C6-391.5600-20085	85,0	63,0	52,5	41,0	53,1	44,0	123,0	34,0-44,0	M16x1	21,5	4,5	1	G6.3	1,6
	25	C6-391.5600-25090	90,0	68,0	58,5	47,0	57,1	48,0	128,0	33,0-43,0	M16x1	25,0	4,5	1	G6.3	1,8
C8																
	16	C8-391.5600-16095	95,0	65,0	50,5	39,0	42,1	33,0	143,0	46,0-56,0	M12x1	17,0	4,5	1	G6.3	2,3
	20	C8-391.5600-20095	95,0	65,0	52,5	41,0	53,1	44,0	143,0	44,0-54,0	M16x1	21,5	4,5	1	G6.3	2,6
	25	C8-391.5600-25100	100,0	70,0	58,5	47,0	57,1	48,0	148,0	43,0-53,0	M16x1	25,0	4,5	1	G6.3	2,8

*** C6-391.5600-25090, C8-391.5600-25100:** Velmi krátké držáky nejsou kompatibilní se standardními spojovacími pouzdry pro chlazení Easyshrink®

Příslušenství

Pro DCBN-DCBX	Vyvažovací šrouby
12	90ZQ01
16	90ZQ01
20-25	90ZQ01

Náhradní díly

Pro DCBN-DCBX	Těsnící zátky	Dorazový šroub
12	90AI03	19BDR10165
16	90AI03	19BDR12165
20-25	90AI04	19BDR16165

Dostupnost ověřte prosím v aktuálním ceníku a seznamu produktů na skladě.

EPB 5600P Safe-Lock™ – Držáky Shrinkfit, zesílené a s ochranným systémem proti vytažení nástroje

Seco-Capto™

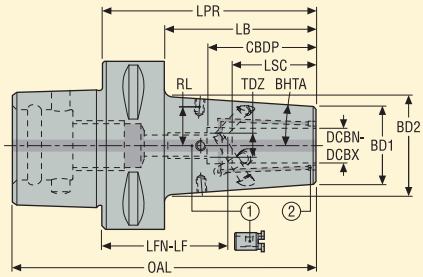

Náhradní díly:
1 = dorazový šroub
2 = těsnící zátky

- S ochranným systémem proti vytažení nástroje Safe-Lock™
- Zesílené provedení držáků EPB 5600
- Házení max. 3 µm na 3 x ∅ DCBN-DCBX (přímé házení 3 µm)
- S přívodními kanálky chlazení směřovanými k nástroji (zaslepeno)
- Dodáváno s jedním dorazovým šroubem již namontovaným v držáku

Strana stroje Seco-Capto™ stopka	Strana obrobku DCBN-DCBX mm	Objednací kód	Rozměry v mm LPR*	LB	CBDP	LSC	BD2	BD1	OAL	LFN-LF	TDZ	RL mm	BHTA°	Otvor RFID	Vyvá-žení	KG
C6																
	12	C6-391.5600-12080P	80,0	55,0	47,5	34,0	35,6	27,0	118,0	34,0-42,5	M10x1	13,5	4,5	1	G6.3	1,2
	16	C6-391.5600-16085P	85,0	60,0	50,5	39,0	42,4	33,0	123,0	36,0-44,0	M12x1	17,0	4,5	1	G6.3	1,3
	20	C6-391.5600-20085P	85,0	60,0	52,5	41,0	53,4	44,0	123,0	34,0-42,0	M16x1	21,5	4,5	1	G6.3	1,6
	25	C6-391.5600-25090P	90,0	65,0	58,5	47,0	58,2	48,0	128,0	33,0-41,0	M16x1	25,0	4,5	1	G6.3	1,8
C8																
	16	C8-391.5600-16095P	95,0	62,0	50,5	39,0	42,7	33,0	143,0	46,0-54,0	M12x1	17,0	4,5	1	G6.3	2,3
	20	C8-391.5600-20095P	95,0	62,0	52,5	41,0	53,7	44,0	143,0	44,0-52,0	M16x1	21,5	4,5	1	G6.3	2,6
	25	C8-391.5600-25100P	100,0	67,0	58,5	47,0	58,5	48,0	148,0	43,0-51,0	M16x1	25,0	4,5	1	G6.3	2,8

Příslušenství

Pro DCBN-DCBX	Vyvažovací šrouby
12	90ZQ01
16	90ZQ01
20	90ZQ01
25	90ZQ01

Náhradní díly

Pro DCBN-DCBX	Těsnící zátky	Dorazový šroub
12	90AI03	–
16	90AI03	–
20	90AI04	19BDR16165
25	90AI04	19BDR16165

Dostupnost ověřte prosím v aktuálním ceníku a seznamu produktů na skladě.
(-) Pro ∅ 12 a 16 mm – dorazové šrouby nemohou být vyjímány/nahrazovány uživatelem, pošlete prosím požadavek na opravu.

EPB 5834 – Hydraulická sklíčidla

Seco-Capto™

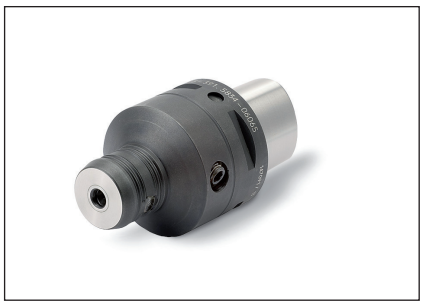

- Házení max. 3 µm na 3 x ∅ DCBN-DCBX

Provedení 1

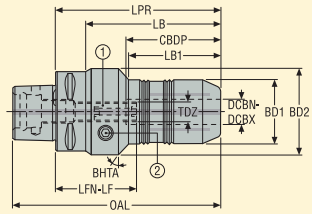

Provedení 2

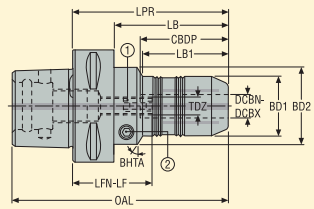

Náhradní díly:
1 = dorazový šroub
2 = tlakový šroub

Strana stroje Seco-Capto™ stopka	Strana obrobku DCBN-DCBX mm	Objednací kód	Rozměry v mm LPR	LB	CBDP	LB1	BD2	BD1	OAL	LFN-LF	TDZ	Prove-dení	BHTA°	Otvor RFID	Vyvá-žení	KG
C4																
	12	C4-391.5834-12085	85,0	65,0	47,0	40,0	50,0	32,0	109,0	48,0-38,0	M10	1	30,0	0	G6.3	0,8
C5																
	6	C5-391.5834-06065	65,0	42,0	38,0	23,0	50,0	26,0	95,0	37,0-27,0	M5	2	30,0	1	G6.3	0,8
	8	C5-391.5834-08065	65,0	42,0	38,0	24,0	50,0	28,0	95,0	37,0-27,0	M5	2	30,0	1	G6.3	0,9
	10	C5-391.5834-10075	75,0	52,0	42,0	34,0	50,0	30,0	105,0	43,0-33,0	M8	2	30,0	1	G6.3	0,8
	12	C5-391.5834-12080	80,0	57,0	47,0	40,0	50,0	32,0	110,0	43,0-33,0	M10	2	30,0	1	G6.3	0,9
	14	C5-391.5834-14080	80,0	57,0	47,0	40,0	50,0	34,0	110,0	43,0-33,0	M10	2	30,0	1	G6.3	0,9
	16	C5-391.5834-16085	85,0	62,0	50,0	46,0	50,0	38,0	115,0	45,0-35,0	M10	2	30,0	1	G6.3	1,0
	20	C5-391.5834-20085	85,0	62,0	52,0	47,0	50,0	42,0	115,0	43,0-33,0	M10	2	30,0	1	G6.3	1,0
	25	C5-391.5834-25095	95,0	62,0	58,0	–	58,0	58,0	125,0	47,0-37,0	M10	1	–	1	G6.3	1,6
C6																
	6	C6-391.5834-06065	65,0	40,0	38,0	40,0	50,0	26,0	103,0	37,0-27,0	M5	2	30,0	1	G6.3	1,1
	8	C6-391.5834-08065	65,0	40,0	38,0	24,0	50,0	28,0	103,0	37,0-27,0	M5	2	30,0	1	G6.3	1,1
	10	C6-391.5834-10075	75,0	50,0	42,0	34,0	50,0	30,0	113,0	43,0-33,0	M8	2	30,0	1	G6.3	1,2
	12	C6-391.5834-12080	80,0	55,0	47,0	40,0	50,0	32,0	118,0	43,0-33,0	M10	2	30,0	1	G6.3	1,2
	16	C6-391.5834-16085	85,0	60,0	50,0	46,0	50,0	38,0	123,0	45,0-35,0	M10	2	30,0	1	G6.3	1,3
	20	C6-391.5834-20085	85,0	60,0	52,0	47,0	50,0	42,0	123,0	43,0-33,0	M10	2	30,0	1	G6.3	1,3
	25	C6-391.5834-25095	95,0	70,0	58,0	70,0	58,0	58,0	133,0	47,0-37,0	M10	2	–	1	G6.3	0,6
	32	C6-391.5834-32100	100,0	75,0	63,0	–	64,0	64,0	138,0	47,0-37,0	M10	1	–	1	G6.3	2,2
C8																
	20	C8-391.5834-20095	95,0	62,0	52,0	52,0	50,0	42,0	143,0	53,0-43,0	M10	2	30,0	1	G6.3	2,4

Redukční pouzdra a kontrolní trny viz str. 319-320

Příslušenství

Pro DCBN-DCBX	Zajišťovací klíč
	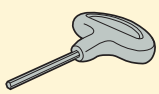
12	H04-4
6-8	H04-4
10	H04-4
14-32	H04-4

Náhradní díly

Pro DCBN-DCBX	Tlakový šroub	Dorazový šroub
		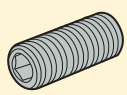
12	950AF0810008	19LS1016A
6-8	950AF0810008	19LS0512A
10	950AF0810008	19LS0816A
14-32	950AF1010010	19LS1016A

Dostupnost ověřte prosím v aktuálním ceníku a seznamu produktů na skladě.

EPB 5831 – Hydraulická sklíčidla, štíhlá

Seco-Capto™

- Házení max. 5 µm na 3 x ∅ DCBN-DCBX

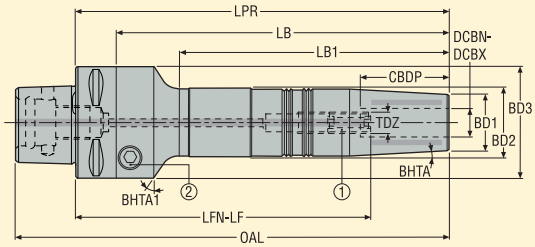

Náhradní díly:
1 = dorazový šroub
2 = tlakový šroub

Strana stroje Seco-Capto™ stopka	Strana obrobku DCBN-DCBX mm	Objednací kód	Rozměry v mm LPR	LB	LB1	CBDP	BD3	BD2	BD1	OAL	LFN-LF	TDZ	BHTA°	BHTA1°	Otvor RFID	Vyvážení	KG
C5	8	C5-391.5831-08150	150,0	127,0	97,3	37,0	50,0	28,0	23,0	180,0	123,0-113,0	M6	3,0	30,0	1	G6.3	1,20
	8	C5-391.5831-08200	200,0	177,0	147,3	37,0	50,0	28,5	23,0	230,0	173,0-163,0	M6	3,0	30,0	1	G6.3	1,50
	10	C5-391.5831-10150	150,0	127,0	97,3	42,0	50,0	30,0	25,0	180,0	118,0-108,0	M8	3,0	30,0	1	G6.3	1,30
	10	C5-391.5831-10200	200,0	177,0	147,3	42,0	50,0	30,5	25,0	230,0	168,0-158,0	M8	3,0	30,0	1	G6.3	1,60
	12	C5-391.5831-12150	150,0	127,0	97,3	47,0	50,0	32,0	27,0	180,0	113,0-103,0	M10	3,0	30,0	1	G6.3	1,40
	12	C5-391.5831-12200	200,0	177,0	147,3	47,0	50,0	32,5	27,0	230,0	163,0-153,0	M10	3,0	30,0	1	G6.3	1,70

Redukční pouzdra a kontrolní trny viz str. 319-320

Příslušenství

Pro DCBN-DCBX	Zajišťovací klíč
	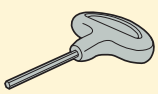
8	H04-4
10	H04-4
12	H04-4

Náhradní díly

Pro DCBN-DCBX	Tlakový šroub	Dorazový šroub
		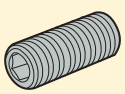
8	950AF1010010	19LS0620A
10	950AF1010010	19LS0820A
12	950AF1010010	19LS1020A

Dostupnost ověřte prosím v aktuálním ceníku a seznamu produktů na skladě.

EPB 5835 – Hydraulická sklíčidla, zesílené provedení

Seco-Capto™

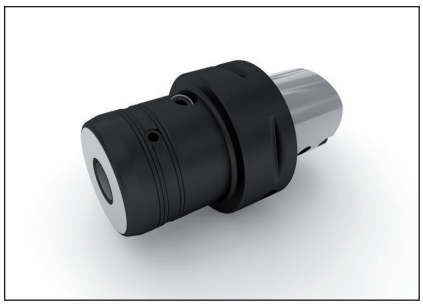

- Házení max. 4 µm na 3 x ∅ DCBN-DCBX

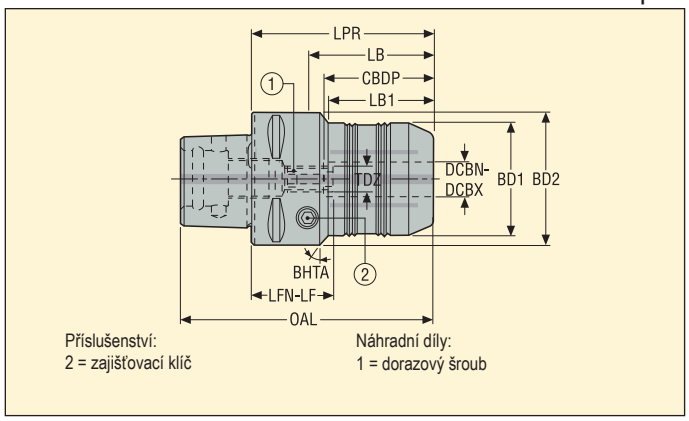

Strana stroje Seco-Capto™ stopka	Strana obrobku DCBN-DCBX mm	Objednací kód	Rozměry v mm LPR	LB	CBDP	LB1	BD2	BD1	OAL	LFN-LF	TDZ	BHTA°	Otvor RFID	Vyvá-žení	KG
C6															
	12	C6-391.5835-12075	75,0	38,5	47,0	38,5	63,0	48,0	113,0	28,0-38,0	M10	30,0	1	PB	1,53
	16	C6-391.5835-16080	80,0	55,0	50,0	35,0	61,5	55,0	118,0	30,0-40,0	M10	30,0	1	PB	1,80
	20	C6-391.5835-20080	80,0	55,0	52,0	–	63,0	62,5	118,0	28,0-38,0	M10	–	1	PB	1,96
C8															
	20	C8-391.5835-20090	90,0	57,0	52,0	57,0	80,0	62,5	138,0	38,0-48,0	M10	0,0	1	PB	3,00
	25	C8-391.5835-25090	90,0	57,0	58,0	58,0	80,0	71,0	138,0	32,0-42,0	M10	0,0	1	PB	3,30
	32	C8-391.5835-32090	90,0	57,0	63,0	–	80,0	79,5	138,0	27,0-37,0	M10	–	1	PB	3,57

Redukční pouzdra a kontrolní trny viz str. 319-320

Příslušenství

Pro DCBN-DCBX	Zajišťovací klíč
12-32	03HXL06

Náhradní díly

Pro DCBN-DCBX	Dorazový šroub
	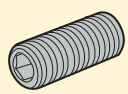
12-32	19LS1016A

Dostupnost ověřte prosím v aktuálním ceníku a seznamu produktů na skladě.

EPB PMC – Sklíčidla pro výkonné frézování

Seco-Capto™

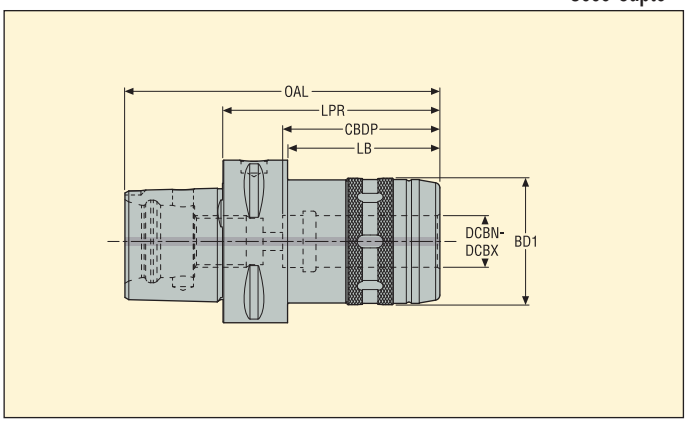

- Házení max. 5 µm na 3 x ∅ DCBN-DCBX (10 µm s redukčním pouzdrem)
- Pouze jmenovitý průměr upnutí (bez upínacího rozsahu): maximální tolerance stopky je h6

Strana stroje Kužel	Strana obrobku DCBN-DCBX mm	Objednací kód	Rozměry v mm LPR	LB	CBDP	BD1	OAL	Otvor RFID	Vyvá-žení	KG
C6										
	20	C6-PMC20-080	80,0	58,0	60,0	49,0	118,0	1	PB	1,40
	32	C6-PMC32-100	100,0	–	80,0	67,0	138,0	1	PB	2,20
C8										
	20	C8-PMC20-080	80,0	50,0	60,0	49,0	128,0	1	PB	3,80
	32	C8-PMC32-100	100,0	70,0	80,0	67,0	148,0	1	PB	4,50

Redukční pouzdra viz str. 321. Dorazové šrouby pro vnitřní chlazení viz str. 322, 327.

Příslušenství

Pro DCBN-DCBX	Klíč upínací matice 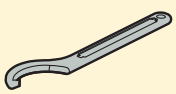
20	03BPMC20
32	03BPMC32

Náhradní díly

Pro DCBN-DCBX	Háček pro vytažení pouzdra 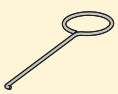
20	03EXTPMC
32	03EXTPMC

Dostupnost ověřte prosím v aktuálním ceníku a seznamu produktů na skladě.

EPB 5672 – Vysoce přesná kleštinová sklíčidla

Seco-Capto™

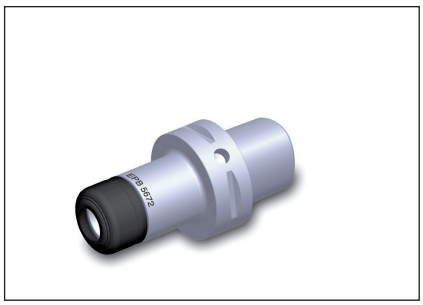

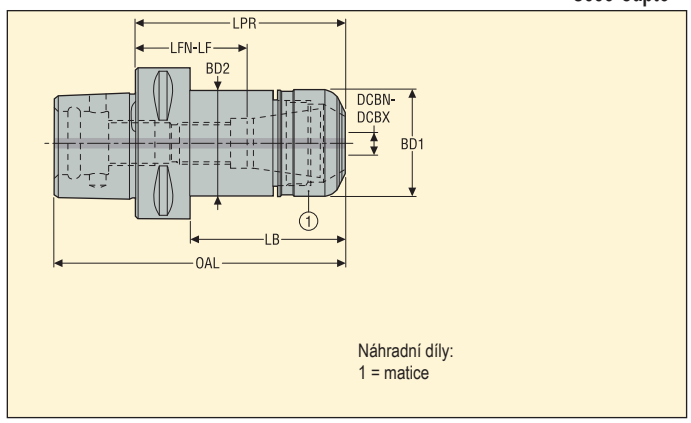

- Házení max. 3 µm na 3 x ∅ DCBN-DCBX

Strana stroje Seco-Capto™ stopka	Strana obrobku Kapacita DCBN-DCBX mm	Objednací kód	Velikost kleštiny a sklíčidla	Rozměry v mm LPR	BD1	BD2	OAL	LB	LFN-LF*	**	Otvor RFID	Vyvá-žení	KG
C3													
	0,5-10,0	C3-391.5672-16045R	HP 16R	45,0	24,0	24,0	64,0	30,0	14,0-15,0	**	0	G6.3	0,18
	0,5-10,0	C3-391.5672-16060	HP 16	60,0	30,0	30,0	79,0	45,0	29,0-30,0		0	G6.3	0,3
C4													
	0,5-10,0	C4-391.5672-16045R	HP 16R	45,0	24,0	24,0	69,0	25,0	14,0-15,0	**	0	G6.3	0,31
C5													
	0,5-10,0	C5-391.5672-16065	HP 16	65,0	30,0	30,0	95,0	45,0	34,0-35,0		1	G6.3	0,64
	1,0-16,0	C5-391.5672-25085	HP 25	85,0	40,0	40,0	115,0	65,0	29,0-47,0		1	G6.3	0,88
C6													
	0,5-10,0	C6-391.5672-16075	HP 16	75,0	30,0	30,0	113,0	53,0	44,0-45,0		1	G6.3	1,03
	1,0-16,0	C6-391.5672-25090	HP 25	90,0	40,0	40,0	128,0	68,0	34,0-52,0		1	G6.3	1,25
C8													
	1,0-16,0	C8-391.5672-25100	HP 25	100,0	40,0	40,0	148,0	70,0	44,0-62,0		1	G6.3	2,28
	2,0-20,0	C8-391.5672-32100	HP 32	100,0	50,0	50,0	148,0	70,0	44,0-48,0		1	G6.3	2,52

Kleštiny ER HP typ 5672 viz str. 328-332. Pro velikost sklíčidla **HP 16R** použijte velikost kleštiny ER HP 16..
* **LFN-LF** je rozsah nastavení dorazového šroubu, či celkový rozsah nastavení u sklíčidel bez závitu pro dorazový šroub. ** Sklíčidlo bez závitu pro dorazový šroub.

Příslušenství***

Pro velikost	Objímka	Klíč upínací matice	Dorazový šroub	Momentový klíč
HP 16	03ER030	03BR030	19B58711	03DYD010100
HP 16R	03ER024	03BR024	–	03DYD010100
HP 25	03ER040	03BR040	19B58718	03DYD020200
HP 32	03ER050	03BR050	19B58722	03DYD020200

Náhradní díly

Pro velikost	Matice
HP 16	08B567216
HP 16R	08B567216R
HP 25	08B567225
HP 32	08B567232

Dostupnost ověřte prosím v aktuálním ceníku a seznamu produktů na skladě.
*** Při použití dorazového šroubu může kontakt kuželové části šroubu se stopkou nástroje zvýšit házení nástroje. Doporučené utahovací momenty viz str. 44.

EPB 5675 – Kleštinová sklíčidla ER – ISO 15488

Seco-Capto™

- Házení max. 10 µm na 3 x ∅ DCBN-DCBX

Provedení 1

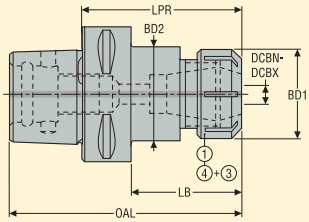

Provedení 2

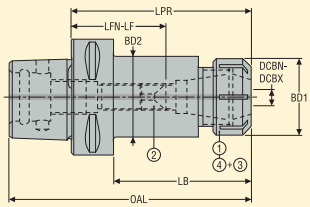

Příslušenství:
3 = těsnící kroužek*
4 = těsnící matice

Náhradní díly:
1 = matice
2 = dorazový šroub

Strana stroje Seco-Capto™ stopka	Strana obrobku Velikost	Kapacita DCBN-DCBX mm	Objednací kód	Rozměry v mm LPR	BD1	BD2	OAL	LB	LFN-LF	Provedení	Otvor RFID	Vyvážení	KG
C3													
	ER 16	0,5-10,0	C3-391.5675-16045	45,0	32,0	32,0	64,0	27,0	–	1	0	G6.3	0,2
C4													
	ER 25	1,0-16,0	C4-391.5675-25052	52,0	42,0	42,0	76,0	29,0	–	1	0	G6.3	0,4
	ER 32	2,0-20,0	C4-391.5675-32054	54,0	50,0	50,0	78,0	–	–	1	0	G6.3	0,4
C5													
	ER 25	1,0-16,0	C5-391.5675-25055	55,0	42,0	42,0	85,0	32,0	–	1	1	G6.3	0,6
	ER 25	1,0-16,0	C5-391.5675-25100	100,0	42,0	42,0	130,0	77,0	31,0-62,0	2	1	G6.3	1,0
	ER 32	2,0-20,0	C5-391.5675-32057	57,0	50,0	50,0	87,0	32,0	–	1	1	G6.3	0,7
C6													
	ER 16	0,5-10,0	C6-391.5675-16100	100,0	32,0	32,0	138,0	75,0	52,0-68,0	2	1	G6.3	1,2
	ER 25	1,0-16,0	C6-391.5675-25060	60,0	42,0	42,0	98,0	35,0	–	1	1	G6.3	1,0
	ER 25	1,0-16,0	C6-391.5675-25100	100,0	42,0	42,0	138,0	75,0	31,0-62,0	2	1	G6.3	1,4
	ER 25	1,0-16,0	C6-391.5675-25130	130,0	42,0	42,0	168,0	105,0	61,0-92,0	2	1	G6.3	1,7
	ER 25	1,0-16,0	C6-391.5675-25160	160,0	42,0	42,0	198,0	135,0	91,0-122,0	2	1	G6.3	2,0
	ER 32	2,0-20,0	C6-391.5675-32060	60,0	50,0	50,0	98,0	35,0	–	1	1	G6.3	1,0
	ER 32	2,0-20,0	C6-391.5675-32100	100,0	50,0	50,0	138,0	78,0	32,0-60,0	2	1	G6.3	1,6
	ER 32	2,0-20,0	C6-391.5675-32130	130,0	50,0	50,0	168,0	108,0	62,0-90,0	2	1	G6.3	2,0
	ER 40	3,0-26,0	C6-391.5675-40065	65,0	63,0	63,0	103,0	45,0	–	1	1	G6.3	1,2
C8													
	ER 32	2,0-20,0	C8-391.5675-32070	70,0	50,0	50,0	118,0	37,0	23,0-30,0	2	1	G6.3	2,1
	ER 32	2,0-20,0	C8-391.5675-32160	160,0	50,0	50,0	208,0	130,0	92,0-120,0	2	1	G6.3	3,3
	ER 40	3,0-26,0	C8-391.5675-40070	70,0	63,0	63,0	118,0	37,0	23,0-30,0	2	1	G6.3	2,1

Nástavce a kleštiny ER viz str. 236, 333-334

Příslušenství*

Pro velikost	Těsnící matice	Objímka	Klíč upínací matice	Klíč upínací matice 1	Momentový klíč
		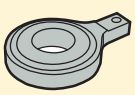	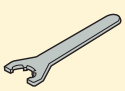	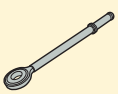	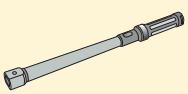
ER 16	08B587516IC	03ER032	03B587516	03BR032	03DYD010100
ER 25	08B587525IC	03ER042	03B587525	03BR042	03DYD020200
ER 32	08B587532IC	03ER050	03B587532	03BR050	03DYD020200
ER 40	08B587540IC	03ER063	03B587540	03BR063	03DYD020200

Náhradní díly

Matice	Dorazový šroub
08B587516X	19B58711
08B587525X	19B58718
08B587532X	19B58722
08B587540X	19B58730

Dostupnost ověřte prosím v aktuálním ceníku a seznamu produktů na skladě.

* Těsnicí kroužky ER viz str. 339

EPB 5867 – Sklíčidlo na závitníky pro synchronizované závitování, s mikrokompenzací

Seco-Capto™

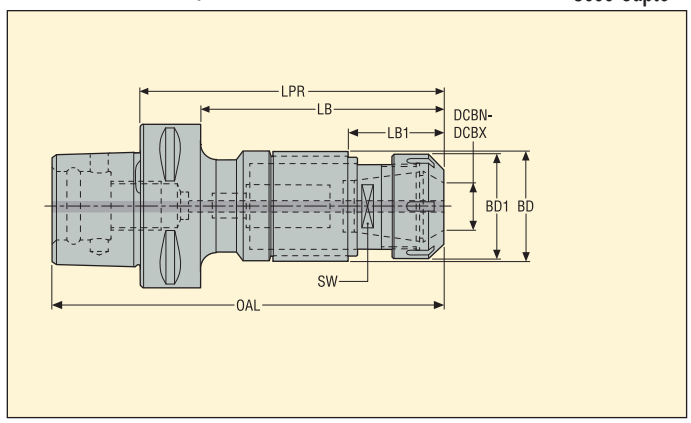

- Vnitřní axiální mikropohyb ± 0,5 mm eliminuje namáhání a porušení závitníku
- Závitník je upnut pomocí závitníkových kleštinových upínacích pouzder ER s vnitřním čtyřhranem
- Max. tlak chladicí kapaliny je 80 barů

Strana stroje Seco-Capto™ stopka	Strana obrobku Velikost	Rozsah velikosti závitu	Objednací kód	Rozměry v mm LPR	LB2	LB1	BD	BD1	OAL	SW	*	Otvor RFID	Vyvá-žení	KG
C4														
	ER 11	M2-M5	C4-391.5867-11080	80,0	60,0	24,1	23,5	18,7	104,0	12,7		0	PB	0,4
	ER 20	M4-M12	C4-391.5867-20102	102,2	82,0	40,3	35,0	33,7	126,2	22,0		0	PB	0,7
	ER 25	M8-M20	C4-391.5867-25122	121,6	101,6	42,1	44,0	42,0	145,6	28,0		0	PB	1,1
C5														
	ER 20	M4-M12	C5-391.5867-20103	102,7	82,7	40,3	35,0	33,7	132,7	22,0		1	PB	0,9
	ER 25	M8-M20	C5-391.5867-25122	122,1	102,1	42,1	44,0	42,0	152,1	28,0		1	PB	1,3
	ER 40	M16-M33	C5-391.5867-40154	154,0	134,0	52,0	62,0	62,7	184,0	39,7		1	PB	2,8
C6														
	ER 20	M4-M12	C6-391.5867-20105	104,7	82,7	40,3	35,0	33,7	142,7	22,0		1	PB	1,2
	ER 25	M8-M20	C6-391.5867-25124	124,1	102,1	42,1	44,0	42,0	162,1	28,0		1	PB	1,6
	ER 40	M16-M33	C6-391.5867-40154	153,5	131,5	52,0	62,0	62,7	191,5	39,7		1	PB	2,9
	ER 50	M20-M48	C6-391.5867-50210	210,0	136,5	78,5	86,0	78,0	248,0	56,2	*	0	-	5,9
C8														
	ER 20	M4-M12	C8-391.5867-20112	111,7	81,7	40,3	35,0	33,7	159,7	22,0		1	PB	2,2
	ER 25	M8-M20	C8-391.5867-25131	131,1	101,1	42,1	44,0	42,0	179,1	28,0		1	PB	2,6
	ER 40	M16-M33	C8-391.5867-40161	160,5	130,5	52,0	62,0	62,7	208,5	39,6		1	PB	3,9

* ER 50 označení **C6-391.5867-50210** je k dispozici se čtyřhranem o velikosti 29 mm (KWW), který je na spodní části pouzdra kleštiny.
Kleštiny ER s vnitřním čtyřhranem viz str. 335-336

Příslušenství

Pro velikost	Opěrný klíč tělesa 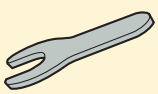	Objímka 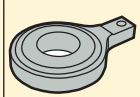	Klíč upínací matice 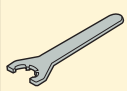	Klíč upínací matice 1	Momentový klíč 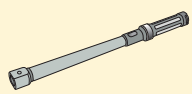
ER 11	5680092-03	–	03B587511UM	–	–
ER 20	5680092-04	–	03B587520UM	–	–
ER 25	5680092-05	03ER042	03B587525	03BR042	03DYD020200
ER 40	5680092-06	03ER063	03B587540	03BR063	03DYD020200
ER 50	5680092-07	–	03B587550	–	–

Náhradní díly

Pro velikost	Matice
ER 11	5533050-07
ER 20	5533051-02
ER 25	5533051-03
ER 40	5533051-05
ER 50	5533051-14

Dostupnost ověřte prosím v aktuálním ceníku a seznamu produktů na skladě.
Těsnicí kroužky EPB 5867 viz str. 339

EPB K820-K821 – Antivibrační držáky Steadyline® Combimaster

Seco-Capto™

Provedení 1 (K820)

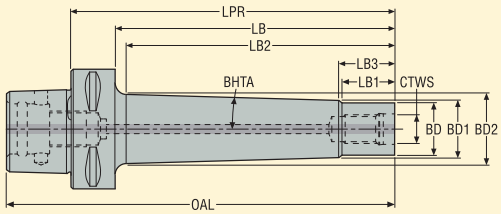

Provedení 2 (K821)

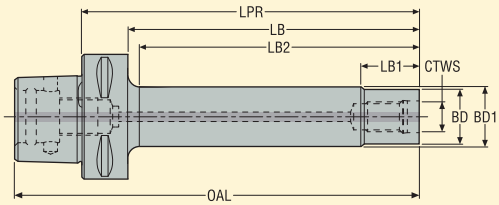

- S dynamickým tlumením, pro přímé použití
- S vnitřním chlazením

Strana stroje Seco-Capto™ stopka	Strana obrobku Combimaster CTWS	Objednací kód	Rozměry v mm LPR	LB	LB2	LB1	BD	BD2	BD1	OAL	BHTA°	Prove-dení	Max. ot/min	Otvor RFID	Vyvá-žení	KG
C6																
	M12	C6-391.K820-12185	185,0	160,0	155,2	20,0	23,0	42,1	30,0	223,0	2,8	1	10000	1	PB	2,10
	M16	C6-391.K820-16185	185,0	160,0	155,2	20,0	30,0	49,6	37,0	223,0	2,8	1	10000	1	PB	2,80
	M16	C6-391.K820-16235	235,0	210,0	205,2	20,0	30,0	54,4	37,0	273,0	2,8	1	8000	1	PB	3,60
	M16	C6-391.K821-16160	160,0	135,0	130,0	22,0	30,0	30,5	30,5	198,0	–	2	10000	1	PB	0,70
	M20	C6-391.K820-20185	185,0	160,0	158,1	24,7	36,5	57,4	45,0	223,0	2,7	1	10000	1	PB	3,60
	M20	C6-391.K820-20235	235,0	210,0	209,6	24,7	36,5	62,4	45,0	273,0	2,7	1	8000	1	PB	4,60

Dostupnost ověřte prosím v aktuálním ceníku a seznamu produktů na skladě.

EPB 5820 – Držáky - Seco-Capto™ na Combimaster

Seco-Capto™

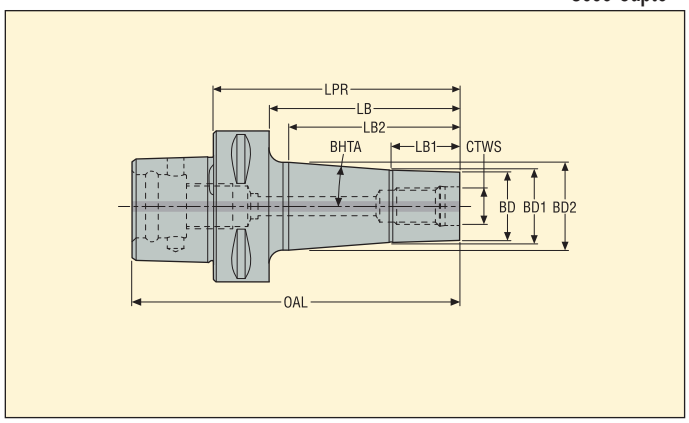

Strana stroje Kužel Seco-Capto™	Strana obrobku Combimaster CTWS	Objednací kód	Rozměry v mm LPR	LB	LB2	LB1	BD	BD2	BD1	OAL	BHTA°	Otvor RFID	Vyvá-žení	KG
C4														
	M8	C4-391.5820-08030	30,0	7,0	5,0	5,0	13,5	15,7	15,7	54,0	–	0	G6.3	0,26
	M10	C4-391.5820-10035	35,0	12,0	10,0	5,0	18,5	22,0	19,7	59,0	13,0	0	G6.3	0,28
	M12	C4-391.5820-12040	40,0	17,0	15,0	10,0	23,0	28,0	24,7	64,0	18,3	0	G6.3	0,33
	M16	C4-391.5820-16045	45,0	22,0	21,0	10,0	30,0	35,5	31,7	69,0	10,8	0	G6.3	0,38
C5														
	M8	C5-391.5820-08050	50,0	27,0	25,0	10,0	13,5	18,5	15,7	80,0	5,3	1	G6.3	0,47
	M10	C5-391.5820-10050	50,0	27,0	25,0	10,0	18,5	23,0	19,7	80,0	6,3	1	G6.3	0,52
	M12	C5-391.5820-12050	50,0	27,0	25,0	10,0	23,0	28,5	24,7	80,0	7,2	1	G6.3	0,56
	M16	C5-391.5820-16075	75,0	52,0	50,0	20,0	30,0	37,0	31,7	105,0	5,0	1	G6.3	0,75
	M20	C5-391.5820-20075	75,0	52,0	50,0	20,0	36,5	43,0	37,5	105,0	5,3	1	G6.3	0,90
C6														
	M8	C6-391.5820-08075	75,0	50,0	45,0	15,0	13,5	20,0	15,7	113,0	4,1	1	G6.3	0,89
	M10	C6-391.5820-10075	75,0	50,0	45,0	15,0	18,5	24,0	19,7	113,0	4,1	1	G6.3	0,93
	M12	C6-391.5820-12050	50,0	25,0	20,0	10,0	23,0	28,0	24,7	88,0	9,4	1	G6.3	0,85
	M12	C6-391.5820-12075	75,0	50,0	45,0	20,0	23,0	29,5	24,7	113,0	5,5	1	G6.3	0,99
	M16	C6-391.5820-16050	50,0	25,0	20,0	10,0	30,0	35,5	31,7	88,0	10,8	1	G6.3	0,90
	M16	C6-391.5820-16075	75,0	50,0	45,0	20,0	30,0	37,0	31,7	113,0	6,1	1	G6.3	1,09
	M20	C6-391.5820-20075	75,0	50,0	45,0	20,0	36,5	42,5	37,5	113,0	5,8	1	G6.3	1,20
C8														
	M12	C8-391.5820-12085	85,0	52,0	50,0	20,0	23,0	35,0	24,7	133,0	9,7	1	G6.3	2,04
	M16	C8-391.5820-16085	85,0	52,0	50,0	20,0	30,0	42,5	31,7	133,0	10,2	1	G6.3	2,16

Dostupnost ověřte prosím v aktuálním ceníku a seznamu produktů na skladě.

EPB 401 – Adaptéry Graflex®

Seco-Capto™

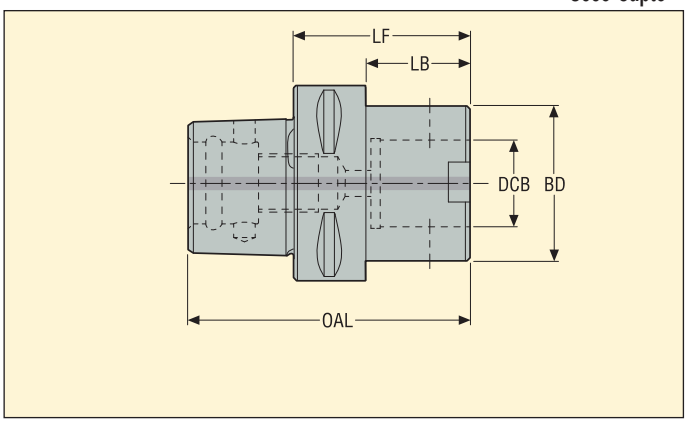

Strana stroje Seco-Capto™ stopka	Strana obrobku Graflex Velikost	DCB mm	Objednací kód	Rozměry v mm LF	LB	BD	OAL	Otvor RFID	Vyvá-žení	KG
C3										
	G0	8	C3-391.0401-08025	25,0	7,0	16,0	44,0	0	G6.3	0,14
	G1	11	C3-391.0401-11025	25,0	7,0	20,0	44,0	0	G6.3	0,14
	G2	14	C3-391.0401-14025	25,0	7,0	25,0	44,0	0	G6.3	0,15
	G3	18	C3-391.0401-18030	30,0	0,0	32,0	49,0	0	G6.3	0,16
C4										
	G3	18	C4-391.0401-18035	35,0	12,0	32,0	59,0	0	G6.3	0,31
	G4	22	C4-391.0401-22035	35,0	0,0	40,0	59,0	0	G6.3	0,31
C5										
	G2	14	C5-391.0401-14030	30,0	7,0	25,0	60,0	1	G6.3	0,47
	G3	18	C5-391.0401-18035	35,0	12,0	32,0	65,0	1	G6.3	0,47
	G4	22	C5-391.0401-22035	35,0	12,0	40,0	65,0	1	G6.3	0,51
	G5	28	C5-391.0401-28045	45,0	22,0	50,0	75,0	1	PB	0,64
C6										
	G3	18	C6-391.0401-18035	35,0	10,0	32,0	73,0	1	G6.3	0,84
	G4	22	C6-391.0401-22040	40,0	15,0	40,0	78,0	1	G6.3	0,89
	G5	28	C6-391.0401-28050	50,0	25,0	50,0	88,0	1	PB	1,04
	G6	36	C6-391.0401-36055	55,0	0,0	63,0	93,0	1	PB	1,19
C8										
	G5	28	C8-391.0401-28050	50,0	17,0	50,0	98,0	1	PB	1,92
	G6	36	C8-391.0401-36055	55,0	22,0	63,0	103,0	1	PB	2,02
	G7	46	C8-391.0401-46065	65,0	35,0	90,0	113,0	1	PB	2,71

Příslušenství

Pro velikost	Zajišťovací klíč
G0	03H02
G1	03H02
G2	03H025
G3	03H03
G4	03H04
G5	03H05
G6	03H06
G7	03H10

Náhradní díly

Pro velikost	Montážní šroub 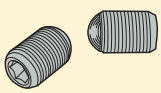
G0	90F0
G1	90F1
G2	90F2
G3	90F3
G4	90F4
G5	90F5
G6	90F6
G7	90F7

Dostupnost ověřte prosím v aktuálním ceníku a seznamu produktů na skladě.

EPB GL – držáky Steadyline® GL, průměry těles 25, 32, 40 a 50 mm

Seco-Capto™

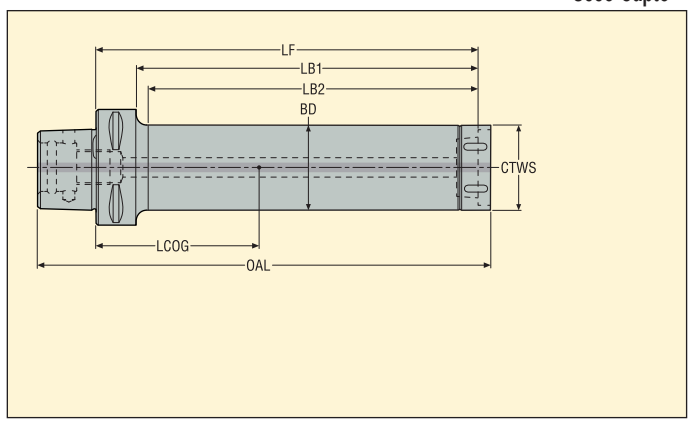

- S dynamickým tlumením, pro přímé použití
- S vnitřním chlazením
- Hlavy GL pro soustružení a vyvrtávání viz katalogy MN Soustružení a MN Obrábění otvorů

Strana stroje Stopka Seco-Capto™	Strana obrobku Připojení GL CTWS	Objednací kód	Rozměry v mm LF	LB1	LB2	BD	OAL	LCOG	Max. ot/min*	Otvor RFID	Vyvá-žení	KG
C4												
	GL25	C4-D25-130-GL25	130,0	110,0	107,0	25,0	158,5	51,8	10000	0	PB	0,80
	GL25	C4-D25-180-GL25	180,0	160,0	157,0	25,0	208,5	77,2	8000	0	PB	1,00
	GL32	C4-D32-160-GL32	160,0	140,0	137,0	32,0	189,4	74,7	10000	0	PB	1,20
	GL32	C4-D32-224-GL32	224,0	204,0	201,0	32,0	253,4	109,2	8000	0	PB	1,70
C5												
	GL25	C5-D25-130-GL25	130,0	110,0	107,0	25,0	164,5	41,8	10000	1	PB	0,90
	GL25	C5-D25-180-GL25	180,0	160,0	157,0	25,0	214,5	65,1	8000	1	PB	1,10
	GL25	C5-D25-230-GL25	230,0	210,0	207,0	25,0	264,5	89,8	6000	1	PB	1,30
	GL32	C5-D32-160-GL32	160,0	140,0	136,0	32,0	195,4	65,2	10000	1	PB	1,40
	GL32	C5-D32-224-GL32	224,0	204,0	200,0	32,0	259,4	98,5	8000	1	PB	1,80
	GL32	C5-D32-288-GL32	288,0	268,0	264,0	32,0	323,4	133,6	6000	1	PB	2,20
	GL40	C5-D40-208-GL40	208,0	188,0	184,0	40,0	244,4	98,3	8000	1	PB	2,50
	GL40	C5-D40-288-GL40	288,0	268,0	264,0	40,0	324,4	140,9	6000	1	PB	3,30
	GL40	C5-D40-368-GL40	368,0	348,0	344,0	40,0	404,4	187,4	5000	1	PB	4,30

* Max. ot/min pouze při rotačním vyvrtávání.

Příslušenství

Pro	Vyměnitelný třmen momentového klíče	Momentový klíč
	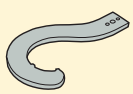	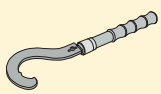
GL25	–	–
GL32	SL00-32	SL00-32.250
GL40	SL00-40	SL00-40.350

Náhradní díly

Pro	Zajišťovací klíč
	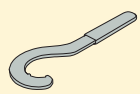
GL25	SL25
GL32	SL32
GL40	SL40

Dostupnost ověřte prosím v aktuálním ceníku a seznamu produktů na skladě.

EPB GL – držáky Steadyline® GL, průměry těles 25, 32, 40 a 50 mm

Seco-Capto™

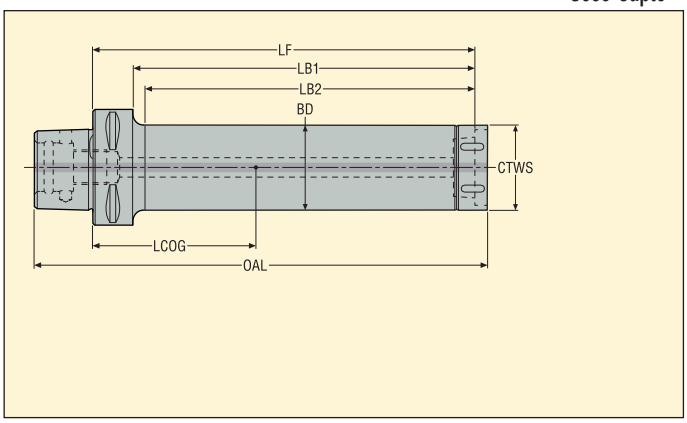

- S dynamickým tlumením, pro přímé použití
- S vnitřním chlazením
- Hlavy GL pro soustružení a vyvrtávání viz katalogy MN Soustružení a MN Obrábění otvorů

Strana stroje Stopka Seco-Capto™	Strana obrobku Připojení GL CTWS	Objednací kód	Rozměry v mm LF	LB1	LB2	BD	OAL	LCOG	Max. ot/min*	Otvor RFID	Vyvá-žení	KG
C6												
	GL25	**C6-D25-130-GL25**	130,0	105,0	102,0	25,0	172,5	30,4	10000	1	PB	1,30
	GL25	**C6-D25-180-GL25**	180,0	155,0	152,0	25,0	222,5	49,3	8000	1	PB	1,50
	GL25	**C6-D25-230-GL25**	230,0	205,0	202,0	25,0	272,5	70,2	6000	1	PB	1,70
	GL32	**C6-D32-160-GL32**	160,0	135,0	129,0	32,0	203,4	52,1	10000	1	PB	1,80
	GL32	**C6-D32-224-GL32**	224,0	199,0	193,0	32,0	267,4	82,2	8000	1	PB	2,20
	GL32	**C6-D32-288-GL32**	288,0	263,0	257,0	32,0	331,4	114,9	6000	1	PB	2,60
	GL40	**C6-D40-208-GL40**	208,0	183,0	177,0	40,0	252,4	86,4	8000	1	PB	2,90
	GL40	**C6-D40-288-GL40**	288,0	263,0	257,0	40,0	332,4	127,5	6000	1	PB	3,70
	GL40	**C6-D40-368-GL40**	368,0	343,0	337,0	40,0	412,4	173,1	5000	1	PB	4,60
	GL50	**C6-D50-268-GL50**	268,0	243,0	238,0	50,0	313,4	126,6	6000	1	PB	5,00
	GL50	**C6-D50-368-GL50**	368,0	343,0	338,0	50,0	413,4	179,4	4000	1	PB	6,60
	GL50	**C6-D50-468-GL50**	468,0	443,0	438,0	50,0	513,4	238,5	2500	1	PB	8,50
C8												
	GL32	**C8-D32-224-GL32**	224,0	191,0	181,0	32,0	277,5	58,2	8000	1	PB	3,20
	GL32	**C8-D32-288-GL32**	288,0	255,0	245,0	32,0	341,5	84,7	6000	1	PB	3,60
	GL40	**C8-D40-288-GL40**	288,0	255,0	245,0	40,0	341,5	102,1	6000	1	PB	4,70
	GL40	**C8-D40-368-GL40**	268,0	335,0	325,0	40,0	422,5	144,0	5000	1	PB	5,60
	GL50	**C8-D50-268-GL50**	268,0	235,0	225,0	50,0	323,4	107,6	6000	1	PB	5,90
	GL50	**C8-D50-368-GL50**	368,0	335,0	325,0	50,0	423,4	158,1	4000	1	PB	7,50
	GL50	**C8-D50-468-GL50**	468,0	435,0	425,0	50,0	523,4	215,6	2500	1	PB	9,40

* Max. ot/min pouze při rotačním vyvrtávání.

Příslušenství

Pro	Vyměnitelný třmen momentového klíče	Momentový klíč
	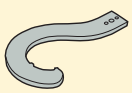	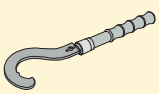
GL25	–	–
GL32	SL00-32	SL00-32.250
GL40	SL00-40	SL00-40.350
GL50	SL00-50	SL00-50.550

Náhradní díly

Pro	Zajišťovací klíč
	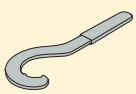
GL25	SL25
GL32	SL32
GL40	SL40
GL50	SL50

Dostupnost ověřte prosím v aktuálním ceníku a seznamu produktů na skladě.

EPB BA – držáky Steadyline® BA, průměry těles 60 a 80 mm

Seco-Capto™

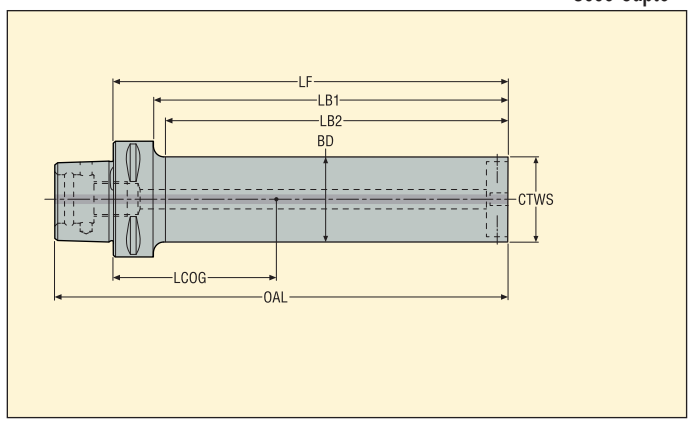

- S dynamickým tlumením, pro přímé použití
- Pro adaptéry BA/GL se soustružnickými hlavami GL
- S vnitřním chlazením

Strana stroje Stopka Seco-Capto™	Strana obrobku Připojení BA CTWS	Objednací kód	Rozměry v mm LF	BD	LB1	LB2	OAL	LCOG	Max. ot/min*	Otvor RFID	Vyvá-žení	KG
C6												
	BA060	C6-D60-301-BA060	301,0	60,0	276,0	273,0	339,0	151,7	4000	1	PB	7,80
	BA060	C6-D60-421-BA060	421,0	60,0	396,0	393,0	459,0	218,6	3000	1	PB	10,60
C8												
	BA060	C8-D60-301-BA060	301,0	60,0	268,0	263,0	349,0	137,0	4000	1	PB	8,60
	BA060	C8-D60-421-BA060	421,0	60,0	388,0	383,0	469,0	202,5	3000	1	PB	11,40
	BA060	C8-D60-541-BA060	541,0	60,0	508,0	503,0	589,0	266,8	2000	1	PB	14,00
	BA080	C8-D80-421-BA080	421,0	80,0	388,0	383,0	469,0	213,9	3000	1	PB	18,80
	BA080	C8-D80-581-BA080	581,0	80,0	548,0	543,0	629,0	300,4	2000	1	PB	25,10

* Max. ot/min pouze při rotačním vyvrtávání.

Příslušenství

Pro	Zajišťovací klíč
BA060	03H04
BA080	03H05

Náhradní díly

Pro	Upínací šroub
BA060	90FQ4
BA080	90FQ52

Dostupnost ověřte prosím v aktuálním ceníku a seznamu produktů na skladě.

Chladicí trubice a těsnicí zátky HSK

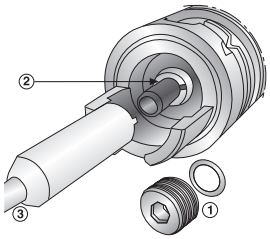

V závislosti na požadavcích stroje musí být držáky HSK typu A, B, D, E vybaveny chladicí trubicí nebo těsnicí zátkou.

UPOZORNĚNÍ:
Použití držáku bez chladicí trubice či těsnicí zátky, je-li vyžadováno, může způsobit nepozorovatelné poškození vřetena stroje.

EPB držáky HSK-A a HSK-E (standardní velikost), a dále HSK-B a HSK-D (speciální) se dodávají bez chladicí trubice (2) nebo těsnicí zátky (1).

Chladicí trubice (2), klíč na trubice (3) a těsnicí zátka (1) jsou doplňkovým příslušenstvím a je nutné je objednat samostatně.

Chladicí trubice jsou sestaveny ze dvou částí, vybavené 2 identickými těsněními a umožňují malý úhlový pohyb ±1° (standardní požadavek). Vyžadují speciální provedení montážního klíče (standardní provedení není k dispozici).

Těsnicí zátky (dodávané s těsněním) – využívají standardní šestihranné upínací klíče, které nejsou v katalogu uvedené.

Poznámka: Typy C, E, a F dle DIN 69893 nevyžadují chladicí trubici ani těsnicí zátku. Jejich chladicí a těsnicí funkce je zajištěna konstrukcí upínací jednotky.

Tažné čepy

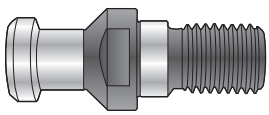

Tažné čepy (nazývané také pojistné čepy) slouží k zajištění držáku uvnitř dutiny vřetena stroje.

Tažné čepy EPB z kvalitního tvrdého materiálu jsou důležité, jelikož tažné síly na ně vyvíjené mohou dosahovat až 3 000 daN na vřetenech SA 50.

Přesné obrobení tažných čepů je zárukou přesného uložení a bezpečného zajištění držáku ve vřetenu.

Většina strojů vyžaduje standardní tvar tažných čepů (DIN, ISO, BT, CAT), ale v některých případech je nutné speciální řešení.

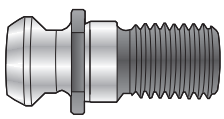

Speciální tažné čepy jsou dostupné pouze na vyžádání – zašlete prosím poptávku s přiloženým náčrtkem nebo výkresem.

Upozornění: Malé tažné čepy pro kužele SA 30 se musejí utahovat s velkou opatrností; přílišné utažení může roztahovat zadní část kužele (strana stroje) příslušného držáku.

Redukční objímky pro hydraulická sklíčidla

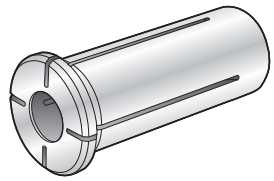

Redukční pouzdra nebo hydraulická sklíčidla mají stejnou funkci jako dělené kleštiny a umožňují upnutí širší řady typů a rozměrů stopek.
Maximální házení s redukčním pouzdrem (DCB je vnitřní průměr pouzdra):
– EPB 5834: max. 5 µm na 3 x ∅DCBN-DCBX
– EPB 5831: max. 8 µm na 3 x ∅DCBN-DCBX
– EPB 5835: max. 6 µm na 3 x ∅DCBN-DCBX

Přenos krouticího momentu s redukčním pouzdrem je přinejmenším ekvivalentní sklíčidlu bez pouzdra, pro podobnou stopku nástroje.
Poznámka: Drážky nejsou po celé délce pouzder, proto chladicí kapalina prochází středem nástroje (jako při použití hydraulického sklíčidla bez redukčního pouzdra).

Stopky nástroje vhodné při použití redukčních pouzder:

Válcová	Weldon	Weldon	Whistle Notch
∅ 3 mm - ∅ 25 mm	∅ 6 mm - ∅ 25 mm	∅ 6 mm - ∅ 25 mm	∅ 6 mm - ∅ 25 mm

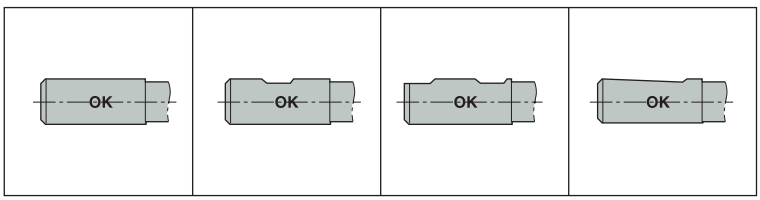

Kontrolní trny pro hydraulická sklíčidla

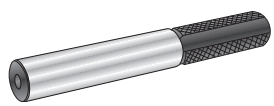

Pro kontrolu, zda má tlak hydraulických sklíčidel dostatečnou hodnotu, doporučujeme sklíčidla pravidelně kontrolovat vhodnými trny s měrkami.
Pokyny pro kontrolu hydraulického sklíčidla pomocí kontrolního trnu:
Vložte kontrolní trn do sklíčidla. Utáhněte upínací šroub tak, aby kontrolním trnem nešlo otáčet. Pak by mělo být možné provést určitý počet plných otáček tlakového šroubu, než dojde k úplnému utažení:
- EPB 5834: minimálně 3 plné otáčky (2,5 otáčky pro ∅ 6 mm a 8 mm)
- EPB 5835: minimálně 5 plných otáček
- EPB 5831: minimálně 4 plné otáčky
Tím se potvrdí správná upínací kapacita.
Poznámka: podrobné pokyny týkající se kontroly jsou uvedeny na kartě provozních pokynů dodávané spolu s hydraulickými sklíčidly.

Redukční pouzdra pro sklíčidla PMC pro výkonné frézování

Hlavní výhody

Sklíčidla pro výkonné frézování (PMC) jsou k dispozici jen pro několik průměrů. Upnutí širší řady typů a rozměrů stopek umožňují redukční pouzdra, která jsou určena právě pro použití s PMC sklíčidly.

Tato redukční pouzdra jsou speciálně navržena do sklíčidel pro výkonné frézování a jejich rozměry i tolerance jsou odlišné od stávajících redukčních pouzder, určených např. pro hydraulická sklíčidla.

Sortiment

Redukční pouzdra pro sklíčidla PMC a jejich velikosti jsou uvedeny na stranách produktů, níže je jejich stručný přehled:
– Upínání na straně stroje (vnější průměry): ∅ 20 a 32 mm.
– Upínání na straně obrobku (vnitřní průměry): ∅ 6 až 25 mm.
– Typy (strana stroje/strana obrobku): metrické - metrické
– Vhodné typy stopek nástroje viz následující přehled.

Poznámka: tolerance průměru stopky je max. h6.

Válcové

ANO

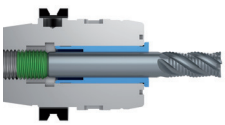

∅ 6-25 mm

Weldon

ANO

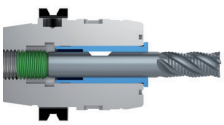

∅ 6-20 mm

Weldon

ANO

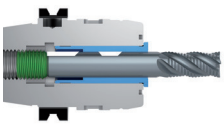

∅ 25 mm

Whistle Notch

ANO

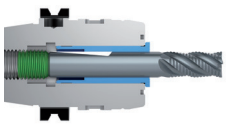

∅ 6-25 mm

Vlastnosti

Přenos krouticího momentu:
U stejného průměru stopky nástroje je přenos krouticího momentu s redukčním pouzdrem srovnatelný nebo vyšší než přímé upnutí do sklíčidla v důsledku použití většího sklíčidla. Čím větší sklíčidlo je použito, tím větší je přenositelný krouticí moment.

Házení:
Pro sklíčidlo s redukčním pouzdrem: Maximální házení měřené při projekci měrky 3 x Ø DCBN-DCBX ve vztahu k vnějšímu kuželi: max.10 µm.
Poznámka: Přímé upnutí do sklíčidla: max. 5 µm

Možnosti vnitřního chlazení:
Redukční pouzdra jsou navržena pro chlazení středem nástroje:
– Nástroje bez kanálků vnitřního chlazení: chladicí kapalina prochází drážkami pouzdra podél stopky nástroje.

Poznámka: Nástroje s kanálky vnitřního chlazení - pro zajištění správné funkce vnitřního chlazení použijte dorazové šrouby s kanálkem chlazení, které jsou k dispozici jako příslušenství ke sklíčidlům: Viz str. 51 věnovaná sklíčidlům PMC.

Obsah dodávky redukčních pouzder:
– Redukční pouzdra jsou dodávána bez dalších součástí.
Poznámka: Háček pro vytažení pouzdra a provozní pokyny jsou součástí dodávky sklíčidla.

Kleštiny ER HP, typ 5672 pro kleštinová sklíčidla EPB 5672

Úhel kleštiny: BHTA = 16°

Tlak chlazení maximálně 100 barů.

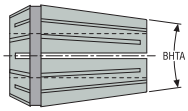

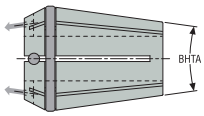

Házení:
Maximální házení měřené při projekci měrky 3 x DCBN-DCBX (až do max. 50 mm) ve vztahu k upínacímu kuželi vysoce přesného kleštinového sklíčidla typu 5672 je 3 µm.
Označení kleštiny 'ER HP' indikuje, že kleština typu 5672 vychází z provedení dle ISO 15488-B (ER), ale je vybavena rozlišovacím plastovým kroužkem, aby nedošlo k záměně s klasickou ER kleštinou, která nezajišťuje házení uvedené výše.

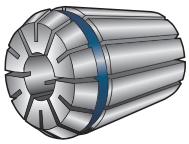

Stopky nástroje:
Průměr stopky nástroje musí být shodný s průměrem kleštiny (žádný upínací rozsah) a max. tolerance h10.

Sortiment:
Výběr kleštin ER HP, typ 5672, bez těsnění, s těsněním, se čtyřmi přívodními kanálky chlazení směřovanými k nástroji (cca 2,5 - 3 násobek průměru řezného nástroje) je ve většině běžných průměrů k dipozici jako standard, viz str. 328-332.
Jak je uvedeno níže, další průměry jsou dostupné na vyžádání, zašlete prosím poptávku.

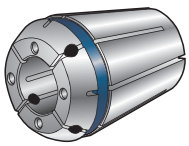

Velikost kleštiny	Bez těsnění			S těsněním			S těsněním, se čtyřmi přívodními kanálky chlazení		
	Od ∅ (mm)	Do ∅ (mm)	∅ po (mm)	Od ∅ (mm)	Do ∅ (mm)	∅ po (mm)	Od ∅ (mm)	Do ∅ (mm)	∅ po (mm)
ER HP 11	1	7	0,5	3	6	1	–	–	–
ER HP 16*	1	10	0,5	3	10	1	3	8	1
ER HP 25	2	10	0,5	3	16	1	3	14	1
	11	16	1						
ER HP 32	2	20	1	3	20	1	3	20	1

* Velikost kleštiny ER HP 16 je vhodná pro obě provedení sklíčidel HP 16R a HP 16.

ER kleštiny

Norma: ISO 15488-B
Úhel kleštiny: BHTA = 16°.
Vysoká flexibilita: Upínací rozsah kleštin ER je jmenovitý po -0,5 nebo -1 mm.

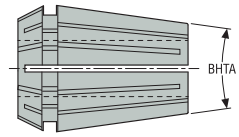

Házení: Maximální házení měřené při projekci měrky 3 x ∅ DCBN-DCBX vzhledem k vnějšímu kuželi nebo sklíčidlu ER, typ 5675, je 10 µm. Při použití prodloužení ER, typ 5450, je max. házení při 3xd 15 µm (18 µm při použití menší ER 08).

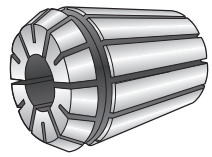

Sortiment: ER kleštiny jsou dostupné jako standardní v nejběžnějších průměrech, viz str. 333-334.
Další průměry jsou dostupné na vyžádání, viz níže – zašlete prosím poptávku.

Velikost kleštiny	Od ∅ (mm)	Do ∅ (mm)	∅ po (mm)	Upínací rozsah (mm)
ER 08	1	5	0,5	-0,5
ER 11	1	7	0,5	-0,5
ER 16	1	2	0,5	-0,5
	2,5	10	0,5	-1
ER 25	1	2	0,5	-0,5
	2,5	16	0,5	-1
ER 32	2	20	0,5	-1
ER 40	3	26	0,5	-1

Těsnicí kroužky pro těsnicí matice ER

Upínací sklíčidla ER se standardně dodávají s vrtanými dorazovými šrouby pro vnitřní chlazení pro stopky nástrojů s rovnou zadní plochou.
Pro utěsnění ostatních typů stopek se používají těsnicí kroužky v kombinaci s těsnicími maticemi, viz Příslušenství na stranách „Kleštinová sklíčidla ER“.

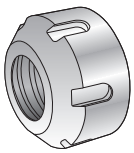

Těsnicí rozsah kroužku je od nominálního rozměru po -0,5 mm. Tlak chlazení maximálně 100 barů.

Pokyny pro montáž těsnicího kroužku: Vložte těsnicí kroužek zezadu do matice, dokud nezacvakne do čelní plochy matice. Označená čelní plocha na těsnicím kroužku musí mířit dovnitř matice, aby se zabránilo otěru informativních značek na kroužku. Uvolňuje se zatlačením na čelo těsnicího kroužku.

Sortiment: Těsnicí kroužky pro typ ER jsou dostupné ve většině běžných průměrů jako standard, viz str. 339.
Další průměry jsou dostupné na vyžádání, viz níže – zašlete prosím poptávku.

Velikost těsnicího kroužku	Od ∅ (mm)	Do ∅ (mm)	∅ po (mm)	Těsnicí rozsah (mm)
ER 16	3	10	0,5	-0,5
ER 20	3	12	0,5	-0,5
ER 25	3	16	0,5	-0,5
ER 32	3	20	0,5	-0,5
ER 40*	3	26	0,5	-0,5
ER 50*	4	25	0,5	-0,5

* Těsnicí kroužky velikosti ER 40 a ER 50 jsou k dispozici jen na vyžádání – zašlete prosím poptávku.
Poznámka: kroužky a těsnicí matice nejsou dostupné ve velikostech ER 08 a ER 11.

Upínací kleštiny typu OZ

Norma: DIN 6388
Úhel kleštiny: BHTA/2 = 1/10 (cca 2°52’).
Vysoká flexibilita: Upínací rozsah kleštin OZ je jmenovitý po -0,5 mm.

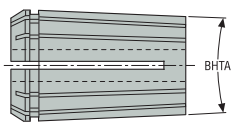

Házení: Maximální házení měřené při projekci měrky 3 x ∅ DCBN-DCBX vzhledem k vnějšímu kuželi nebo sklíčidlu OZ, typ 5873, je 15 µm.

Sortiment: Kleštiny OZ 32 jsou k dispozici ve většině běžných průměrů jako standard, viz str. 342.
Další průměry jsou dostupné na vyžádání, viz níže – zašlete prosím poptávku.

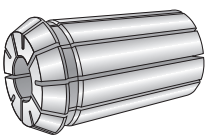

Velikost kleštiny	Od ∅ (mm)	Do ∅ (mm)	∅ po (mm)	Upínací rozsah (mm)
OZ-B 32	4	32	0,5	-0,5

EPB 5867 - kleštinová sklíčidla ER se čtyřhranným unášením

Úhel kleštiny: BHTA = 16°
Speciální ER kleštinová sklíčidla jsou doplněna čtyřhranným unašečem pro upnutí závitníku se čtyřhranem. Tyto speciální kleštiny se čtyřhranem jsou řešením pro bezpečné závitování. Určená upínací velikost pro jmenovitý průměr.

Sortiment: Kleštinová sklíčidla ER jsou k dispozici pro většinu běžných průměrů a velikostí unášecích čtyřhranů jako standard, viz str. 335-336. Další průměry a čtyřhrany, uvedené níže, jsou dostupné na vyžádání, zašlete prosím poptávku.

Velikost kleštiny	Od ∅ (mm)	Do ∅ (mm)	Upínací rozsah
ER 11	2,5	6	0
ER 20	4,0	12	0
ER 25	4,0	16	0
ER 40	12,0	22	0
ER 50	22,0	36	0

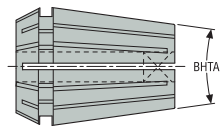

Montážní pokyny pro upínací kleštiny typu ER a OZ

Před zasunutím nástroje do kleštiny musí být kleština vložena v matici a ta našroubována na sklíčidlo.
Kleština se do matice vkládá lehkým tlakem (A) a uvolňuje se radiálním tlakem (B).
Nikdy neutahujte matici bez vloženého nástroje.

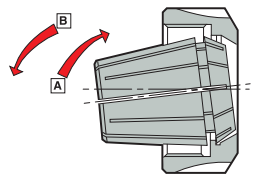

Montážní přípravky Tool Boy

Tento montážní systém umožňuje bezpečnou a efektivní přípravu nástrojových sestav. Lze jej snadno připevnit na pracovní stůl. Hlavu montážního přípravku ToolBoy je možno orientovat do 4 indexačních pozic oproti pracovní ploše, viz obrázek. K dispozici je několik typů zajištění v závislosti na kuželi nástrojových držáků: šroub s pružinou pro HSK-A/ SA40; šroub pro SA50/ VDI; zajišťovací kroužek pro Seco-Capto™/ HSK-E.

Poznámka: Na přípravcích Tool Boy pro kužele SA lze pojistný šroub nastavit do takové pozice, aby byl kompatibilní s různými polohami drážky v přírubě (DIN/ BT/ Ansi). Montážní přípravky Tool Boy jsou tvořeny základní jednotkou a hlavou: Všechny hlavy jsou vyměnitelné. Montážní přípravky Toolboy jsou pro většinu stávajících typů a velikostí držáků dostupné jako standard, viz strany produktů. Další typy jsou k dispozici na vyžádání, zašlete prosím poptávku.

Horizontální nastavení doprava nebo doleva,
např. pro sestavu nástroje nebo břitové destičky.

Vertikální nastavení nahoru nebo dolů,
např. pro seřízení vrtací hlavy nebo montáž tažného čepu.

Momentové válečkové klíče a standardní válečkové klíče pro vysoce přesné kleštinové upínače EPB 5672, kleštinová sklíčidla EPB 5675, nástavce pro kleštinová sklíčidla EPB 5450, kleštiny OZ - typ EPB 5873, sklíčidla na závitníky EPB 5876 a adaptéry ER na Combimaster.

Pro utažení a uvolnění válcových matic vysoce přesných kleštinových upínačů EPB 5672 je nutno použít speciální válečkové klíče, které jsou též alternativou hákových klíčů pro sklíčidla EPB 5675, nástavce pro kleštinová sklíčidla EPB 5450, sklíčidla na závitníky EPB 5867 a adaptérů ER na Combimaster (viz tabulka níže). Standardní válečkové a momentové válečkové klíče jsou k dispozici jako příslušenství a musejí být objednány zvlášť. Pro správné dotažení matice kleštiny je doporučeno použití momentového klíče: spolehlivá aplikace doporučeného utahovacího momentu zaručuje vysoký přenášený moment na nástroj a předchází deformaci matice a kleštiny. Pro uvolnění matice doporučujeme použít standardní válečkový klíč. Mechanismus momentového klíče by mohl být poškozen použitím vyššího potřebného momentu pro uvolnění, než je nastavený moment pro utažení.

Momentový válečkový klíč = momentový klíč + objímka

Standardní válečkový klíč

Doporučený utahovací moment pro matici kleštiny

Typ kleštinového sklíčidla	Velikost kleštinového sklíčidla	Průměr matice mm	Kapacita DCBN-DCBX mm	Doporučený utahovací moment*	Momentový válečkový klíč*		Standardní válečkový klíč*	Hákový klíč
					Objímka	Momentový klíč		
EPB 5672	ER HP 11	16	1-7	10 Nm	03ER016	03DYD010100	03BR016	–
	ER HP 16R	24	1	10 Nm	03ER024	03DYD010100	03BR024	–
			1,5-3,5	15-20 Nm				–
			4-10	25-30 Nm				–
	ER HP 16	30	1	10 Nm	03ER030	03DYD010100	03BR030	–
			1,5-3,5	25-30 Nm				–
			4-10	50-55 Nm				–
	ER HP 25	40	2-3	25-30 Nm	03ER040	03DYD020200	03BR040	–
			3,5-6,5	35-40 Nm				–
			7-10	55-60 Nm				–
			10,5-16	80-90 Nm				–
	ER HP 32	50	2-3	30-35 Nm	03ER050	03DYD020200	03BR050	–
			3,5-6,5	55-60 Nm				–
			7-15,5	110-120 Nm				–
			16-20	130-140 Nm				–
EPB 5675	ER 16	32	0,5-10	60 Nm	03ER032	03DYD010100	03BR032	03B587516
	ER 25	42	1-16	110 Nm	03ER042	03DYD020200	03BR042	03B587525
	ER 32	50	2-20	160 Nm	03ER050	03DYD020200	03BR050	03B587532
	ER 40	63	3-26	180 Nm	03ER063	03DYD020200	03BR063	03B587540
EPB 5450	ER 08R	12	0,5-5	12 Nm	–	–	–	03B545008
	ER 11R	16	0,5-7	25 Nm	03ER016	03DYD010100	03BR016	03B545011
	ER 16R	22	0,5-10	35 Nm	03ER022	03DYD010100	03BR022	03B545016
	ER 25R	35	1-16	45 Nm	03ER035	03DYD010100	03BR035	03B545025
EPB 5873	OZ 32	72	4-32	140 Nm	–	–	–	03B587332
EPB 5867	ER 25	42	6-16	130 Nm	3ER042	03DYD020200	03BR042	03B587525
	ER 40	63	12-22	220 Nm	3ER063	03DYD020200	03BR063	03B587540
EPB 5820	ER 25 Combimaster	41,6	M8, M10, M12	60 Nm	03ER042	03DYD020200	03BR042	03B587312
	ER 32 Combimaster	49,6	M10, M12, M16	90 Nm	03ER050	03DYD020200	03BR050	03B587316
	ER 40 Combimaster	63	M12, M16, M20	120 Nm	03ER063	03DYD020200	03BR063	03B587325

Vhodné válečkové, standardní a momentové klíče jsou k dispozici jako Příslušenství (viz strany produktů). **Provozní pokyny:** pro dodržení optimálních podmínek provozu vysoce přesných kleštinových sklíčidel je nutno dodržet podrobné provozní pokyny dodávané s držákem.

Těsnicí uzávěry, chladicí trubice a klíče HSK

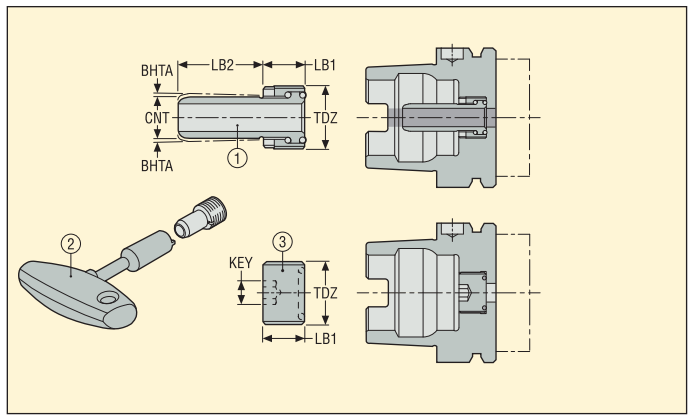

Popis	Pro držáky HSK A a E	Objednací kód	TDZ	Rozměry v mm				BHTA°
				CNT	LB1	LB2	KEY	
Chladicí trubice (1)								
	HSK-A32 & HSK-E32	**20E9301**	M10x1	6	6,0	20,0	–	1,0
	HSK-A40 & HSK-E40	**20E9302**	M12x1	8	8,0	21,5	–	1,0
	HSK-A50 & HSK-E50	**20E9303**	M16x1	6	10,0	23,0	–	1,0
	HSK-A63 & HSK-E63	**20E9304**	M18x1	8	12,0	24,5	–	1,0
	HSK-A100 & HSK-E100	**20E9306**	M24x1,5	6	16,0	28,0	–	1,0
Klíč na chladicí trubice (2)								
	HSK-A32 & HSK-E32	**03E9301**	–	–	–	–	–	–
	HSK-A40 & HSK-E40	**03E9302**	–	–	–	–	–	–
	HSK-A50 & HSK-E50	**03E9303**	–	–	–	–	–	–
	HSK-A63 & HSK-E63	**03E9304**	–	–	–	–	–	–
	HSK-A80 & HSK-E80	**03E9305**	–	–	–	–	–	–
	HSK-A100 & HSK-E100	**03E9306**	–	–	–	–	–	–
Těsnicí zátky (3)								
	HSK-A32 & HSK-E32	**02E9301**	M10x1	–	6,0	–	3,0	–
	HSK-A40 & HSK-E40	**02E9302**	M12x1	–	8,0	–	4,0	–
	HSK-A50 & HSK-E50	**02E9303**	M16x1	–	10,0	–	5,0	–
	HSK-A63 & HSK-E63	**02E9304**	M18x1	–	12,0	–	6,0	–
	HSK-A100 & HSK-E100	**02E9306**	M24x1,5	–	16,0	–	10,0	–

Dostupnost ověřte prosím v aktuálním ceníku a seznamu produktů na skladě.

Příslušenství, chladicí trubice pro MQL1 – DIN 69090-3

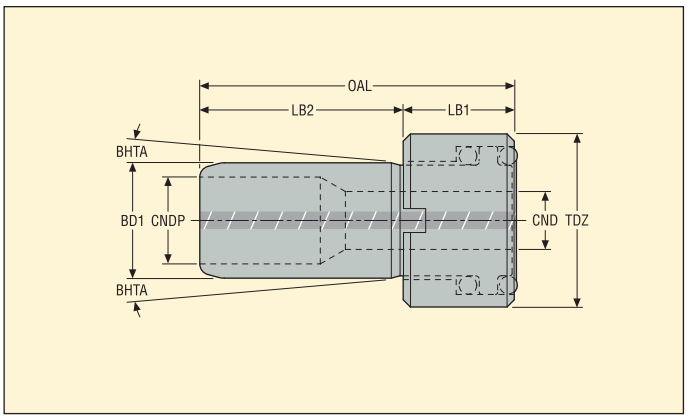

Pro držák	CND ∅ mm	Objednací kód	Rozměry v mm LB2	LB1	CNDP	BD1	OAL	TDZ	BHTA°	KG
HSK-A100										
	8,0	20E9306M1	28,0	16,0	12,0	16,0	44,0	M24x1.5	1,0	0,1

Dostupnost ověřte prosím v aktuálním ceníku a seznamu produktů na skladě.

Pro držáky HSK-A63, HSK-A63 MQL1 a HSK-E63 použijte standardní chladicí trubici **20E9304**, viz str. 306

Klíče pro chladicí trubice HSK viz str. 306

Příslušenství, dorazové šrouby pro MQL1 – DIN 69090-3

- S kuželovými styčnými povrchy pro nástroje MQL dle DIN 69090-3

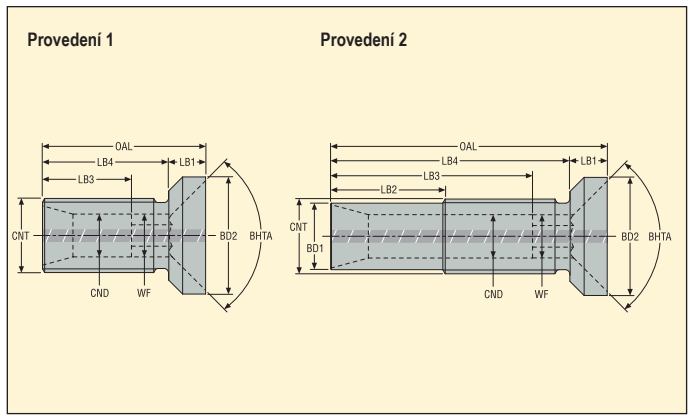

Popis	CND ∅ mm	Objednací kód	Rozměry v mm OAL	LB4	LB3	LB2	LB1	BD2	BD1	WF	CNT	BHTA°	Prove-dení	KG
Krátký														
	3,0	19MQL106S	17,0	15,5	12,0	–	1,5	5,8	–	2,5	M5	90,0	1	0,1
	3,5	19MQL108S	18,0	15,5	12,0	–	2,5	7,8	–	3,0	M6	90,0	1	0,1
	4,7	19MQL110S	18,0	15,0	12,0	–	3,0	9,8	–	4,0	M8x1	90,0	1	0,1
	5,8	19MQL112S	18,0	15,0	11,0	–	3,0	11,8	–	5,0	M10x1	90,0	1	0,1
	5,8	19MQL114S	19,5	15,5	12,5	–	4,0	13,8	–	5,0	M10x1	90,0	1	0,1
	5,8	19MQL116S	22,0	17,0	12,0	–	5,0	15,8	–	5,0	M10x1	90,0	1	0,1
	5,8	19MQL118S	22,0	16,0	12,0	–	6,0	17,8	–	5,0	M10x1	90,0	1	0,1
	5,8	19MQL120S	23,5	16,5	12,0	–	7,0	19,8	–	5,0	M10x1	90,0	1	0,1
	5,8	19MQL125S	27,5	18,0	13,0	–	9,5	24,8	–	5,0	M10x1	90,0	1	0,1
	5,8	19MQL132S	30,5	17,5	13,0	–	13,0	31,8	–	5,0	M10x1	90,0	1	0,1
Dlouhý														
	3,0	19MQL106L	34,0	32,5	30,0	15,0	1,5	5,8	4,1	2,5	M5x0.8	90,0	2	0,1
	3,5	19MQL108L	34,0	31,5	29,0	15,0	2,5	7,8	4,9	3,0	M6x1	90,0	2	0,1
	4,7	19MQL110L	35,0	32,0	28,0	15,0	3,0	9,8	6,9	4,0	M8x1	90,0	2	0,1
	5,8	19MQL112L	35,0	32,0	27,0	15,0	3,0	11,8	8,9	5,0	M10x1	90,0	2	0,1
	5,8	19MQL114L	35,5	31,5	26,0	15,5	4,0	13,8	8,9	5,0	M10x1	90,0	2	0,1
	5,8	19MQL116L	37,0	32,0	27,0	15,0	5,0	15,8	8,9	5,0	M10x1	90,0	2	0,1
	5,8	19MQL118L	37,5	31,5	26,0	15,5	6,0	17,8	8,9	5,0	M10x1	90,0	2	0,1
	5,8	19MQL120L	40,0	33,0	28,0	15,0	7,0	19,8	8,9	5,0	M10x1	90,0	2	0,1
	5,8	19MQL125L	44,0	34,5	29,0	15,0	9,5	24,8	8,9	5,0	M10x1	90,0	2	0,1
	5,8	19MQL132L	45,0	32,0	27,0	14,0	13,0	31,8	8,9	5,0	M10x1	90,0	2	0,1

Dostupnost ověřte prosím v aktuálním ceníku a seznamu produktů na skladě.

Příslušenství, chladicí trubice pro MQL2

- S propojovací trubkou

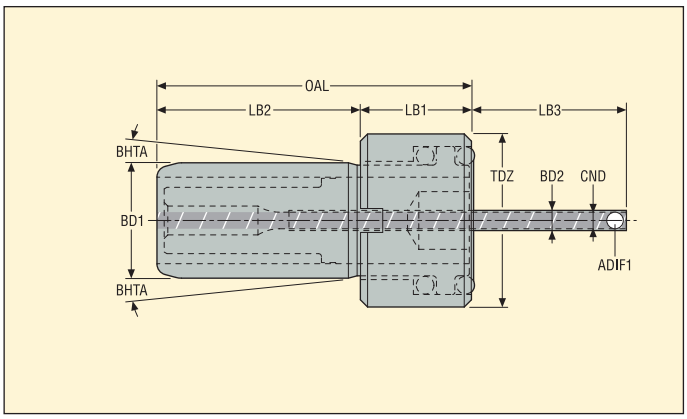

Pro držák	CND ∅ mm	ADIF1 mm²	Objednací kód	Rozměry v mm						TDZ	BHTA°	KG
				OAL	LB2	LB1	LB3	BD2	BD1			
HSK-A63												
	1,6	2.01	20E9304M2A01	48,8	24,3	11,5	13,0	1,9	12,0	M18x1	1,0	0,1
	1,6	2.01	20E9304M2A02	50,0	24,3	11,5	14,2	1,9	12,0	M18x1	1,0	0,1
	1,6	2.01	20E9304M2A03	73,8	24,3	11,5	38,0	1,9	12,0	M18x1	1,0	0,1
	1,6	2.01	20E9304M2A04	78,8	24,3	11,5	43,0	1,9	12,0	M18x1	1,0	0,1
	1,6	2.01	20E9304M2A05	85,0	24,3	11,5	49,2	1,9	12,0	M18x1	1,0	0,1
	1,6	2.01	20E9304M2A06	90,0	24,3	11,5	54,2	1,9	12,0	M18x1	1,0	0,1
	1,6	2.01	20E9304M2A07	113,8	24,3	11,5	78,0	1,9	12,0	M18x1	1,0	0,1
	1,6	2.01	20E9304M2A08	118,8	24,3	11,5	83,0	1,9	12,0	M18x1	1,0	0,1
	1,6	2.01	20E9304M2A09	125,0	24,3	11,5	89,2	1,9	12,0	M18x1	1,0	0,1
	1,6	2.01	20E9304M2A10	130,0	24,3	11,5	94,2	1,9	12,0	M18x1	1,0	0,1
	2,3	4.15	20E9304M2B01	48,8	24,3	11,5	13,0	2,8	12,0	M18x1	1,0	0,1
	2,3	4.15	20E9304M2B02	50,0	24,3	11,5	14,2	2,8	12,0	M18x1	1,0	0,1
	2,3	4.15	20E9304M2B03	54,1	24,3	11,5	18,3	2,8	12,0	M18x1	1,0	0,1
	2,3	4.15	20E9304M2B04	60,8	24,3	11,5	25,0	2,8	12,0	M18x1	1,0	0,1
	2,3	4.15	20E9304M2B05	70,0	24,3	11,5	34,2	2,8	12,0	M18x1	1,0	0,1
	2,3	4.15	20E9304M2B06	73,8	24,3	11,5	38,0	2,8	12,0	M18x1	1,0	0,1
	2,3	4.15	20E9304M2B07	78,8	24,3	11,5	43,0	2,8	12,0	M18x1	1,0	0,1
	2,3	4.15	20E9304M2B08	85,0	24,3	11,5	49,2	2,8	12,0	M18x1	1,0	0,1
	2,3	4.15	20E9304M2B09	90,0	24,3	11,5	54,2	2,8	12,0	M18x1	1,0	0,1
	2,3	4.15	20E9304M2B10	94,1	24,3	11,5	58,3	2,8	12,0	M18x1	1,0	0,1
	2,3	4.15	20E9304M2B11	99,1	24,3	11,5	63,3	2,8	12,0	M18x1	1,0	0,1
	2,3	4.15	20E9304M2B12	110,0	24,3	11,5	74,2	2,8	12,0	M18x1	1,0	0,1
	2,3	4.15	20E9304M2B13	113,8	24,3	11,5	78,0	2,8	12,0	M18x1	1,0	0,1
	2,3	4.15	20E9304M2B14	118,8	24,3	11,5	83,0	2,8	12,0	M18x1	1,0	0,1
	2,3	4.15	20E9304M2B15	125,0	24,3	11,5	89,2	2,8	12,0	M18x1	1,0	0,1
	2,3	4.15	20E9304M2B16	130,0	24,3	11,5	94,2	2,8	12,0	M18x1	1,0	0,1
	3,4	9.08	20E9304M2C01	48,8	24,3	11,5	13,0	4,0	12,0	M18x1	1,0	0,1
	3,4	9.08	20E9304M2C02	54,1	24,3	11,5	18,3	4,0	12,0	M18x1	1,0	0,1
	3,4	9.08	20E9304M2C03	60,8	24,3	11,5	25,0	4,0	12,0	M18x1	1,0	0,1
	3,4	9.08	20E9304M2C04	70,0	24,3	11,5	34,2	4,0	12,0	M18x1	1,0	0,1
	3,4	9.08	20E9304M2C05	73,8	24,3	11,5	38,0	4,0	12,0	M18x1	1,0	0,1
	3,4	9.08	20E9304M2C06	78,8	24,3	11,5	43,0	4,0	12,0	M18x1	1,0	0,1
	3,4	9.08	20E9304M2C07	94,1	24,3	11,5	58,3	4,0	12,0	M18x1	1,0	0,1
	3,4	9.08	20E9304M2C08	99,1	24,3	11,5	63,3	4,0	12,0	M18x1	1,0	0,1
	3,4	9.08	20E9304M2C09	110,0	24,3	11,5	74,2	4,0	12,0	M18x1	1,0	0,1
	3,4	9.08	20E9304M2C10	113,8	24,3	11,5	78,0	4,0	12,0	M18x1	1,0	0,1
	3,4	9.08	20E9304M2C11	118,8	24,3	11,5	83,0	4,0	12,0	M18x1	1,0	0,1
	4,6	16.62	20E9304M2D01	50,0	24,3	11,5	14,2	5,3	12,0	M18x1	1,0	0,1
	4,6	16.62	20E9304M2D02	54,1	24,3	11,5	18,3	5,3	12,0	M18x1	1,0	0,1
	4,6	16.62	20E9304M2D03	60,8	24,3	11,5	25,0	5,3	12,0	M18x1	1,0	0,1
	4,6	16.62	20E9304M2D04	70,0	24,3	11,5	34,2	5,3	12,0	M18x1	1,0	0,1
	4,6	16.62	20E9304M2D05	94,1	24,3	11,5	58,3	5,3	12,0	M18x1	1,0	0,1

Dostupnost ověřte prosím v aktuálním ceníku a seznamu produktů na skladě.

Klíče pro chladicí trubice HSK viz str. 306

Příslušenství, chladicí trubice pro MQL2

Pro držák	CND ∅ mm	ADIF1 mm²	Objednací kód	Rozměry v mm OAL	LB2	LB1	LB3	BD2	BD1	TDZ	BHTA°	KG
HSK-A63												
	4,6	16.62	20E9304M2D06	99,1	24,3	11,5	63,3	5,3	12,0	M18x1	1,0	0,1
	4,6	16.62	20E9304M2D07	110,0	24,3	11,5	74,2	5,3	12,0	M18x1	1,0	0,1
HSK-A100												
	1,6	2.01	20E9306M2A01	55,1	28,2	15,4	11,5	1,9	12,0	M24x1.5	1,0	0,1
	1,6	2.01	20E9306M2A02	56,2	28,2	15,4	12,6	1,9	12,0	M24x1.5	1,0	0,1
	1,6	2.01	20E9306M2A03	80,6	28,2	15,4	37,0	1,9	12,0	M24x1.5	1,0	0,1
	1,6	2.01	20E9306M2A04	85,1	28,2	15,4	41,5	1,9	12,0	M24x1.5	1,0	0,1
	1,6	2.01	20E9306M2A05	91,6	28,2	15,4	48,0	1,9	12,0	M24x1.5	1,0	0,1
	1,6	2.01	20E9306M2A06	115,1	28,2	15,4	71,5	1,9	12,0	M24x1.5	1,0	0,1
	1,6	2.01	20E9306M2A07	120,1	28,2	15,4	76,5	1,9	12,0	M24x1.5	1,0	0,1
	1,6	2.01	20E9306M2A08	126,2	28,2	15,4	82,6	1,9	12,0	M24x1.5	1,0	0,1
	1,6	2.01	20E9306M2A09	131,2	28,2	15,4	87,6	1,9	12,0	M24x1.5	1,0	0,1
	2,3	4.15	20E9306M2B01	55,1	28,2	15,4	11,5	2,8	12,0	M24x1.5	1,0	0,1
	2,3	4.15	20E9306M2B02	56,2	28,2	15,4	12,6	2,8	12,0	M24x1.5	1,0	0,1
	2,3	4.15	20E9306M2B03	80,6	28,2	15,4	37,0	2,8	12,0	M24x1.5	1,0	0,1
	2,3	4.15	20E9306M2B04	85,1	28,2	15,4	41,5	2,8	12,0	M24x1.5	1,0	0,1
	2,3	4.15	20E9306M2B05	91,6	28,2	15,4	48,0	2,8	12,0	M24x1.5	1,0	0,1
	2,3	4.15	20E9306M2B06	95,6	28,2	15,4	52,0	2,8	12,0	M24x1.5	1,0	0,1
	2,3	4.15	20E9306M2B07	100,6	28,2	15,4	57,0	2,8	12,0	M24x1.5	1,0	0,1
	2,3	4.15	20E9306M2B08	110,6	28,2	15,4	67,0	2,8	12,0	M24x1.5	1,0	0,1
	2,3	4.15	20E9306M2B09	115,1	28,2	15,4	71,5	2,8	12,0	M24x1.5	1,0	0,1
	2,3	4.15	20E9306M2B10	120,1	28,2	15,4	76,5	2,8	12,0	M24x1.5	1,0	0,1
	2,3	4.15	20E9306M2B11	126,2	28,2	15,4	82,6	2,8	12,0	M24x1.5	1,0	0,1
	2,3	4.15	20E9306M2B12	131,2	28,2	15,4	87,6	2,8	12,0	M24x1.5	1,0	0,1
	3,4	9.08	20E9306M2C01	55,1	28,2	15,4	11,5	4,0	12,0	M24x1.5	1,0	0,1
	3,4	9.08	20E9306M2C02	80,6	28,2	15,4	37,0	4,0	12,0	M24x1.5	1,0	0,1
	3,4	9.08	20E9306M2C03	85,1	28,2	15,4	41,5	4,0	12,0	M24x1.5	1,0	0,1
	3,4	9.08	20E9306M2C04	95,6	28,2	15,4	52,0	4,0	12,0	M24x1.5	1,0	0,1
	3,4	9.08	20E9306M2C05	100,6	28,2	15,4	57,0	4,0	12,0	M24x1.5	1,0	0,1
	3,4	9.08	20E9306M2C06	110,6	28,2	15,4	67,0	4,0	12,0	M24x1.5	1,0	0,1
	3,4	9.08	20E9306M2C07	115,1	28,2	15,4	71,5	4,0	12,0	M24x1.5	1,0	0,1
	3,4	9.08	20E9306M2C08	120,1	28,2	15,4	76,5	4,0	12,0	M24x1.5	1,0	0,1
	4,6	16.62	20E9306M2D01	55,6	28,2	15,4	12,0	5,3	12,0	M24x1.5	1,0	0,1
	4,6	16.62	20E9306M2D02	80,6	28,2	15,4	37,0	5,3	12,0	M24x1.5	1,0	0,1
	4,6	16.62	20E9306M2D03	95,6	28,2	15,4	52,0	5,3	12,0	M24x1.5	1,0	0,1
	4,6	16.62	20E9306M2D04	100,6	28,2	15,4	57,0	5,3	12,0	M24x1.5	1,0	0,1
	4,6	16.62	20E9306M2D05	110,6	28,2	15,4	67,0	5,3	12,0	M24x1.5	1,0	0,1

Dostupnost ověřte prosím v aktuálním ceníku a seznamu produktů na skladě.

Klíče pro chladicí trubice HSK viz str. 306

Příslušenství, dorazové šrouby pro MQL2

- S kuželovými styčnými povrchy pro nástroje MQL dle DIN 69090-3

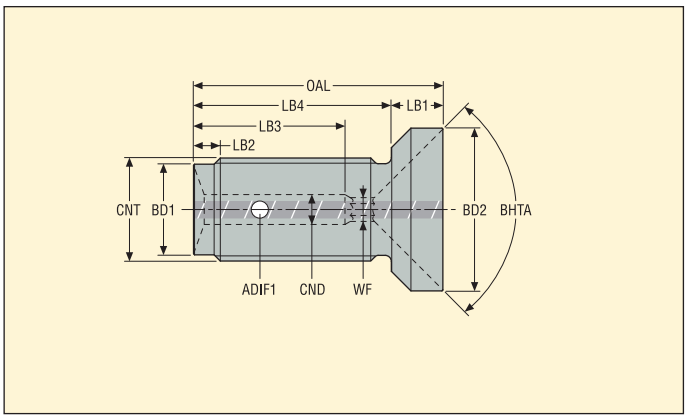

CND ∅ mm	ADIF1 mm²	Objednací kód	Rozměry v mm OAL	LB4	LB3	LB2	LB1	BD2	BD1	WF	CNT	BHTA°	KG
2,0	2.01	19MQL2A01	19,4	17,9	13,9	2,4	1,5	5,8	4,0	1,5	M5x0.8	90,0	0,1
2,0	2.01	19MQL2A02	19,8	17,3	13,6	1,8	2,5	7,8	4,8	1,5	M6x1	90,0	0,1
2,0	2.01	19MQL2A03	21,0	18,0	13,8	3,0	3,0	9,8	6,8	1,5	M8x1	90,0	0,1
2,0	2.01	19MQL2A04	21,4	18,4	13,8	3,0	3,0	11,8	8,8	1,5	M10x1	90,0	0,1
2,0	2.01	19MQL2A05	21,4	17,4	12,8	2,0	4,0	13,8	8,8	1,5	M10x1	90,0	0,1
2,0	2.01	19MQL2A06	24,2	19,2	14,7	2,0	5,0	15,8	8,8	1,5	M10x1	90,0	0,1
2,0	2.01	19MQL2A07	24,4	18,4	14,1	2,5	6,0	17,8	8,8	1,5	M10x1	90,0	0,1
2,9	4.15	19MQL2B01	19,4	17,9	13,9	2,4	1,5	5,8	4,0	2,0	M5x0.8	90,0	0,1
2,9	4.15	19MQL2B02	19,8	17,3	13,6	1,8	2,5	7,8	4,8	2,0	M6x1	90,0	0,1
2,9	4.15	19MQL2B03	21,0	18,0	13,8	3,0	3,0	9,8	6,8	2,0	M8x1	90,0	0,1
2,9	4.15	19MQL2B04	21,4	18,4	13,8	3,0	3,0	11,8	8,8	2,0	M10x1	90,0	0,1
2,9	4.15	19MQL2B05	21,4	17,4	12,8	2,0	4,0	13,8	8,8	2,0	M10x1	90,0	0,1
2,9	4.15	19MQL2B06	24,2	19,2	14,7	2,0	5,0	15,8	8,8	2,0	M10x1	90,0	0,1
2,9	4.15	19MQL2B07	24,4	18,4	14,1	2,5	6,0	17,8	8,8	2,0	M10x1	90,0	0,1
2,9	4.15	19MQL2B08	28,0	21,0	15,1	4,0	7,0	19,8	8,8	2,0	M10x1	90,0	0,1
2,9	4.15	19MQL2B09	32,2	22,7	16,2	4,5	9,5	24,8	8,8	2,0	M10x1	90,0	0,1
2,9	4.15	19MQL2B10	34,3	21,3	16,0	3,5	13,0	31,8	8,8	2,0	M10x1	90,0	0,1
4,1	9.08	19MQL2C01	21,4	18,4	13,8	3,0	3,0	11,8	8,8	3,0	M10x1	90,0	0,1
4,1	9.08	19MQL2C02	21,4	17,4	12,8	2,0	4,0	13,8	8,8	3,0	M10x1	90,0	0,1
4,1	9.08	19MQL2C03	24,2	19,2	14,7	2,0	5,0	15,8	8,8	3,0	M10x1	90,0	0,1
4,1	9.08	19MQL2C04	24,4	18,4	14,1	2,5	6,0	17,8	8,8	3,0	M10x1	90,0	0,1
4,1	9.08	19MQL2C05	28,0	21,0	15,1	4,0	7,0	19,8	8,8	3,0	M10x1	90,0	0,1
4,1	9.08	19MQL2C06	32,2	22,7	16,2	4,5	9,5	24,8	8,8	3,0	M10x1	90,0	0,1
4,1	9.08	19MQL2C07	34,3	21,3	16,0	3,5	13,0	31,8	8,8	3,0	M10x1	90,0	0,1
5,4	16.62	19MQL2D01	28,0	21,0	15,1	4,0	7,0	19,8	8,8	4,0	M10x1	90,0	0,1
5,4	16.62	19MQL2D02	32,2	22,7	16,2	4,5	9,5	24,8	8,8	4,0	M10x1	90,0	0,1
5,4	16.62	19MQL2D03	34,3	20,8	16,0	3,5	13,5	31,8	8,8	4,0	M10x1	90,0	0,1

Dostupnost ověřte prosím v aktuálním ceníku a seznamu produktů na skladě.

Tažné čepy ISO/DIN

ISO 7388-3/ DIN 69871

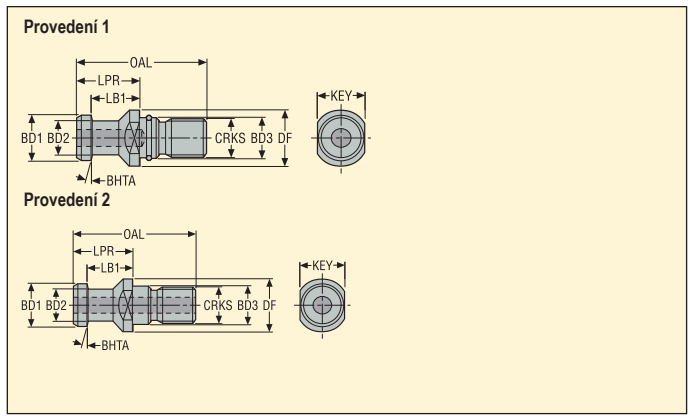

Strana stroje Pro kužel	Objednací kód	*	CRKS	Rozměry v mm OAL	LPR	LB1	DF	BD3	BD2	BD1	KEY	BHTA°	Prove-dení	KG
DIN 30														
	PS-I30-75-001	*	M12	44,0	24,0	19,0	17,0	13,0	9,0	13,0	14,0	15,0	1	0,10
DIN 40														
	PS-I40-75-001	*	M16	54,0	26,0	20,0	23,0	17,0	14,0	19,0	19,0	15,0	1	0,10
	PS-I40C-75-001		M16	54,0	26,0	20,0	23,0	17,0	14,0	19,0	19,0	15,0	2	0,10
	PS-I40C-75-002		M16	54,0	26,0	20,0	23,0	17,0	14,0	19,0	19,0	15,0	2	0,10
	PS-I40C-75-003	**	M16	54,0	29,0	23,0	23,0	17,0	14,0	19,0	19,0	15,0	2	0,10
DIN 50														
	PS-I50-75-001	*	M24	74,0	34,0	25,0	36,0	25,0	21,0	28,0	30,0	15,0	1	0,30
	PS-I50-75-002	*	M24	74,0	34,0	25,0	36,0	25,0	21,0	28,0	30,0	15,0	1	0,30
	PS-I50-75-003	*	M24	74,0	34,0	25,0	36,0	25,0	21,0	28,0	30,0	15,0	1	0,30
	PS-I50C-75-001		M24	74,0	34,0	25,0	36,0	25,0	21,0	28,0	30,0	15,0	2	0,30
	PS-I50C-75-002		M24	74,0	34,0	25,0	36,0	25,0	21,0	28,0	30,0	15,0	2	0,30

Dostupnost ověřte prosím v aktuálním ceníku a seznamu produktů na skladě.

* S vnějším těsnicím kroužkem.

** S vnitřním a vnějším těsnicím kroužkem pro stroje Mori Seiki.

Tažné čepy ISO/DIN

ISO 7388-3/ DIN 69871

Provedení 1

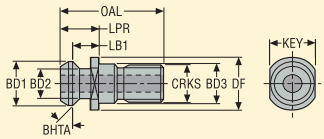

Provedení 2

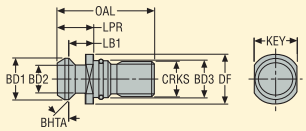

Strana stroje Pro kužel	Objednací kód	*	CRKS	Rozměry v mm OAL	LPR	LB1	DF	BD3	BD2	BD1	KEY	BHTA°	Prove-dení	KG
ISO 40														
	PS-I40C-45-001		M16	44,4	16,4	11,15	22,5	17,0	12,95	18,95	18,0	45,0	1	0,10
DIN 40														
	PS-I40C-45-002		M16	41,25	16,25	11,18	21,8	17,0	12,45	18,8	19,0	45,0	1	0,10
	PS-I40C-45-003		M16	44,106	19,106	14,026	22,0	17,0	12,446	18,796	19,0	45,0	1	0,10
ISO 50														
	PS-I50-45-001	*	M24	65,55	25,55	17,95	37,0	25,0	19,6	29,1	30,0	45,0	2	0,30
	PS-I50C-45-001		M24	65,55	25,55	17,95	37,0	25,0	19,6	29,1	30,0	45,0	1	0,20
DIN 50														
	PS-I50C-45-002		M24	56,35	16,4	11,15	30,0	25,0	12,95	18,95	26,0	45,0	1	0,20
	PS-I50C-45-003		M24	65,4	25,4	17,78	36,6	25,0	20,828	28,956	30,15	45,0	1	0,30
	PS-I50C-45-004	**	M24	65,4	25,4	17,78	36,6	25,0	20,828	28,956	30,15	45,0	1	0,20

Dostupnost ověřte prosím v aktuálním ceníku a seznamu produktů na skladě.

* S vnějším těsnicím kroužkem.

** S vnitřním těsnicím kroužkem na straně vřetena.

Tažné čepy DIN

DIN 69871

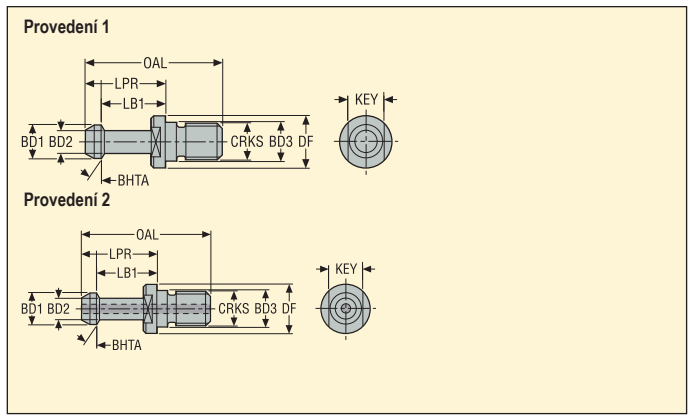

Strana stroje Pro kužel	Objednací kód	CRKS	Rozměry v mm OAL	LPR	LB1	DF	BD3	BD2	BD1	KEY	BHTA°	Prove-dení	KG
DIN 50													
	PS-I50-90-001	M24	99,9	59,9	49,9	39,0	25,0	16,0	22,0	30,0	0,0	1	0,50
	PS-I50C-90-001	M24	70,0	32,5	26,0	38,5	20,0	13,0	20,0	30,0	0,0	2	0,30

Dostupnost ověřte prosím v aktuálním ceníku a seznamu produktů na skladě.

Tažné čepy ISO/BT JIS

ISO 7388-3/ JIS B 6339

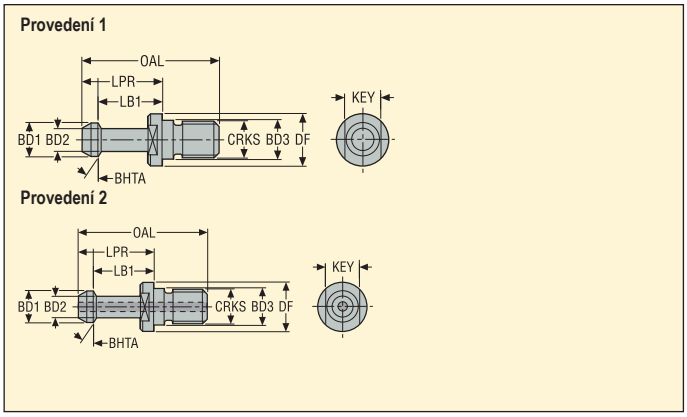

Strana stroje / Pro kužel	Objednací kód	CRKS	Rozměry v mm OAL	LPR	LB1	DF	BD3	BD2	BD1	KEY	BHTA°	Provedení	KG
BT 30													
	PS-B30-45-001	M12	43,0	23,0	18,0	16,5	12,5	7,0	11,0	13,0	45,0	1	0,10
	PS-B30-60-001	M12	43,0	23,0	18,0	16,5	12,5	7,0	11,0	13,0	30,0	1	0,10
	PS-B30C-45-001	M12	43,0	23,0	18,0	16,5	12,5	7,0	11,0	13,0	45,0	2	0,10
	PS-B30C-45-002	M12	43,0	23,0	18,0	16,5	13,0	7,0	11,0	13,0	45,0	2	0,10
	PS-B30C-45-003	M12	43,0	23,0	18,0	16,5	12,5	8,0	11,0	13,0	45,0	2	0,10
	PS-B30C-60-001	M12	43,0	23,0	18,0	16,5	12,5	7,0	11,0	13,0	30,0	2	0,10
	PS-B30C-60-002	M12	43,0	23,0	18,0	16,5	12,5	7,5	11,0	13,0	30,0	2	0,10
BT 40													
	PS-B40-45-001	M16	60,0	35,0	28,0	23,0	17,0	10,0	15,0	19,0	45,0	1	0,10
	PS-B40-60-001	M16	60,0	35,0	28,0	23,0	17,0	10,0	15,0	19,0	30,0	1	0,10
	PS-B40-90-001	M16	60,0	35,0	28,0	23,0	17,0	10,0	15,0	19,0	0,0	1	0,10
	PS-B40C-45-001	M16	60,0	35,0	28,0	23,0	17,0	10,0	15,0	19,0	45,0	2	0,10
	PS-B40C-60-001	M16	60,0	35,0	28,0	23,0	17,0	10,0	15,0	19,0	30,0	2	0,10
	PS-B40C-90-001	M16	60,0	35,0	28,0	23,0	17,0	10,0	15,0	19,0	0,0	1	0,10
BT 50													
	PS-B50-45-001	M24	85,0	45,0	35,0	38,0	25,0	17,0	23,0	30,0	45,0	2	0,30
	PS-B50-60-001	M24	85,0	45,0	35,0	38,0	25,0	17,0	23,0	30,0	30,0	1	0,30
	PS-B50-90-001	M24	85,0	45,0	35,0	38,0	25,0	17,0	23,0	30,0	0,0	1	0,30
	PS-B50C-45-001	M24	85,0	45,0	35,0	38,0	25,0	17,0	23,0	30,0	45,0	2	0,30
	PS-B50C-60-001	M24	85,0	45,0	35,0	38,0	25,0	17,0	23,0	30,0	30,0	2	0,30
	PS-B50C-90-001	M24	71,0	31,0	23,0	36,0	25,0	18,0	24,0	30,0	0,0	2	0,30
	PS-B50C-90-002	M24	85,0	45,0	35,0	38,0	25,0	17,0	23,0	30,0	0,0	2	0,30

Dostupnost ověřte prosím v aktuálním ceníku a seznamu produktů na skladě.

Tažné čepy DIN

DIN 69871/ DIN 2080

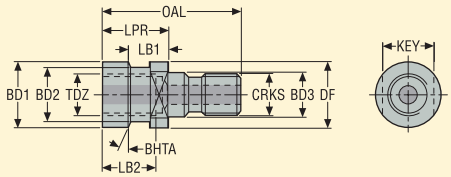

Strana stroje Pro kužel	Objednací kód	CRKS	Rozměry v mm OAL	LPR	LB1	DF	BD3	BD2	BD1	KEY	TDZ	BHTA°	KG
CAT/DIN 40, DIN 2080 kompatibilní	PS-B40C-75-001	M16	53,1	25,1	13,7	25,3	17,0	21,1	25,3	18,0	M16	15,0	0,10

Dostupnost ověřte prosím v aktuálním ceníku a seznamu produktů na skladě.

Tažné čepy BT JIS

JIS B 6339

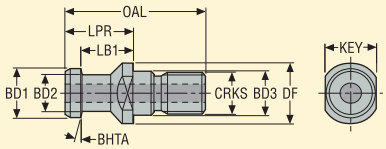

Strana stroje Pro kužel	Objednací kód	*	CRKS	Rozměry v mm OAL	LPR	LB1	DF	BD3	BD2	BD1	KEY	BHTA°	KG
BT40													
	PS-B40C-75-002	*	M16	54,0	29,0	23,0	23,0	17,0	14,0	19,0	19,0	15,0	0,10
BT50													
	PS-B50C-75-001		M24	74,0	34,0	25,0	38,0	25,0	21,0	28,0	30,0	15,0	0,30

Dostupnost ověřte prosím v aktuálním ceníku a seznamu produktů na skladě.

* S vnitřním a vnějším těsnicím kroužkem.

Tažné čepy DIN / CAT-V

ANSI B5-50

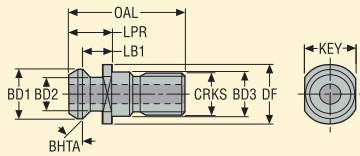

Strana stroje Pro kužel	Objednací kód	CRKS	Rozměry v mm OAL	LPR	LB1	DF	BD3	BD2	BD1	KEY	BHTA°	KG
DIN/CAT 40, ANSI B5-50 metrický závit	PS-V40C-45-001	M16	38,0	16,25	11,0	22,0	17,0	12,8	18,8	17,8	45,0	0,10
DIN/CAT 50, ANSI B5-50 metrický závit	PS-V50C-45-001	M24	58,4	25,4	17,8	36,5	17,0	19,45	29,0	30,0	45,0	0,20

Dostupnost ověřte prosím v aktuálním ceníku a seznamu produktů na skladě.

EPB 5832 – Redukční objímky pro hydraulická sklíčidla

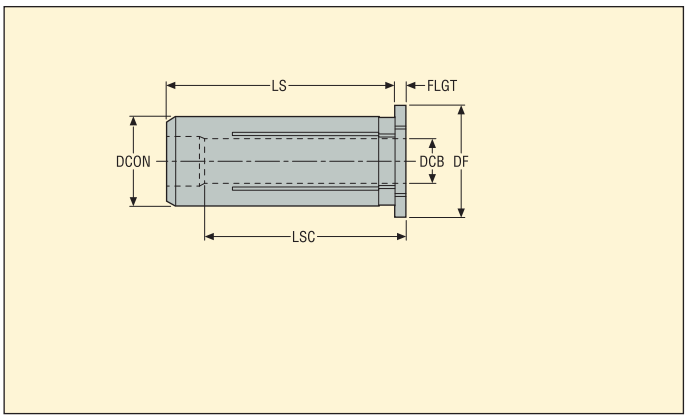

- Házení nástroje ve vztahu k typu sklíčidla viz strany s návodem
- Pouze jmenovitý průměr upnutí (bez upínacího rozsahu)
- Maximální tolerance stopky je h6

Strana stroje DCON mm	Strana obrobku DCB mm	Objednací kód	Rozměry v mm LS	FLGT	DF	LSC
12						
	3	05F58321203	40,0	4,0	16,0	29,0
	4	05F58321204	40,0	4,0	16,0	29,0
	5	05F58321205	40,0	4,0	16,0	29,0
	6	05F58321206	40,0	4,0	16,0	36,0
	8	05F58321208	40,0	4,0	16,0	37,0
	10	05F58321210	40,0	4,0	16,0	40,0
20						
	3	05F58322003	50,0	4,0	25,0	28,0
	4	05F58322004	50,0	4,0	25,0	28,0
	5	05F58322005	50,0	4,0	25,0	28,0
	6	05F58322006	50,0	4,0	25,0	36,0
	8	05F58322008	50,0	4,0	25,0	37,0
	10	05F58322010	50,0	4,0	25,0	40,0
	12	05F58322012	50,0	4,0	25,0	45,0
	14	05F58322014	50,0	4,0	25,0	45,0
	16	05F58322016	50,0	4,0	25,0	48,0
32						
	6	05F58323206	60,0	4,0	36,0	36,0
	8	05F58323208	60,0	4,0	36,0	36,0
	10	05F58323210	60,0	4,0	36,0	40,0
	12	05F58323212	60,0	4,0	36,0	45,0
	14	05F58323214	60,0	4,0	36,0	46,0
	16	05F58323216	60,0	4,0	36,0	48,0
	18	05F58323218	60,0	4,0	36,0	49,0
	20	05F58323220	60,0	4,0	36,0	50,0
	25	05F58323225	60,0	4,0	36,0	56,0

Dostupnost ověřte prosím v aktuálním ceníku a seznamu produktů na skladě.

EPB 5832 – Kontrolní trny pro hydraulická sklíčidla

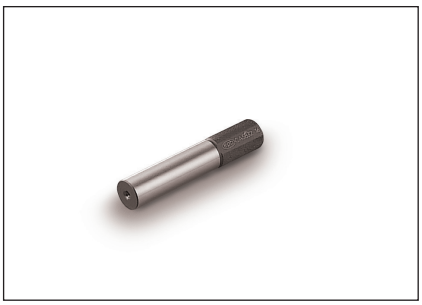

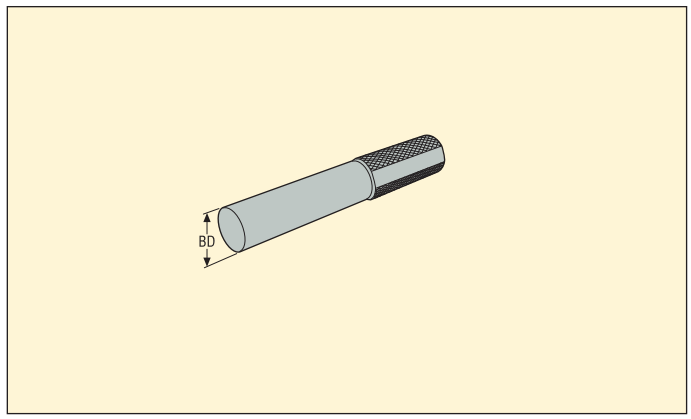

- Kontrolní trny ke kontrole upínací schopnosti sklíčidla viz str. 298

Popis	Objednací kód	BD mm
Kontrolní trny		
	CA583206	6,0
	CA583208	8,0
	CA583210	10,0
	CA583212	12,0
	CA583214	14,0
	CA583216	16,0
	CA583218	18,0
	CA583220	20,0
	CA583225	25,0
	CA583232	32,0

Dostupnost ověřte prosím v aktuálním ceníku a seznamu produktů na skladě.

Redukční objímky pro sklíčidla pro výkonné frézování

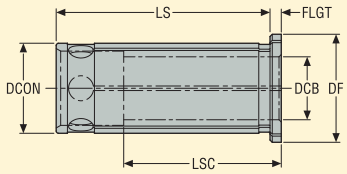

- Házení max. 10 µm na 3 x ∅ DCB pro sklíčidlo s pouzdrem
- Pouze jmenovitý průměr upnutí (bez upínacího rozsahu): maximální tolerance stopky je h6

Strana stroje DCON mm	Strana obrobku DCB mm	Objednací kód	Rozměry v mm LS	FLGT	DF	LSC
20						
	6	05FPMC2006	47,5	2,5	24,0	30,0
	8	05FPMC2008	47,5	2,5	24,0	32,0
	10	05FPMC2010	47,5	2,5	24,0	35,0
	12	05FPMC2012	47,5	2,5	24,0	35,0
	14	05FPMC2014	47,5	2,5	24,0	35,0
	16	05FPMC2016	47,5	2,5	24,0	40,0
32						
	10	05FPMC3210	60,5	2,5	36,0	35,0
	12	05FPMC3212	60,5	2,5	36,0	40,0
	14	05FPMC3214	60,5	2,5	36,0	40,0
	16	05FPMC3216	60,5	2,5	36,0	40,0
	18	05FPMC3218	60,5	2,5	36,0	44,0
	20	05FPMC3220	60,5	2,5	36,0	44,0
	25	05FPMC3225	60,5	2,5	36,0	48,0

Dostupnost ověřte prosím v aktuálním ceníku a seznamu produktů na skladě.

Dorazové šrouby pro vnitřní chlazení , pro sklíčidla pro výkonné frézování

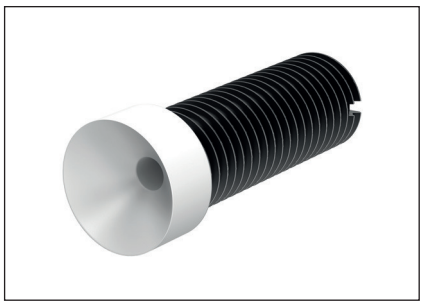

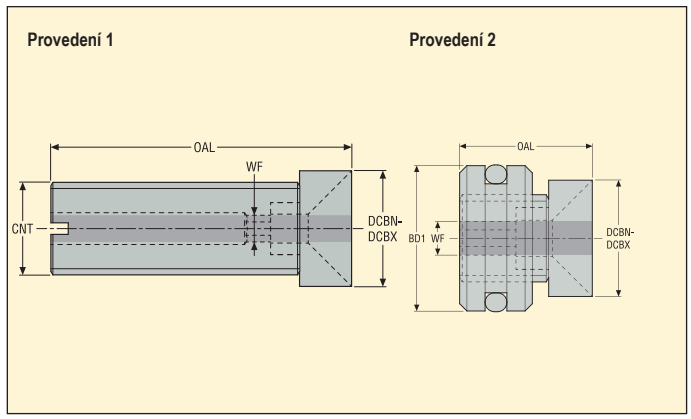

- Pro spolehlivý průtok chladiva v nástrojích s kanálky vnitřního chlazení
- Vhodný šroub vyberte v tabulce „Dorazové šrouby pro vnitřní chlazení“

Strana obrobku DCBN-DCBX mm	Objednací kód	Rozměry v mm			CNT	Prove-dení
		OAL	BD1	WF		
6-12	19BPMC2001A	21,5	20,0	4,0	–	2
14-20	19BPMC2001B	18,0	20,0	4,0	–	2
6-12	19BPMC2002A	35,5	–	4,0	M16	1
14-20	19BPMC2002B	27,5	–	4,0	M16	1
6-12	19BPMC3201A	37,5	32,0	4,0	–	2
14-20	19BPMC3201B	31,0	32,0	4,0	–	2
25-32	19BPMC3201C	28,5	32,0	4,0	–	2
6-12	19BPMC3203A	55,5	–	4,0	M16	1
14-20	19BPMC3203B	52,0	–	4,0	M16	1
25-32	19BPMC3203C	37,5	–	4,0	M16	1
6-12	19BPMC3204A	77,5	–	4,0	M16	1
14-20	19BPMC3204B	74,0	–	4,0	M16	1
25-32	19BPMC3204C	58,5	–	4,0	M16	1

Dostupnost ověřte prosím v aktuálním ceníku a seznamu produktů na skladě.

Tabulka pro výběr dorazových šroubů pro vnitřní chlazení, pro sklíčidla pro výkonné frézování:
výběr se provádí dle typu použitého sklíčidla a průměru stopky nástroje.

Sklíčidlo pro výkonné frézování					
Objednací kód	Strana stroje	Strana obrobku ∅ (průměr upnutí) mm	Pro stopku nástroje ∅ mm	Redukční pouzdra	Dorazové šrouby pro vnitřní chlazení Označení
HSKA63-PMC20-085	HSK-A63	20	6	05FPMC2006	19BPMC2001A
			8	05FPMC2008	19BPMC2001A
			10	05FPMC2010	19BPMC2001A
			12	05FPMC2012	19BPMC2001A
			14	05FPMC2014	19BPMC2001B
			16	05FPMC2016	19BPMC2001B
			18	–	19BPMC2001B
HSKA63-PMC32-105	HSK-A63	32	10	05FPMC3210	19BPMC3201A
			12	05FPMC3212	19BPMC3201A
			14	05FPMC3214	19BPMC3201B
			16	05FPMC3216	19BPMC3201B
			18	05FPMC3218	19BPMC3201B
			20	05FPMC3220	19BPMC3201B
			25	05FPMC3225	19BPMC3201C
			32	–	19BPMC3201C
HSKA100-PMC20-095	HSK-A100	20	6	05FPMC2006	19BPMC2001A
			8	05FPMC2008	19BPMC2001A
			10	05FPMC2010	19BPMC2001A
			12	05FPMC2012	19BPMC2001A
			14	05FPMC2014	19BPMC2001B
			16	05FPMC2016	19BPMC2001B
			18	–	19BPMC2001B
HSKA100-PMC32-110	HSK-A100	32	10	05FPMC3210	19BPMC3201A
			12	05FPMC3212	19BPMC3201A
			14	05FPMC3214	19BPMC3201B
			16	05FPMC3216	19BPMC3201B
			18	05FPMC3218	19BPMC3201B
			20	05FPMC3220	19BPMC3201B
			25	05FPMC3225	19BPMC3201C
			32	–	19BPMC3201C
HSKA125-PMC32-120	HSK-A125	32	10	05FPMC3210	19BPMC3201A
			12	05FPMC3212	19BPMC3201A
			14	05FPMC3214	19BPMC3201B
			16	05FPMC3216	19BPMC3201B
			18	05FPMC3218	19BPMC3201B
			20	05FPMC3220	19BPMC3201B
			25	05FPMC3225	19BPMC3201C
			32	–	19BPMC3201C

Dostupnost ověřte prosím v aktuálním ceníku a seznamu produktů na skladě.
Poznámka: přímé upnutí sklíčidlo/nástroj ve sloupci s redukčními pouzdry je označeno pomlčkou (-).

Tabulka pro výběr dorazových šroubů pro vnitřní chlazení, pro sklíčidla pro výkonné frézování:
výběr se provádí dle typu použitého sklíčidla a průměru stopky nástroje.

Sklíčidlo pro výkonné frézování			Pro stopku nástroje ∅ mm	Redukční pouzdra	Dorazové šrouby pro vnitřní chlazení Označení
Objednací kód	Strana stroje	Strana obrobku ∅ (průměr upnutí) mm			
DIN40ADB-PMC20-060	DIN40 ADB	20	6	05FPMC2006	19BPMC2002A
			8	05FPMC2008	19BPMC2002A
			10	05FPMC2010	19BPMC2002A
			12	05FPMC2012	19BPMC2002A
			14	05FPMC2014	19BPMC2002B
			16	05FPMC2016	19BPMC2002B
			18	–	19BPMC2002B
DIN40ADB-PMC32-095	DIN40 ADB	32	10	05FPMC3210	19BPMC3203A
			12	05FPMC3212	19BPMC3203A
			14	05FPMC3214	19BPMC3203B
			16	05FPMC3216	19BPMC3203B
			18	05FPMC3218	19BPMC3203B
			20	05FPMC3220	19BPMC3203B
			25	05FPMC3225	19BPMC3203C
			32	–	19BPMC3203C
DIN50ADB-PMC20-080	DIN50 ADB	20	6	05FPMC2006	19BPMC2002A
			8	05FPMC2008	19BPMC2002A
			10	05FPMC2010	19BPMC2002A
			12	05FPMC2012	19BPMC2002A
			14	05FPMC2014	19BPMC2002B
			16	05FPMC2016	19BPMC2002B
			18	–	19BPMC2002B
DIN50ADB-PMC32-075	DIN50 ADB	32	10	05FPMC3210	19BPMC3204A
			12	05FPMC3212	19BPMC3204A
			14	05FPMC3214	19BPMC3204B
			16	05FPMC3216	19BPMC3204B
			18	05FPMC3218	19BPMC3204B
			20	05FPMC3220	19BPMC3204B
			25	05FPMC3225	19BPMC3204C
			32	–	19BPMC3204C

Dostupnost ověřte prosím v aktuálním ceníku a seznamu produktů na skladě.
Poznámka: přímé upnutí sklíčidlo/nástroj ve sloupci s redukčními pouzdry je označeno pomlčkou (-).

Tabulka pro výběr dorazových šroubů pro vnitřní chlazení, pro sklíčidla pro výkonné frézování:
výběr se provádí dle typu použitého sklíčidla a průměru stopky nástroje.

Sklíčidlo pro výkonné frézování			Pro stopku nástroje ∅ mm	Redukční pouzdra	Dorazové šrouby pro vnitřní chlazení Označení
Objednací kód	Strana stroje	Strana obrobku ∅ (průměr upnutí) mm			
BT40ADB-PMC20-063	BT40 ADB	20	6	05FPMC2006	19BPMC2002A
			8	05FPMC2008	19BPMC2002A
			10	05FPMC2010	19BPMC2002A
			12	05FPMC2012	19BPMC2002A
			14	05FPMC2014	19BPMC2002B
			16	05FPMC2016	19BPMC2002B
			18	–	19BPMC2002B
BT40ADB-PMC32-090	BT40 ADB	32	10	05FPMC3210	19BPMC3203A
			12	05FPMC3212	19BPMC3203A
			14	05FPMC3214	19BPMC3203B
			16	05FPMC3216	19BPMC3203B
			18	05FPMC3218	19BPMC3203B
			20	05FPMC3220	19BPMC3203B
			25	05FPMC3225	19BPMC3203C
			32	–	19BPMC3203C
BT50ADB-PMC20-085	BT50 ADB	20	6	05FPMC2006	19BPMC2002A
			8	05FPMC2008	19BPMC2002A
			10	05FPMC2010	19BPMC2002A
			12	05FPMC2012	19BPMC2002A
			14	05FPMC2014	19BPMC2002B
			16	05FPMC2016	19BPMC2002B
			18	–	19BPMC2002B
BT50ADB-PMC32-095	BT50 ADB	32	10	05FPMC3210	19BPMC3204A
			12	05FPMC3212	19BPMC3204A
			14	05FPMC3214	19BPMC3204B
			16	05FPMC3216	19BPMC3204B
			18	05FPMC3218	19BPMC3204B
			20	05FPMC3220	19BPMC3204B
			25	05FPMC3225	19BPMC3204C
			32	–	19BPMC3204C

Dostupnost ověřte prosím v aktuálním ceníku a seznamu produktů na skladě.
Poznámka: přímé upnutí sklíčidlo/nástroj ve sloupci s redukčními pouzdry je označeno pomlčkou (-).

Tabulka pro výběr dorazových šroubů pro vnitřní chlazení, pro sklíčidla pro výkonné frézování:
výběr se provádí dle typu použitého sklíčidla a průměru stopky nástroje.

Sklíčidlo pro výkonné frézování			Pro stopku nástroje ∅ mm	Redukční pouzdra	Dorazové šrouby pro vnitřní chlazení Označení
Objednací kód	Strana stroje	Strana obrobku ∅ (průměr upnutí) mm			
BT40TFADB-PMC20-063	BT TF40 ADB	20	6	05FPMC2006	19BPMC2002A
			8	05FPMC2008	19BPMC2002A
			10	05FPMC2010	19BPMC2002A
			12	05FPMC2012	19BPMC2002A
			14	05FPMC2014	19BPMC2002B
			16	05FPMC2016	19BPMC2002B
			18	–	19BPMC2002B
BT40TFADB-PMC32-090	BT TF40 ADB	32	10	05FPMC3210	19BPMC3203A
			12	05FPMC3212	19BPMC3203A
			14	05FPMC3214	19BPMC3203B
			16	05FPMC3216	19BPMC3203B
			18	05FPMC3218	19BPMC3203B
			20	05FPMC3220	19BPMC3203B
			25	05FPMC3225	19BPMC3203C
			32	–	19BPMC3203C
BT50TFADB-PMC20-085	BT TF50 ADB	20	6	05FPMC2006	19BPMC2002A
			8	05FPMC2008	19BPMC2002A
			10	05FPMC2010	19BPMC2002A
			12	05FPMC2012	19BPMC2002A
			14	05FPMC2014	19BPMC2002B
			16	05FPMC2016	19BPMC2002B
			18	–	19BPMC2002B
BT50TFADB-PMC32-095	BT TF50 ADB	32	10	05FPMC3210	19BPMC3204A
			12	05FPMC3212	19BPMC3204A
			14	05FPMC3214	19BPMC3204B
			16	05FPMC3216	19BPMC3204B
			18	05FPMC3218	19BPMC3204B
			20	05FPMC3220	19BPMC3204B
			25	05FPMC3225	19BPMC3204C
			32	–	19BPMC3204C

Dostupnost ověřte prosím v aktuálním ceníku a seznamu produktů na skladě.
Poznámka: přímé upnutí sklíčidlo/nástroj ve sloupci s redukčními pouzdry je označeno pomlčkou (-).

Tabulka pro výběr dorazových šroubů pro vnitřní chlazení, pro sklíčidla pro výkonné frézování:
výběr se provádí dle typu použitého sklíčidla a průměru stopky nástroje.

Sklíčidlo pro výkonné frézování			Pro stopku nástroje ∅ mm	Redukční pouzdra	Dorazové šrouby pro vnitřní chlazení Označení
Objednací kód	Strana stroje	Strana obrobku ∅ (průměr upnutí) mm			
C6-PMC20-080	C6	20	6	05FPMC2006	19BPMC2001A
			8	05FPMC2008	19BPMC2001A
			10	05FPMC2010	19BPMC2001A
			12	05FPMC2012	19BPMC2001A
			14	05FPMC2014	19BPMC2001B
			16	05FPMC2016	19BPMC2001B
			18	–	19BPMC2001B
C6-PMC32-100	C6	32	10	05FPMC3210	19BPMC3201A
			12	05FPMC3212	19BPMC3201A
			14	05FPMC3214	19BPMC3201B
			16	05FPMC3216	19BPMC3201B
			18	05FPMC3218	19BPMC3201B
			20	05FPMC3220	19BPMC3201B
			25	05FPMC3225	19BPMC3201C
			32	–	19BPMC3201C
C8-PMC20-080	C8	20	6	05FPMC2006	19BPMC2001A
			8	05FPMC2008	19BPMC2001A
			10	05FPMC2010	19BPMC2001A
			12	05FPMC2012	19BPMC2001A
			14	05FPMC2014	19BPMC2001B
			16	05FPMC2016	19BPMC2001B
			18	–	19BPMC2001B
C8-PMC32-100	C8	32	10	05FPMC3210	19BPMC3201A
			12	05FPMC3212	19BPMC3201A
			14	05FPMC3214	19BPMC3201B
			16	05FPMC3216	19BPMC3201B
			18	05FPMC3218	19BPMC3201B
			20	05FPMC3220	19BPMC3201B
			25	05FPMC3225	19BPMC3201C
			32	–	19BPMC3201C

Dostupnost ověřte prosím v aktuálním ceníku a seznamu produktů na skladě.
Poznámka: přímé upnutí sklíčidlo/nástroj ve sloupci s redukčními pouzdry je označeno pomlčkou (-).

EPB 5672 – Kleštiny ER HP, bez těsnění

ISO 15488-B

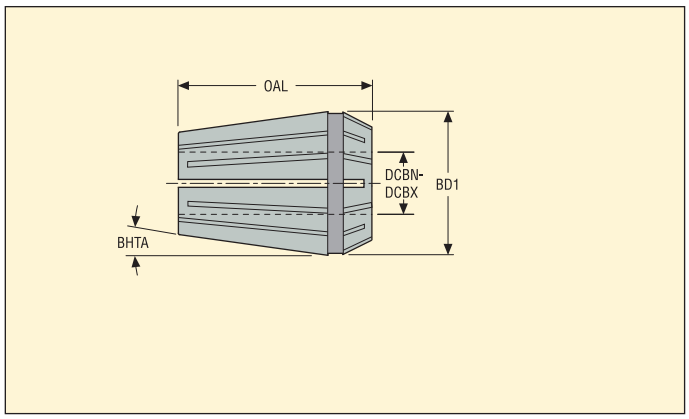

- Házení max. 3 µm na 3 x ∅ DCBN-DCBX s kleštinou HP, EPB 5672
- Pouze jmenovitý průměr upnutí (bez upínacího rozsahu)
- Maximální tolerance stopky je h10

Strana stroje Velikost sklíčidla	Strana obrobku Vnitřní průměr kleštiny DCBN-DCBX mm	Objednací kód	Rozměry v mm BD1	OAL	BHTA°
HP 11					
	1,0	56721101	11,5	18,0	8,0
	1,5	567211015	11,5	18,0	8,0
	2,0	56721102	11,5	18,0	8,0
	2,5	567211025	11,5	18,0	8,0
	3,0	56721103	11,5	18,0	8,0
	3,5	567211035	11,5	18,0	8,0
	4,0	56721104	11,5	18,0	8,0
	4,5	567211045	11,5	18,0	8,0
	5,0	56721105	11,5	18,0	8,0
	5,5	567211055	11,5	18,0	8,0
	6,0	56721106	11,5	18,0	8,0
	6,5	567211065	11,5	18,0	8,0
	7,0	56721107	11,5	18,0	8,0
HP 16					
	1,0	56721601	17,0	27,5	8,0
	1,5	567216015	17,0	27,5	8,0
	2,0	56721602	17,0	27,5	8,0
	2,5	567216025	17,0	27,5	8,0
	3,0	56721603	17,0	27,5	8,0
	3,5	567216035	17,0	27,5	8,0
	4,0	56721604	17,0	27,5	8,0
	4,5	567216045	17,0	27,5	8,0
	5,0	56721605	17,0	27,5	8,0
	5,5	567216055	17,0	27,5	8,0
	6,0	56721606	17,0	27,5	8,0
	6,5	567216065	17,0	27,5	8,0
	7,0	56721607	17,0	27,5	8,0
	7,5	567216075	17,0	27,5	8,0
	8,0	56721608	17,0	27,5	8,0
	8,5	567216085	17,0	27,5	8,0
	9,0	56721609	17,0	27,5	8,0
	9,5	567216095	17,0	27,5	8,0
	10,0	56721610	17,0	27,5	8,0

Dostupnost ověřte prosím v aktuálním ceníku a seznamu produktů na skladě.

EPB 5672 – Kleštiny ER HP, bez těsnění

ISO 15488-B

Strana stroje Velikost sklíčidla	Strana obrobku Vnitřní průměr kleštiny DCBN-DCBX mm	Objednací kód	Rozměry v mm BD1	OAL	BHTA°
HP 25					
	2,0	56722502	26,0	34,0	8,0
	2,5	567225025	26,0	34,0	8,0
	3,0	56722503	26,0	34,0	8,0
	3,5	567225035	26,0	34,0	8,0
	4,0	56722504	26,0	34,0	8,0
	4,5	567225045	26,0	34,0	8,0
	5,0	56722505	26,0	34,0	8,0
	5,5	567225055	26,0	34,0	8,0
	6,0	56722506	26,0	34,0	8,0
	6,5	567225065	26,0	34,0	8,0
	7,0	56722507	26,0	34,0	8,0
	7,5	567225075	26,0	34,0	8,0
	8,0	56722508	26,0	34,0	8,0
	8,5	567225085	26,0	34,0	8,0
	9,0	56722509	26,0	34,0	8,0
	9,5	567225095	26,0	34,0	8,0
	10,0	56722510	26,0	34,0	8,0
	11,0	56722511	26,0	34,0	8,0
	12,0	56722512	26,0	34,0	8,0
	13,0	56722513	26,0	34,0	8,0
	14,0	56722514	26,0	34,0	8,0
	15,0	56722515	26,0	34,0	8,0
	16,0	56722516	26,0	34,0	8,0
HP 32					
	2,0	56723202	33,0	40,0	8,0
	3,0	56723203	33,0	40,0	8,0
	4,0	56723204	33,0	40,0	8,0
	5,0	56723205	33,0	40,0	8,0
	6,0	56723206	33,0	40,0	8,0
	7,0	56723207	33,0	40,0	8,0
	8,0	56723208	33,0	40,0	8,0
	9,0	56723209	33,0	40,0	8,0
	10,0	56723210	33,0	40,0	8,0
	11,0	56723211	33,0	40,0	8,0
	12,0	56723212	33,0	40,0	8,0
	13,0	56723213	33,0	40,0	8,0
	14,0	56723214	33,0	40,0	8,0
	15,0	56723215	33,0	40,0	8,0
	16,0	56723216	33,0	40,0	8,0
	17,0	56723217	33,0	40,0	8,0
	18,0	56723218	33,0	40,0	8,0
	19,0	56723219	33,0	40,0	8,0
	20,0	56723220	33,0	40,0	8,0

Dostupnost ověřte prosím v aktuálním ceníku a seznamu produktů na skladě.

EPB 5672 – Kleštiny ER HP, s těsněním

ISO 15488-A

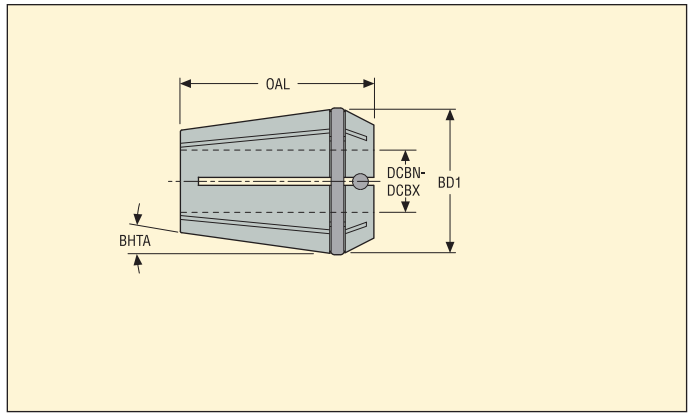

- Házení max. 3 µm na 3 x ∅ DCBN-DCBX s kleštinou HP, EPB 5672
- Pouze jmenovitý průměr upnutí (bez upínacího rozsahu)
- Maximální tolerance stopky je h10

Strana stroje Velikost sklíčidla	Strana obrobku Vnitřní průměr kleštiny DCBN-DCBX mm	Objednací kód	Rozměry v mm BD1	OAL	BHTA°
HP 11					
	3,0	5672S1103	11,5	18,0	8,0
	4,0	5672S1104	11,5	18,0	8,0
	5,0	5672S1105	11,5	18,0	8,0
	6,0	5672S1106	11,5	18,0	8,0
HP 16					
	3,0	5672S1603	17,0	27,5	8,0
	4,0	5672S1604	17,0	27,5	8,0
	5,0	5672S1605	17,0	27,5	8,0
	6,0	5672S1606	17,0	27,5	8,0
	7,0	5672S1607	17,0	27,5	8,0
	8,0	5672S1608	17,0	27,5	8,0
	9,0	5672S1609	17,0	27,5	8,0
	10,0	5672S1610	17,0	27,5	8,0
HP 25					
	3,0	5672S2503	26,0	34,0	8,0
	4,0	5672S2504	26,0	34,0	8,0
	5,0	5672S2505	26,0	34,0	8,0
	6,0	5672S2506	26,0	34,0	8,0
	7,0	5672S2507	26,0	34,0	8,0
	8,0	5672S2508	26,0	34,0	8,0
	9,0	5672S2509	26,0	34,0	8,0
	10,0	5672S2510	26,0	34,0	8,0
	11,0	5672S2511	26,0	34,0	8,0
	12,0	5672S2512	26,0	34,0	8,0
	13,0	5672S2513	26,0	34,0	8,0
	14,0	5672S2514	26,0	34,0	8,0
	15,0	5672S2515	26,0	34,0	8,0
	16,0	5672S2516	26,0	34,0	8,0

Dostupnost ověřte prosím v aktuálním ceníku a seznamu produktů na skladě.

EPB 5672 – Kleštiny ER HP, s těsněním

ISO 15488-A

Strana stroje Velikost sklíčidla	Strana obrobku Vnitřní průměr kleštiny DCBN-DCBX mm	Objednací kód	Rozměry v mm BD1	OAL	BHTA°
HP 32	3,0	5672S3203	33,0	40,0	8,0
	4,0	5672S3204	33,0	40,0	8,0
	5,0	5672S3205	33,0	40,0	8,0
	6,0	5672S3206	33,0	40,0	8,0
	7,0	5672S3207	33,0	40,0	8,0
	8,0	5672S3208	33,0	40,0	8,0
	9,0	5672S3209	33,0	40,0	8,0
	10,0	5672S3210	33,0	40,0	8,0
	11,0	5672S3211	33,0	40,0	8,0
	12,0	5672S3212	33,0	40,0	8,0
	13,0	5672S3213	33,0	40,0	8,0
	14,0	5672S3214	33,0	40,0	8,0
	15,0	5672S3215	33,0	40,0	8,0
	16,0	5672S3216	33,0	40,0	8,0
	17,0	5672S3217	33,0	40,0	8,0
	18,0	5672S3218	33,0	40,0	8,0
	19,0	5672S3219	33,0	40,0	8,0
	20,0	5672S3220	33,0	40,0	8,0

Dostupnost ověřte prosím v aktuálním ceníku a seznamu produktů na skladě.

EPB 5672 – ER HP kleštiny s přívodními kanálky chlazení směřovanými k nástroji

ISO 15488-B

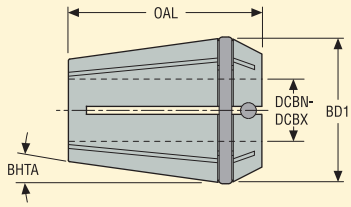

- Házení max. 3 µm na 3 x ∅ DCBN-DCBX s kleštinou HP, EPB 5672
- Pouze jmenovitý průměr upnutí (bez upínacího rozsahu)
- Maximální tolerance stopky je h10

Strana stroje Velikost sklíčidla	Strana obrobku Vnitřní průměr kleštiny DCBN-DCBX mm	Objednací kód	Rozměry v mm BD1	 OAL	BHTA°
HP 16					
	4,0	5672S1604L	17,0	27,5	8,0
	6,0	5672S1606L	17,0	27,5	8,0
	8,0	5672S1608L	17,0	27,5	8,0
HP 25					
	4,0	5672S2504L	26,0	34,0	8,0
	6,0	5672S2506L	26,0	34,0	8,0
	8,0	5672S2508L	26,0	34,0	8,0
	10,0	5672S2510L	26,0	34,0	8,0
	12,0	5672S2512L	26,0	34,0	8,0
	14,0	5672S2514L	26,0	34,0	8,0
HP 32					
	4,0	5672S3204L	33,0	40,0	8,0
	6,0	5672S3206L	33,0	40,0	8,0
	8,0	5672S3208L	33,0	40,0	8,0
	10,0	5672S3210L	33,0	40,0	8,0
	12,0	5672S3212L	33,0	40,0	8,0
	14,0	5672S3214L	33,0	40,0	8,0
	16,0	5672S3216L	33,0	40,0	8,0
	18,0	5672S3218L	33,0	40,0	8,0
	20,0	5672S3220L	33,0	40,0	8,0

Dostupnost ověřte prosím v aktuálním ceníku a seznamu produktů na skladě.

EPB 5880 – Kleštiny ER

ISO 15488-B

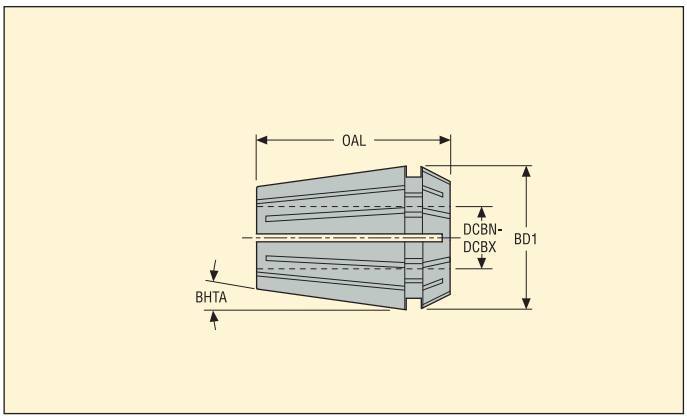

- Házení max. 10 µm na 3 x ∅ DCBN-DCBX s kleštinou ER, EPB 5675
- Upínací rozsah -0,5 nebo -1 mm

Strana stroje Velikost sklíčidla	Strana obrobku Vnitřní průměr kleštiny DCBN-DCBX mm	Objednací kód	Rozměry v mm BD1	OAL	BHTA°
ER 08					
	0,5	58800801	8,5	13,5	8,0
	1,0	588008015	8,5	13,5	8,0
	1,5	58800802	8,5	13,5	8,0
	2,0	588008025	8,5	13,5	8,0
	2,5	58800803	8,5	13,5	8,0
	3,0	588008035	8,5	13,5	8,0
	3,5	58800804	8,5	13,5	8,0
	4,0	588008045	8,5	13,5	8,0
	4,5	58800805	8,5	13,5	8,0
ER 11					
	0,5	58801101	11,3	18,0	8,0
	1,0	588011015	11,3	18,0	8,0
	1,5	58801102	11,3	18,0	8,0
	2,0	588011025	11,3	18,0	8,0
	2,5	58801103	11,3	18,0	8,0
	3,0	588011035	11,3	18,0	8,0
	3,5	58801104	11,3	18,0	8,0
	4,0	588011045	11,3	18,0	8,0
	4,5	58801105	11,3	18,0	8,0
	5,0	588011055	11,3	18,0	8,0
	5,5	58801106	11,3	18,0	8,0
	6,0	588011065	11,3	18,0	8,0
	6,5	58801107	11,3	18,0	8,0
ER 16					
	0,5	58801601	17,0	27,0	8,0
	1,5	58801602	17,0	27,0	8,0
	2,0	58801603	17,0	27,0	8,0
	3,0	58801604	17,0	27,0	8,0
	4,0	58801605	17,0	27,0	8,0
	5,0	58801606	17,0	27,0	8,0
	6,0	58801607	17,0	27,0	8,0
	7,0	58801608	17,0	27,0	8,0
	8,0	58801609	17,0	27,0	8,0
	9,0	58801610	17,0	27,0	8,0

Dostupnost ověřte prosím v aktuálním ceníku a seznamu produktů na skladě.

EPB 5880 – Kleštiny ER

ISO 15488-B

Strana stroje Velikost sklíčidla	Strana obrobku Vnitřní průměr kleštiny DCBN-DCBX mm	Objednací kód	Rozměry v mm BD1	OAL	BHTA°
ER 25					
	1,5	58802502	25,8	34,0	8,0
	2,0	58802503	25,8	34,0	8,0
	3,0	58802504	25,8	34,0	8,0
	4,0	58802505	25,8	34,0	8,0
	5,0	58802506	25,8	34,0	8,0
	6,0	58802507	25,8	34,0	8,0
	7,0	58802508	25,8	34,0	8,0
	8,0	58802509	25,8	34,0	8,0
	9,0	58802510	25,8	34,0	8,0
	10,0	58802511	25,8	34,0	8,0
	11,0	58802512	25,8	34,0	8,0
	12,0	58802513	25,8	34,0	8,0
	13,0	58802514	25,8	34,0	8,0
	14,0	58802515	25,8	34,0	8,0
	15,0	58802516	25,8	34,0	8,0
ER 32					
	2,0	58803203	33,0	40,0	8,0
	3,0	58803204	33,0	40,0	8,0
	4,0	58803205	33,0	40,0	8,0
	5,0	58803206	33,0	40,0	8,0
	6,0	58803207	33,0	40,0	8,0
	7,0	58803208	33,0	40,0	8,0
	8,0	58803209	33,0	40,0	8,0
	9,0	58803210	33,0	40,0	8,0
	10,0	58803211	33,0	40,0	8,0
	11,0	58803212	33,0	40,0	8,0
	12,0	58803213	33,0	40,0	8,0
	13,0	58803214	33,0	40,0	8,0
	14,0	58803215	33,0	40,0	8,0
	15,0	58803216	33,0	40,0	8,0
	16,0	58803217	33,0	40,0	8,0
	17,0	58803218	33,0	40,0	8,0
	18,0	58803219	33,0	40,0	8,0
	19,0	58803220	33,0	40,0	8,0
ER 40					
	3,0	58804004	41,0	46,0	8,0
	4,0	58804005	41,0	46,0	8,0
	5,0	58804006	41,0	46,0	8,0
	6,0	58804007	41,0	46,0	8,0
	7,0	58804008	41,0	46,0	8,0
	8,0	58804009	41,0	46,0	8,0
	9,0	58804010	41,0	46,0	8,0
	10,0	58804011	41,0	46,0	8,0
	11,0	58804012	41,0	46,0	8,0
	12,0	58804013	41,0	46,0	8,0
	13,0	58804014	41,0	46,0	8,0
	14,0	58804015	41,0	46,0	8,0
	15,0	58804016	41,0	46,0	8,0
	16,0	58804017	41,0	46,0	8,0
	17,0	58804018	41,0	46,0	8,0
	18,0	58804019	41,0	46,0	8,0
	19,0	58804020	41,0	46,0	8,0
	20,0	58804021	41,0	46,0	8,0
	21,0	58804022	41,0	46,0	8,0
	22,0	58804023	41,0	46,0	8,0
	23,0	58804024	41,0	46,0	8,0
	24,0	58804025	41,0	46,0	8,0
	25,0	58804026	41,0	46,0	8,0

Dostupnost ověřte prosím v aktuálním ceníku a seznamu produktů na skladě.

EPB 393.14 – Kleštiny ER s vnitřním čtyřhranem – metrické

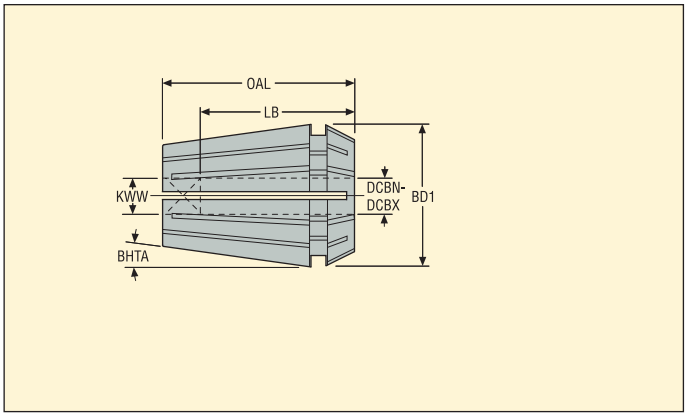

- Pro sklíčidla na závitníky EPB 5867

Strana stroje Velikost sklíčidla	Strana obrobku DCBN-DCBX mm	Objednací kód	Rozměry v mm LB	BD1	KWW	OAL	*	BHTA°
ER 11								
	2,5-2,5	393.14-11D025X021	12,0	11,3	2,1	18,0		8,0
	2,8-2,8	393.14-11D028X021	12,0	11,3	2,1	18,0		8,0
	3,5-3,5	393.14-11D035X027	14,0	11,3	2,7	18,0		8,0
	4,0-4,0	393.14-11D040X030	14,0	11,3	3,0	18,0		8,0
	4,0-4,0	393.14-11D040X0315	14,0	11,3	3,1	18,0		8,0
	4,5-4,5	393.14-11D045X034	14,0	11,3	3,4	18,0		8,0
	5,0-5,0	393.14-11D050X040	14,0	11,3	4,0	18,0		8,0
	6,0-6,0	393.14-11D060X049	14,0	11,3	4,9	18,0		8,0
ER 20								
	3,5-3,5	393.14-20D035X027	14,0	20,8	2,7	31,5		8,0
	4,0-4,0	393.14-20D040X0315	15,0	20,8	3,2	31,5		8,0
	4,5-4,5	393.14-20D045X034	18,0	20,8	3,4	31,5		8,0
	5,0-5,0	393.14-20D050X040	18,0	20,8	4,0	31,5		8,0
	5,5-5,5	393.14-20D055X043	18,0	20,8	4,3	31,5		8,0
	6,0-6,0	393.14-20D060X049	18,0	20,8	4,9	31,5		8,0
	6,3-6,3	393.14-20D063X050	18,0	20,8	5,0	31,5		8,0
	7,0-7,0	393.14-20D070X055	18,0	20,8	5,5	31,5		8,0
	7,1-7,1	393.14-20D071X056	18,0	20,8	5,6	31,5		8,0
	8,0-8,0	393.14-20D080X063	22,0	20,8	6,3	31,5		8,0
	9,0-9,0	393.14-20D090X071	22,0	20,8	7,1	31,5		8,0
	10,0-10,0	393.14-20D100X080	25,0	20,8	8,0	31,5		8,0
ER 25								
	6,0-6,0	393.14-25D060X049	18,0	25,8	4,9	34,0		8,0
	7,0-7,0	393.14-25D070X055	18,0	25,8	5,5	34,0		8,0
	8,0-8,0	393.14-25D080X063	22,0	25,8	6,3	34,0		8,0
	9,0-9,0	393.14-25D090X071	22,0	25,8	7,1	34,0		8,0
	10,0-10,0	393.14-25D100X080	25,0	25,8	8,0	34,0		8,0
	11,0-11,0	393.14-25D110X090	25,0	25,8	9,0	34,0		8,0
	11,2-11,2	393.14-25D112X090	24,8	25,8	9,0	34,0		8,0
	12,0-12,0	393.14-25D120X090	25,0	25,8	9,0	34,0		8,0
	12,5-12,5	393.14-25D125X100	24,8	25,8	10,0	34,0		8,0
	14,0-14,0	393.14-25D140X112	25,0	25,8	11,2	34,0		8,0
	16,0-16,0	393.14-25D160X120	25,0	25,8	12,0	34,0		8,0
ER 40								
	12,0-12,0	393.14-40D120X090	25,0	41,0	9,0	46,0		8,0
	12,5-12,5	393.14-40D125X100	24,8	41,0	10,0	46,0		8,0
	14,0-14,0	393.14-40D140X112	25,0	41,0	11,2	46,0		8,0
	16,0-16,0	393.14-40D160X125	25,0	41,0	12,5	46,0		8,0
	18,0-18,0	393.14-40D180X145	25,0	41,0	14,5	46,0		8,0
	20,0-20,0	393.14-40D200X160	28,0	41,0	16,0	46,0		8,0
	22,0-22,0	393.14-40D220X180	28,0	41,0	18,0	46,0		8,0

Dostupnost ověřte prosím v aktuálním ceníku a seznamu produktů na skladě.

EPB 393.14 – Kleštiny ER s vnitřním čtyřhranem – metrické

Strana stroje Velikost sklíčidla	Strana obrobku DCBN-DCBX mm	Objednací kód	Rozměry v mm LB	BD1	KWW	OAL	*	BHTA°
ER 50								
	22,0-22,0	393.14-50D220X180	41,0	50,0	18,0	60,0		8,0
	25,0-25,0	393.14-50D250X200	41,0	50,0	20,0	60,0		8,0
	28,0-28,0	393.14-50D280X220	41,0	50,0	22,0	60,0		8,0
	32,0-32,0	393.14-50D320X240	41,0	50,0	24,0	60,0		8,0
	36,0-36,0	393.14-50360	41,0	50,0	–	60,0	*	8,0

Dostupnost ověřte prosím v aktuálním ceníku a seznamu produktů na skladě.

* ER 50 označení **393.14-50360** je k dispozici bez čtyřhranu jako standardní kleština ER. Pro stopku závitníku o ∅ 36 mm je rozměr čtyřhranu pro upnutí do držáku 29 mm.

EPB 393.14 – Kleštiny ER s vnitřním čtyřhranem – palcové

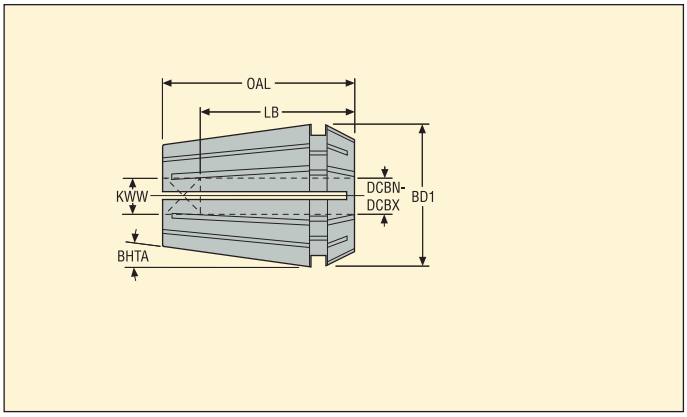

- Pro sklíčidla na závitníky EPB 5867

Velikost kleštinového sklíčidla	Produktové číslo	Objednací kód	DCBN-DCBX palc.	Rozměry v palcích KWW	BD1	LB	OAL	*	BHTA°
ER 11									
	03131636	393.14-11D025X021	0.098-0.098	0.083	0.445	0.472	0.709		8,0
	03131670	393.14-11D040X0315	0.157-0.157	0.122	0.445	0.551	0.709		8,0
	03131671	393.14-11D050X040	0.197-0.197	0.157	0.445	0.551	0.709		8,0
ER 20									
	03131672	393.14-20D035X027	0.138-0.138	0.106	0.819	0.551	1.240		8,0
	03131673	393.14-20D040X0315	0.157-0.157	0.124	0.819	0.591	1.240		8,0
	03131674	393.14-20D050X040	0.197-0.197	0.157	0.819	0.709	1.240		8,0
	03131675	393.14-20D055X043	0.217-0.217	0.169	0.819	0.709	1.240		8,0
	03131676	393.14-20D063X050	0.248-0.248	0.197	0.819	0.709	1.240		8,0
	03131677	393.14-20D071X056	0.280-0.280	0.220	0.819	0.709	1.240		8,0
ER 25									
	03131691	393.14-25D060X049	0.236-0.236	0.193	1.016	0.709	1.339		8,0
	03131692	393.14-25D070X055	0.276-0.276	0.217	1.016	0.709	1.339		8,0
	03131693	393.14-25D112X090	0.441-0.441	0.354	1.016	0.976	1.339		8,0
	03131694	393.14-25D125X100	0.492-0.492	0.394	1.016	0.976	1.339		8,0
ER 40									
	03131695	393.14-40D125X100	0.492-0.492	0.394	1.614	0.976	1.811		8,0
ER 50									
	03131696	393.14-50D220X180	0.866-0.866	0.709	1.969	1.614	2.362		8,0
	03131697	393.14-50D250X200	0.984-0.984	0.787	1.969	1.614	2.362		8,0
	03131698	393.14-50D280X220	1.102-1.102	0.866	1.969	1.614	2.362		8,0
	03131699	393.14-50D320X240	1.260-1.260	0.945	1.969	1.614	2.362		8,0
	03131700	393.14-50360	1.417-1.417	–	1.969	1.614	2.362	*	8,0

Dostupnost ověřte prosím v aktuálním ceníku a seznamu produktů na skladě.

* ER 50 označení **393.14-50360** je k dispozici bez čtyřhranu jako standardní kleština ER. Pro stopku závitníku o ∅ 1.417” je rozměr čtyřhranu pro upnutí do držáku 1.141”.

EPB A393.14 – Kleštiny ER s vnitřním čtyřhranem – palcové

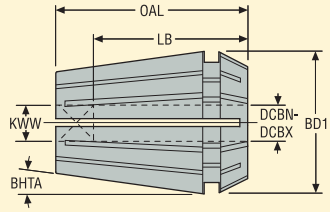

- Pro sklíčidla na závitníky EPB 5867

Velikost kleštinového sklíčidla	Produktové číslo	Objednací kód	DCBN-DCBX palc.	Rozměry v palcích				BHTA°
				KWW	BD1	LB	OAL	
ER 11								
	03131719	A393.14-11-0-6NO	0.141-0.141	0.110	0.445	0.551	0.709	8,0
	03131720	A393.14-11-8NO	0.168-0.168	0.131	0.445	0.551	0.709	8,0
	03131721	A393.14-11-10NO	0.194-0.194	0.152	0.445	0.551	0.709	8,0
ER 20								
	03131722	A393.14-20-8NO	0.168-0.168	0.131	0.819	0.709	1.240	8,0
	03131723	A393.14-20-10NO	0.194-0.194	0.152	0.819	0.701	1.240	8,0
	03131724	A393.14-20-12NO	0.220-0.220	0.165	0.819	0.701	1.240	8,0
	03131725	A393.14-20-1/4	0.255-0.255	0.191	0.819	0.701	1.240	8,0
	03131726	A393.14-20-5/16	0.318-0.318	0.238	0.819	0.858	1.240	8,0
	03131727	A393.14-20-7/16	0.323-0.323	0.242	0.819	0.858	1.240	8,0
	03131728	A393.14-20-1/2	0.367-0.367	0.275	0.819	0.866	1.240	8,0
	03131733	A393.14-20-3/8	0.381-0.381	0.286	0.819	0.858	1.240	8,0
ER 25								
	03131738	A393.14-25-1/4	0.255-0.255	0.191	1.016	0.701	1.339	8,0
	03131739	A393.14-25-5/16	0.318-0.318	0.238	1.016	0.858	1.339	8,0
	03131741	A393.14-25-7/16	0.323-0.323	0.242	1.016	0.858	1.339	8,0
	03131742	A393.14-25-1/2	0.367-0.367	0.275	1.016	0.858	1.339	8,0
	03131743	A393.14-25-3/8	0.381-0.381	0.286	1.016	0.858	1.339	8,0
	03131744	A393.14-25-9/16	0.429-0.429	0.322	1.016	0.976	1.339	8,0
	03131745	A393.14-25-1/8P	0.437-0.437	0.328	1.016	0.976	1.339	8,0
	03131746	A393.14-25-5/8	0.480-0.480	0.360	1.016	0.976	1.339	8,0
	03131747	A393.14-25-3/4	0.590-0.590	0.442	1.016	0.976	1.339	8,0
ER 40								
	03131748	A393.14-40-5/8	0.480-0.480	0.360	1.614	0.976	1.811	8,0
	03131749	A393.14-40-1/2P	0.687-0.687	0.515	1.614	0.976	1.811	8,0
	03131750	A393.14-40-M18	0.542-0.542	0.406	1.614	0.976	1.811	8,0
	03131751	A393.14-40-1/8P	0.562-0.562	0.421	1.614	0.976	1.811	8,0
	03131752	A393.14-40-3/4	0.590-0.590	0.442	1.614	0.976	1.811	8,0
	03131753	A393.14-40-M20	0.652-0.652	0.489	1.614	0.976	1.811	8,0
	03131754	A393.14-40-7/8	0.697-0.697	0.523	1.614	0.976	1.811	8,0
	03131755	A393.14-40-3/8P	0.700-0.700	0.531	1.614	0.976	1.811	8,0
	03131756	A393.14-40-M24	0.760-0.760	0.570	1.614	1.094	1.811	8,0
	03131757	A393.14-40-1	0.800-0.800	0.600	1.614	1.094	1.811	8,0

Dostupnost ověřte prosím v aktuálním ceníku a seznamu produktů na skladě.

EPB 5875 – Těsnicí kroužky ER – metrické

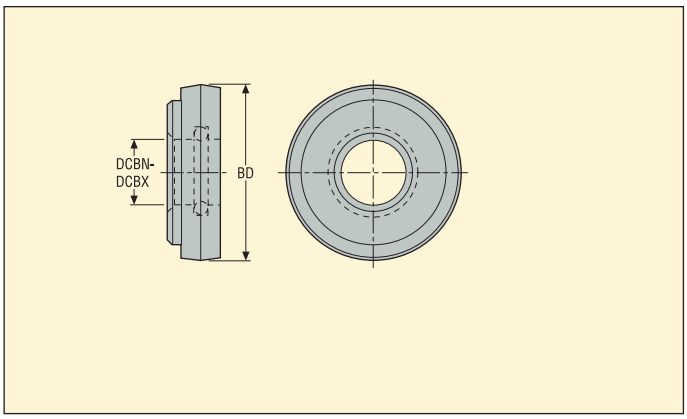

- K montáži do těsnicích matic ER, pro sklíčidla na závitníky EPB 5867 a kleštinová sklíčidla EPB 5675 ER

Velikost těsnicí matice	Kapacita těsnění DCBN-DCBX mm	Objednací kód	BD mm
ER 16			
	4,5-5,0	01B58751605	13,0
	5,5-6,0	01B58751606	13,0
	6,5-7,0	01B58751607	13,0
	7,5-8,0	01B58751608	13,0
	8,5-9,0	01B58751609	13,0
	9,5-10,0	01B58751610	13,0
ER 20			
	4,0-4,5	01B587520045	16,0
	4,5-5,0	01B58752005	16,0
	5,5-6,0	01B58752006	16,0
	6,5-7,0	01B58752007	16,0
	7,0-7,5	01B587520075	16,0
	7,5-8,0	01B58752008	16,0
	8,5-9,0	01B58752009	16,0
	9,5-10,0	01B58752010	16,0
ER 25			
	4,5-5,0	01B58752505	21,0
	5,5-6,0	01B58752506	21,0
	6,5-7,0	01B58752507	21,0
	7,5-8,0	01B58752508	21,0
	8,5-9,0	01B58752509	21,0
	9,5-10,0	01B58752510	21,0
	10,5-11,0	01B58752511	21,0
	11,5-12,0	01B58752512	21,0
	13,5-14,0	01B58752514	21,0
	15,5-16,0	01B58752516	21,0
ER 32			
	4,5-5,0	01B58753205	27,0
	5,5-6,0	01B58753206	27,0
	6,5-7,0	01B58753207	27,0
	7,5-8,0	01B58753208	27,0
	8,5-9,0	01B58753209	27,0
	9,5-10,0	01B58753210	27,0
	10,5-11,0	01B58753211	27,0
	11,5-12,0	01B58753212	27,0
	13,5-14,0	01B58753214	27,0
	15,5-16,0	01B58753216	27,0
	17,5-18,0	01B58753218	27,0
	19,5-20,0	01B58753220	27,0

Dostupnost ověřte prosím v aktuálním ceníku a seznamu produktů na skladě.
Těsnicí matice – viz Příslušenství na stranách věnovaných kleštinovým sklíčidlům ER či sklíčidlům na závitníky.
Poznámka: těsnicí kroužky velikosti ER 40 a ER 50 jsou k dispozici pouze na vyžádání, zašlete prosím poptávku. Nejsou dostupné ve velikostech ER 08 a ER 11.

EPB 5875 – Těsnicí kroužky ER – palcové

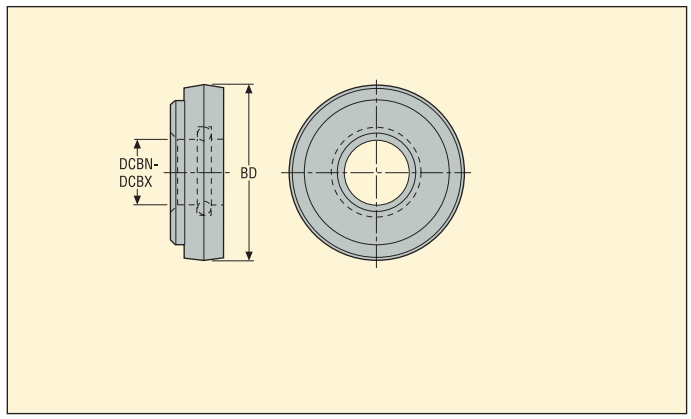

- K montáži do těsnicích matic ER, pro sklíčidla na závitníky EPB 5867 a kleštinová sklíčidla EPB 5675 ER

Velikost těsnicí matice	Kapacita těsnění DCBN-DCBX palc.	Produktové číslo	Objednací kód	BD palc.
ER 16				
	0.177-0.197	00029961	01B58751605	0.512
	0.217-0.236	00030314	01B58751606	0.512
	0.256-0.276	00029963	01B58751607	0.512
	0.295-0.315	00030315	01B58751608	0.512
	0.335-0.354	00029967	01B58751609	0.512
	0.374-0.394	00029968	01B58751610	0.512
ER 20				
	0.157-0.177	03131184	01B587520045	0.630
	0.177-0.197	03131182	01B58752005	0.630
	0.217-0.236	02427909	01B58752006	0.630
	0.256-0.276	02451138	01B58752007	0.630
	0.276-0.295	03131185	01B587520075	0.630
	0.295-0.315	02465404	01B58752008	0.630
	0.335-0.354	02700032	01B58752009	0.630
	0.374-0.394	02685743	01B58752010	0.630
ER 25				
	0.177-0.197	00029973	01B58752505	0.827
	0.217-0.236	00029978	01B58752506	0.827
	0.256-0.276	00029981	01B58752507	0.827
	0.295-0.315	00029982	01B58752508	0.827
	0.335-0.354	00029983	01B58752509	0.827
	0.374-0.394	00029992	01B58752510	0.827
	0.413-0.433	00029998	01B58752511	0.827
	0.453-0.472	00030000	01B58752512	0.827
	0.531-0.551	00088809	01B58752514	0.827
	0.610-0.630	00030010	01B58752516	0.827
ER 32				
	0.177-0.197	00030017	01B58753205	1.063
	0.217-0.236	00030316	01B58753206	1.063
	0.256-0.276	00030020	01B58753207	1.063
	0.295-0.315	00030023	01B58753208	1.063
	0.335-0.354	00030026	01B58753209	1.063
	0.374-0.394	00030028	01B58753210	1.063
	0.413-0.433	00030317	01B58753211	1.063
	0.453-0.472	00003370	01B58753212	1.063
	0.531-0.551	00057876	01B58753214	1.063
	0.610-0.630	00030319	01B58753216	1.063
	0.689-0.709	00030320	01B58753218	1.063
	0.768-0.787	00030321	01B58753220	1.063

Dostupnost ověřte prosím v aktuálním ceníku a seznamu produktů na skladě.
Těsnicí matice – viz Příslušenství na stranách věnovaných kleštinovým sklíčidlům ER či sklíčidlům na závitníky.
Poznámka: těsnicí kroužky velikosti ER 40 a ER 50 jsou k dispozici pouze na vyžádání, zašlete prosím poptávku. Nejsou dostupné ve velikostech ER 08 a ER 11.

EPB 5820 – Adaptéry ER na Combimaster

ER/ ISO 15488

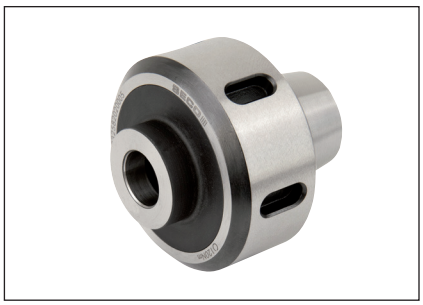

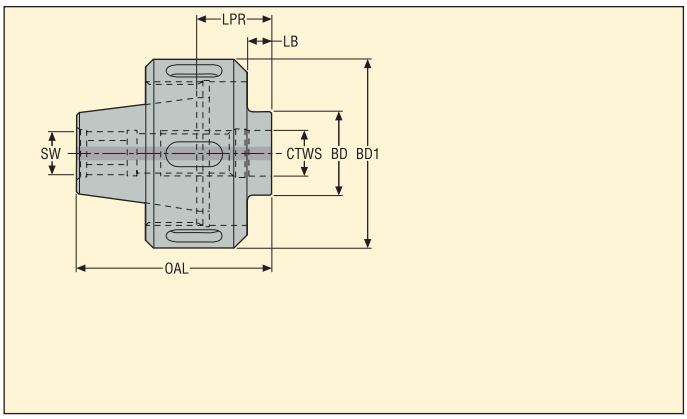

- Pro přímé použití
- Pro upnutí na vřetena typu ER nebo na ER kleštinová sklíčidla

Strana stroje Velikost	Strana obrobku Combimaster CTWS	Objednací kód	Rozměry v mm LPR	LB	BD	BD1	OAL	SW	Otvor RFID	KG
ER 25										
	M8	BE025582008005	14,5	5,0	13,5	42,0	39,5	10,0	0	0,20
	M10	BE025582010005	14,5	5,0	18,5	42,0	39,5	10,0	0	0,20
	M12	BE025582012005	14,5	5,0	23,0	42,0	39,5	10,0	0	0,20
ER 32										
	M10	BE032582010005	15,5	5,0	18,5	50,0	46,5	10,0	0	0,40
	M12	BE032582012005	15,5	5,0	23,0	50,0	46,5	10,0	0	0,40
	M16	BE032582016005	15,5	5,0	30,0	50,0	46,5	10,0	0	0,40
ER 40										
	M12	BE040582012005	16,5	5,0	23,0	63,0	52,5	10,0	0	0,70
	M16	BE040582016005	16,5	5,0	30,0	63,0	52,5	10,0	0	0,70
	M20	BE040582020005	16,5	5,0	36,5	63,0	52,5	10,0	0	0,60

Příslušenství*

Pro velikost	Objímka	Klíč upínací matice1	Klíč upínací matice 2	Momentový klíč
		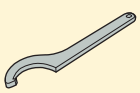	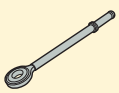	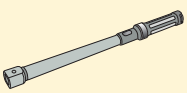
ER 25	03ER042	03B587312	03BR042	03DYD020200
ER 32	03ER050	03B587316	03BR050	03DYD020200
ER 40	03ER063	03B587325	03BR063	03DYD020200

Dostupnost ověřte prosím v aktuálním ceníku a seznamu produktů na skladě.

* Momentové válečkové klíče sestávají z momentového klíče a objímky.

Doporučené utahovací momenty viz str. 60. Objímky a momentové klíče 2 představují spolehlivou techniku upínání.

EPB 5883B – Kleštiny OZ

DIN 6388

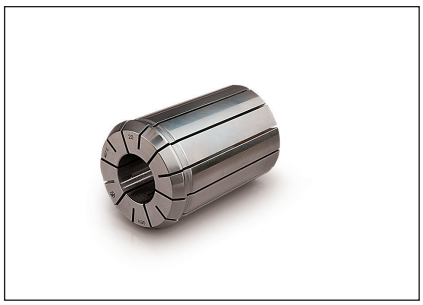

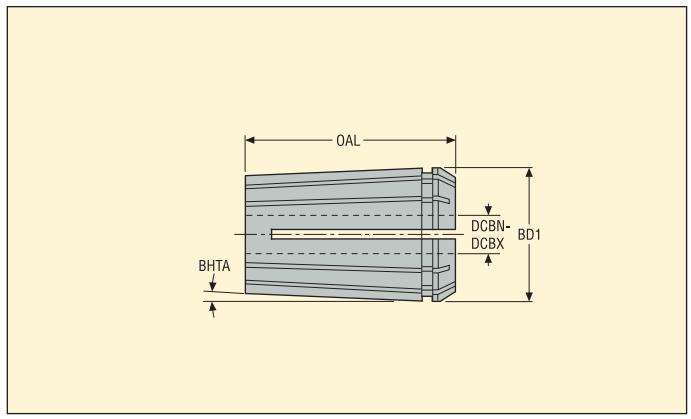

- Házení max. 15 µm na 3 x ∅ DCBN-DCBX
- Upínací rozsah kleštin OZ typu B je -0,5 mm

Strana stroje Velikost sklíčidla	Strana obrobku Vnitřní průměr kleštiny DCBN-DCBX mm	Objednací kód	Rozměry v mm BD1	OAL	BHTA°
OZ 32 B					
	5,5	5883B103206	43,7	60,0	2,52
	7,5	5883B103208	43,7	60,0	2,52
	9,5	5883B103210	43,7	60,0	2,52
	11,5	5883B103212	43,7	60,0	2,52
	13,5	5883B103214	43,7	60,0	2,52
	15,5	5883B103216	43,7	60,0	2,52
	17,5	5883B103218	43,7	60,0	2,52
	19,5	5883B103220	43,7	60,0	2,52
	24,5	5883B103225	43,7	60,0	2,52
	31,5	5883B103232	43,7	60,0	2,52

Dostupnost ověřte prosím v aktuálním ceníku a seznamu produktů na skladě.

EPB BA – adaptéry BA/GL

BA

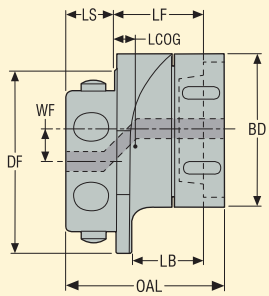

- Pro připojení soustružnických hlav GL50 na držáky Steadyline® BA
- Každý adaptér je k dispozici ve 2 verzích radiálního odsazení WF. Pokud je to možné, použijte větší radiální odsazení
- S vnitřním chlazením

Strana stroje	Strana obrobku		Rozměry v mm								Otvor RFID	KG
	Připojení GL	Objednací kód	WF	LF	DF	BD	LB	LS	OAL	LCOG		
BA060												
	GL50	BA060-05-27-GL50	5,0	27,0	60,0	50,0	21,5	16,0	50,4	5,8	0	0,60
	GL50	BA060-10-27-GL50	10,0	27,0	60,0	50,0	21,5	16,0	50,4	5,8	0	0,60
BA080												
	GL50	BA080-15-27-GL50	15,0	27,0	80,0	50,0	21,5	22,0	56,4	1,4	0	0,90
	GL50	BA080-23-27-GL50	23,0	27,0	80,0	50,0	21,5	22,0	56,4	1,4	0	0,90
BA100												
	GL50	BA100-28-29-GL50	28,0	29,0	100,0	50,0	21,5	25,0	61,4	-1,2	0	1,50
	GL50	BA100-38-29-GL50	38,0	29,0	100,0	50,0	21,5	25,0	61,4	-1,1	0	1,50

Příslušenství

Pro	Vyměnitelný třmen momentového klíče	Momentový klíč
	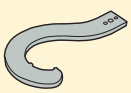	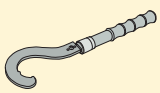
GL50	SL00-50	SL00-50.550

Náhradní díly

Pro	Zajišťovací klíč
	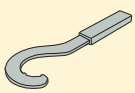
GL50	SL50

Dostupnost ověřte prosím v aktuálním ceníku a seznamu produktů na skladě.

EPB M211 – Montážní přípravky, Tool Boy

1

2

3

4

Objednací kód	Pro velikost držáku	Provedení	KG
M211H40	HSK-A40	1	7,2
M211H40E	HSK-E40	3	7,2
M211H50	HSK-A50	1	7,4
M211H63	HSK-A63	1	7,6
M211H10	HSK-A100	1	8,4
M211S30	DIN30 DIN TF30, BT30, BT TF30, CAT30, CAT TF30	2	7,2
M211S40	DIN40 DIN TF40, BT40, BT TF40, CAT40, CAT TF40	2	6,4
M211S50	DIN50 DIN TF50, BT50, BT TF50, CAT50, CAT TF50	1	9,2
M211C3	Seco-Capto C3	3	7,2
M211C4	Seco-Capto C4	3	7,2
M211C5	Seco-Capto C5	3	7,4
M211C6	Seco-Capto C6	3	7,6
M211C8	Seco-Capto C8	3	8,4
M211V30	VDI30	4	6,3
M211V40	VDI40	4	6,6
M211V50	VDI50	4	7,4

Montážní přípravky Tool Boy jsou tvořeny základní jednotkou a hlavou.. Všechny hlavy jsou vyměnitelné..

Momentové válečkové klíče (objímka + momentový klíč) a standardní válečkové klíče pro kleštinová sklíčidla ER

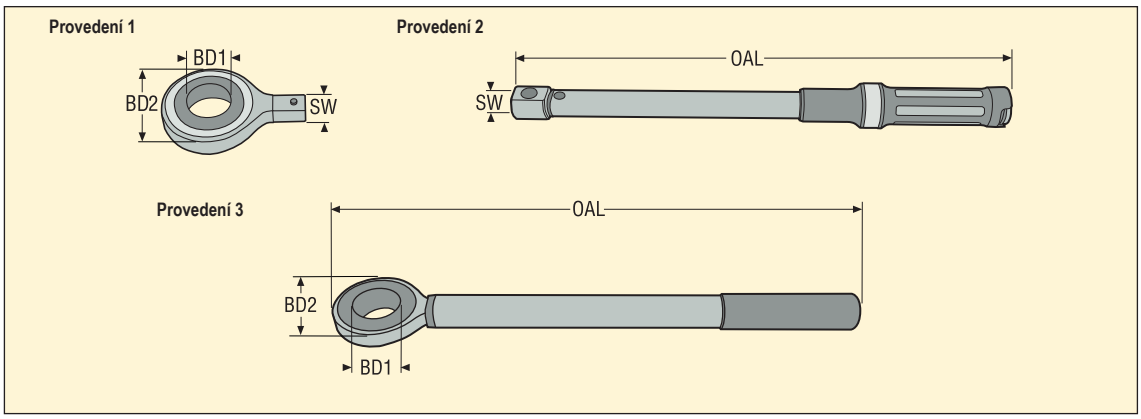

	Pro velikost	Pro matici BD1 ∅ mm	Objednací kód	Rozměry v mm OAL	BD2	SW	Provedení
Objímka momentového klíče							
	ER HP 11, ER 11R	16	**03ER016**	–	36,0	9,0x12	1
	ER 16R	22	**03ER022**	–	47,0	9,0x12	1
	ER HP 16 R	24	**03ER024**	–	47,0	9,0x12	1
	ER HP 16	30	**03ER030**	–	55,0	9,0x12	1
	ER 16	32	**03ER032**	–	55,0	9,0x12	1
	ER 20, ER 25R	35	**03ER035**	–	55,0	9,0x12	1
	ER HP 25	40	**03ER040**	–	80,0	14,0x18	1
	ER 25, ER 25 na Combimaster	42	**03ER042**	–	80,0	14,0x18	1
	ER HP 32, ER 32, ER 32 na Combimaster	50	**03ER050**	–	80,0	14,0x18	1
	ER 40, ER 40 na Combimaster	63	**03ER063**	–	90,0	14,0x18	1
Rukojeť pro momentový válečkový klíč							
		–	**03DYD010100**	412,0	–	9,0x12	2
		–	**03DYD020200**	500,0	–	14,0x18	2
Standardní válečkový klíč							
	ER HP 11, ER 11R	16	**03BR016**	188,0	34,0	–	3
	ER 16R	22	**03BR022**	211,5	47,0	–	3
	ER HP 16R	24	**03BR024**	211,5	47,0	–	3
	ER HP 16	30	**03BR030**	439,5	55,0	–	3
	ER 16	32	**03BR032**	439,5	55,0	–	3
	ER 20, ER25R	35	**03BR035**	440,5	55,0	–	3
	ER HP 25	40	**03BR040**	471,0	80,0	–	3
	ER 25, ER 25 na Combimaster	42	**03BR042**	473,0	80,0	–	3
	ER HP 32, ER 32, ER 32 na Combimaster	50	**03BR050**	472,0	80,0	–	3
	40, ER 40 na Combimaster	63	**03BR063**	487,5	95,0	–	3

Dostupnost ověřte prosím v aktuálním ceníku a seznamu produktů na skladě.

Přehled produktů

Easyshrink® 15: kompaktní zařízení Shrinkfit

Kompaktní provedení zařízení pro ohřev a chlazení.

ZFM08IN

Sestava Easyshrink® 20: Tři nové sestavy zařízení Shrinkfit jsou výsledkem kombinace předchozích modulů Easyshrink® 20 a nahrazují předchozí samostatné moduly.

Nyní je k dispozici jen jedno objednací číslo pro vybranou sestavu, zahrnuje vždy modul pro ohřev, chlazení (vzduchem a/nebo vodou) a nastavení hloubky upnutí (s měřením nebo bez měření výšky).

ZFM07IN10

ZFM07IN20

ZFM07IN30

Společné vlastnosti ohřívacích modulů zařízení Easyshrink® 15 a Easyshrink® 20

Indukční systém ohřevu s možností tepelného upínání a uvolňování průměrů 3 až 32 mm pro karbid a těžký kov, 6 až 32 mm pro ocel a HSS. Indukční ohřev dosahuje tepelného upínání a uvolnění v řádu několika sekund.

Režimy ohřevu 'automatický' a 'programovatelný' jsou nyní k dispozici na ohřívacích modulech sestav Easyshrink®N°1, 2, 3.

Poznámka: Stejné režimy ohřevu nabízí také nejnovější zařízení Easyshrink® 15 s možností ohřevu pro zesílené přední části držáků typu 5600 a je možné je dosáhnout i na dřívějších modelech Easyshrink® 20 a 15 rozšířením systému o řídící kartu "5600 compatible".

- **6 automatických režimů ohřevu:**

- automatické OPTIM režimy ohřevu optimalizují režimy tepelného upínání a uvolňování v závislosti na typu předního čela držáku (upnutí na straně obrobku) Shrinkfit (standardní, štíhlé, zesílené provedení), přičemž stopka je z karbidu nebo těžkého kovu: používáním správného ohřívacího cyklu dosáhnete maximální životnosti držáku.

- automatické STEEL režimy zajišťují intenzivnější ohřívací cykly pro spolehlivé uvolnění všech typů stopek nástrojů z HSS nebo oceli. Jak používat automatický režim ohřevu: uživatel vybere na kontrolním panelu požadovaný ohřívací cyklus, nemusí nastavovat průměr a spustí ohřívací cyklus, který se sám následně vypne.

- **2 programovatelné ohřívací modely:**

- programovatelné PRG režimy umožňují vlastní nastavení cyklů tepelného upínání a uvolňování, vhodné např. pro speciální držáky a zakázkové nástroje.

- Jak používat programovatelný režim ohřevu: uživatel nejdříve na kontrolním panelu naprogramuje cyklus dle požadavků v jednom z padesáti souborů režimů PRG1 a PRG2. Následně pokaždé, kdy je takto upravená operace potřeba, uživatel zvolí na kontrolním panelu naprogramovaný soubor a spustí ohřívací cyklus. Zastavení ohřevu je automatické.

Zařízení Easyshrink® 15

Kompaktní zařízení Shrinkfit. Podpěry mohou být posouvány z jedné stanice na druhou (1. stanice pro ohřev a 2. stanice chlazení s ventilátory vzduchu), operátor se nedotýká horkých míst. Chlazení je prováděno v čase mezi jednotlivými cykly, cca 3 minuty při použití žebrované chladicí trubice nebo 8 minut s chladicím kuželem. Deska vyrobená z anodizovaného hliníku umožňuje snadný posuv. Univerzální posuvné podpěry mohou být opatřeny vyměnitelnými opěrnými kroužky pro jakýkoliv typ držáků Shrinkfit. Chladicí kužel zajišťuje nasměrování proudu vzduchu na přední konec držáku (upnutí na straně obrobku) pro rychlejší chlazení.

Obsah dodávky:

- 5 standardních tepelných uzávěrů (úplná sada) pro průměr 3 až 32 mm
- 1 univerzální posuvná podpěra
- 1 opěrný kroužek pro držáky HSK63-A/C/E a HSK80-B/D/F
- 1 kužel vzduchového chlazení
- 1 pár rukavic
- návod k obsluze

Připojení:
AC 3x400V + PE/ 16 A/ 50-60Hz. Včetně 3 m kabelu.

Příslušenství a náhradní díly pro Easyshrink® 15

Pro tepelné upínače Shrinkfit musí být zvlášť objednáno pouze některé příslušenství.

Požadované příslušenství pro Easyshrink®15:
V dodávce je pouze jeden opěrný kroužek pro HSK63-A/C/E a HSK80-B/D/F. Aby bylo možné použít různé typy tepelných upínačů Shrinkfit (SA, HSK, Seco-Capto™), objednejte prosím více opěrných kroužků.

Volitelné příslušenství pro Easyshrink® 15:
Více univerzálních posuvných podpěr umožňuje využít všechny cykly chlazení: např. se třemi posuvnými podpěrami mohou všechna tři zařízení pracovat současně. Více kuželů chlazení je vhodných při použití několika posuvných podpěr. V případě potřeby je možné objednat zvlášť 5 vyměnitelných tepelných uzávěrů pro nástroje s větší hlavou než je stopka + montážní kroužek, vše je dostupné jako příslušenství.

Další volitelné příslušenství:
Několik dílů z řady modulárního zařízení Easyshink může být také doplněno k zařízení Easyshrink® 15, např. žebrované chladicí trubice (ZFAR02C…), nebo vodní chladicí jednotka (ZFM07RE1).

Viz strany s příslušenstvím a náhradními díly.

Sestavy zařízení Easyshrink® 20: N° 1, 2, 3

Snadný výběr, snadné použití: jeden objednací kód pro kompletní sestavu zařízení Shrinkfit, zahrnuje vždy modul pro ohřev, chlazení (vzduchem a/nebo vodou) a nastavení hloubky upnutí (s měřením nebo bez měření výšky).

Sestava zařízení Easyshrink® 20 N°1, ZFM07IN10

Kompletní sada s **indukčním ohřevem, 1 stanice pro ohřev + pro nastavení hloubky upnutí a 2 stanice pro chlazení.**

Sestava zařízení Easyshrink® 20 N°2, ZFM07IN20

Kompletní sada s **indukčním ohřevem, otočná deska se 3 stanicemi: pro ohřev + pro nastavení hloubky upnutí + pro chlazení.**

Sestava zařízení Easyshrink® 20 N°3, ZFM07IN30

Kompletní sada s **indukčním ohřevem, otočná deska se 3 stanicemi: pro ohřev + pro nastavení hloubky upnutí + pro chlazení, měření výšky, s vodní chladicí jednotkou.**

Obsah dodávky: Všechny sestavy obsahují:
- jeden pár rukavic,
- pět standardních tepelných uzávěrů (úplná sada) pro Ø 3 až 32 mm, zásobník a adaptér (poznámka: v případě potřeby je možné objednat zvlášť pět tepelných uzávěrů pro nástroje s hlavou větší, než je stopka, jsou dodávány jako příslušenství),
- sadu čtyř standardních dorazových tyčí v zásobníku,
- návod k obsluze. **Doplňkové příslušenství k sestavě N° 1 a 2:**
- dva kužely chlazení.

Připojení: Všechny sestavy:
AC 3x400V + PE/ 16 A/ 50-60Hz/ diferenciální jistič 30 mA. Včetně 3 m kabelu. Vzduch 3 až 6 barů, 5 l/min – vyžaduje se trubka s vnitřním průměrem 7 mm (pro ohřívací systém).
AC 1x230V + PE/5A/50-60Hz, dodává se kabel s konektorem (zástrčkou) DE/FR (pro chlazení vzduchem).

Doplňkové příslušenství k sestavě N° 3:
AC 1x230V + PE/5A/50-60Hz, dodává se kabel s konektorem (zástrčkou) DE/FR (pro vodní chladicí jednotku).

Sestavy zařízení Easyshrink® 20: N° 1, 2, 3

Příslušenství a náhradní díly pro sestavu zařízení Easyshrink® 15

Pro tepelné upínače Shrinkfit musí být zvlášť objednáno pouze některé příslušenství.

Pro tepelné upínání a uvolňování:
Požadováno minimálně: jedna žebrovaná objímka pro jeden tepelný držák Shrinkfit (na straně stroje).

Pro chlazení vzduchem:
Požadováno minimálně: jedna žebrovaná objímka nebo jeden opěrný kroužek pro jeden tepelný držák Shrinkfit (na straně stroje). Více objímek a kroužků umožňuje použití až tří zařízení současně.

Pro hloubku upnutí:
Sestavy zařízení jsou dodávány se 4 standardními dorazovými tyčemi s přední částí (strana obrobku) 4,2 mm pro držáky Shrinkfit ∅ 6 mm a více.
Sada 4 tenkých dorazových tyčí s přední částí (strana obrobku) 2,5 mm pro držáky Shrinkfit ∅ 3 až 5 mm je dostupná jako příslušenství.

Pro nastavování výšky sestavy zařízení Easyshrink® 20 N°3:
Požadováno minimálně: jedno podstavné pouzdro pro dorazovou tyč dle průměru otvoru stopky nástroje.

Pro vodní chlazení sestavy zařízení Easyshrink® 20 N°3:
Požadováno minimálně: jedno spojovací pouzdro dle velikosti předního konce držáku Shrinkfit.
Použití více spojovacích pouzder umožňuje současné chlazení až 2 držáků.

Viz strany s příslušenstvím a náhradními díly pro Easyshrink®.

Společné vlastnosti ohřívacích modulů zařízení Easyshrink® 20

Vlastnosti ohřívacích modulů

Viz předchozí ‘Společné vlastnosti ohřívacích modulů zařízení Easyshrink® 15 a Easyshrink® 20’.

Podstavné boxy, vlastnosti

Provozní stanice drží žebrovanou objímku s držákem nástroje během cyklu ohřevu a chlazení.
Sestava N° 1 má jednu provozní stanici s nastavením výšky.
V sestavách N° 2 a 3 pracují všechny 3 stanice umístěné na otočné desce, včetně nastavení hloubky upnutí a chlazení.

Chlazení vzduchem, vlastnosti

Ventilátory vhánějí vzduch žebrovaným objímkou směrem k žebrované chladicí trubici namontované na držáku na straně obrobku nebo k chladicímu kuželi nasazenému na žebrované objímce; doba chlazení je cca 3 minuty s žebrovanými chladicími trubicemi a cca 7 minut s chladicími kužely.

Sestava N° 1 má dvě stanice pro chlazení.

V sestavách N° 2 a 3 jsou všechny tři stanice pro chlazení. Rotační deska zamezuje kontaktu uživatele s horkými držáky – každá stanice se pouhým otočením desky dostane z polohy ohřevu do polohy chlazení. Každá stanice má kontrolku LED. Ta se automaticky zapne po otočení desky, které stanici přivede do polohy chlazení (časování cca 3 minuty).

Poznámka: vodní chladicí jednotka s chladicími zvony pro sestavu N°3 dosahuje kratší doby chlazení, viz popis.

Nastavení hloubky upnutí, vlastnosti

Systém pro nastavení výšky obsahuje dorazové tyče a nastavovací kolečko (rozsah nastavení pro založenou tyč je 60 mm).
Sestava N° 1 má jednu provozní stanici s nastavením hloubky upnutí.
V sestavě N° 2 a 3 s otočnou deskou mají všechny stanice možnost nastavení hloubky upnutí.

Pokyny pro nastavení hloubky upnutí
Požadovanou dorazovou tyč namontujte do systému pro nastavení hloubky upnutí a pomocí nastavovacího kolečka nastavte požadovanou hloubku upnutí Shrinkfit. Komparátor hloubky nebo posuvné měřítko hloubky je možné použít k seřízení polohy dorazové tyče - na straně obrobku - vzhledem k čelní ploše držáku. Stopka nástroje pak po namontování do držáku leží na čele (strana obrobku) dorazové tyče v průběhu cyklu tepelného upínání. Dorazovou tyč je možné použít i při uvolňování k vytlačení zlomeného nástroje z držáku.
Poznámka: dorazová tyč použitá v kombinaci s nastavováním výšky u sestavy zařízení Easyshrink® N° 3 umožňuje nastavení kontrolní délky nástroje. Dorazová tyč použitá v sestavě N° 1 a 2 umožňuje pouze nastavení hloubky upnutí.

Sestava Easyshrink® 20 N° 3, nastavování výšky

Sestava N° 3 disponuje doplňkovým modulem pro nastavování výšky:

- Jemné nastavení posuvné podpěry pomocí kolečka pro nastavení.
- Digitální řízení pro polohu posuvné podpěry/komparátoru (zobrazení 0,01 mm).
- Komparátor (0,01 mm) připevněný na posuvné podpěře.

Pokyny pro nastavení výšky:
Přesné nastavení délky řezné hrany je možné při nastavování polohy dorazových tyčí při tepelném upínání. Poloha dorazového šroubu se musí určit s ohledem na skutečný nástroj, který má být upnut. Proto musejí být podstavné moduly s nastavením výšky a hloubky upnutí použity spolu se systémem dorazových tyčí s nastavovacím kolečkem, ty jsou součástí sestavy Easyshrink® 20, viz výše. Stopka nástroje se opře o dorazovou tyč a ta se nastaví tak, aby řezná hrana nástroje byla v požadované pozici, měřené digitálním řízením a komparátorem. Přesnost nastavení délky je ±0,05 mm.

Easyshrink® 20, vodní chladicí jednotka s chladicími zvony

Poznámka: vodní chladicí jednotka s chladicími zvony je součástí sestavy Easyshrink® 20 N° 3. Může být také použita pro zařízení Easyshrink® 15, stejně jako pro sestavy zařízení Easyshrink® 20 N° 1 a 2.

Chladicí zařízení zahrnuje chladicí jednotku a základovou jednotku pro chladicí zvony a spojovací pouzdra. Dva hliníkové zvony jsou chlazeny vodou a umísťují se na spojovací pouzdra a na přední část držáku (strana obrobku), doba chlazení cca 1 minutu. Jsou dvě ukládací pozice pro chladicí zvony a šest ukládacích pozic pro spojovací pouzdra.

Poznámka: uživatel může, v případě potřeby, vytvořit jednu ukládací stanici tak, že přisune ukládací pozice (2 zvony pak mohou chladit další držák umístěný na opěrných kroužcích). Chladicí jednotku je možné umístit pod zařízením nebo stranou od něj. Kohoutkovou vodu je nutné vyměňovat každých 6 měsíců.

Montážní pokyny jsou dodávány se zařízením.

Připojení:
AC 1x230V + PE/5A/50-60Hz, dodává se kabel s konektorem (zástrčkou) DE/FR.

Příslušenství: Spojovací pouzdra pro chladicí zvony

Spojovací pouzdra jsou v kontaktu s přední částí držáku a vedou teplo z držáku do chladicího zvonu. Zvolte vhodnou velikost pouzder, dostupných jako příslušenství, které musí být objednáno samostatně, viz příslušenství pro Easyshrink®.

Příslušenství a náhradní díly pro ohřívací moduly Easyshrink® 15 a Easyshrink® 20

Žebrované objímky (A)

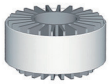

Slouží k polohování držáku nástrojů na podstavném modulu (rohové desce nebo boxu) v průběhu ohřevu a chlazení. Vedou proud vzduchu směrem k žebrované chladicí trubce nebo chladicímu kuželi. K dispozici jsou příslušné velikosti pro kužele držáků (strana obrobku) HSK, SA, DIN, JIS-BT, ANSI a Seco-Capto™.

Žebrované chladicí trubice (B)

Žebrované chladicí trubice Seco jsou konstruovány tak, aby se jejich žebra dotýkala přední části držáku (strana obrobku), a vytvořila tak velkou povrchovou plochu pro rychlý odvod tepla. Doba chlazení je zkrácena na cca tři minuty. K dispozici jsou trubice ve velikosti odpovídající typům držáků Shrinkfit 5600 nebo 5603.

Kužel pro chlazení vzduchem (C)

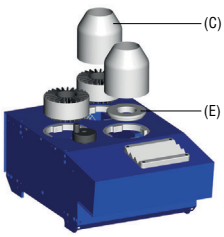

Chladicí kužel představuje jednoduché řešení (místo žebrované chladicí trubice) pro nasměrování proudu vzduchu na přední konec držáku. Doba chlazení je cca 7 minut. Jeden typ chladicího kužele (obj. kód ZFAR03C) pro všechny držáky. Nasazuje se přímo na podstavné boxy.

Opěrný kroužek (E)

Opěrné kroužky jsou vhodné pro stanice pro ohřev a chlazení zařízení Easyshrink® 15, pro chladicí stanice sestav Easyshrink® 20 a pro ukládací stanice vodních chladicích jednotek. Jde o ekonomicky výhodné řešení pro přímé nasazení držáku bez žebrované objímky.

Sada dorazových tyčí (G)+(H)

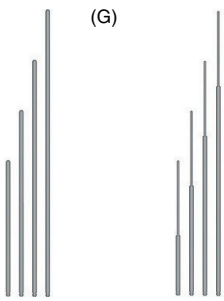

Dorazové tyče se musejí kombinovat se zařízením pro nastavení hloubky upnutí Easyshrink® 20. Zařízení Easyshrink® 20 jsou dodávána se sadou 4 standardních dorazových tyčí s přední částí (strana obrobku) 4,2 mm pro držáky Shrinkfit ∅ 6 mm a více.
Sada 4 tenkých dorazových tyčí s upínáním na straně obrobku 2,5 mm pro držáky Shrinkfit ∅ 3 až 5 mm je dostupná jako příslušenství.

Easyshrink® 15, zařízení pro ohřev a chlazení

	Objednací kód	Pro průměry stopek mm		Přibližná doba upínání	Rozměry v mm			KG
		Karbid/ Těžké kovy	Ocel/ HSS		Šířka	Hloubka	Výška	
• Indukční ohřev • 1 stanice pro ohřev + chlazení • 1 stanice pro chlazení	ZFM08IN	∅ 3-32	∅ 6-32	10 s	830	410	910	45,0

Sestava Easyshrink® 20, N° 1

	Objednací kód	Pro průměry stopek mm		Přibližná doba upínání	Rozměry v mm			KG
		Karbid/ Těžké kovy	Ocel/ HSS		Šířka	Hloubka	Výška	
• Indukční ohřev • 1 stanice pro ohřev + pro nastavení hloubky upnutí • 2 stanice pro ohřev	ZFM07IN10	∅ 3-32	∅ 6-32	10 s	688	570	960	60,0

Sestava Easyshrink® 20, N° 2

	Objednací kód	Pro průměry stopek mm		Přibližná doba upínání	Rozměry v mm			KG
		Karbid/ Těžké kovy	Ocel/ HSS		Šířka	Hloubka	Výška	
• Indukční ohřev • Otočná deska se 3 stanicemi pro ohřev + pro nastavení hloubky upnutí + stanice chlazení	ZFM07IN20	∅ 3-32	∅ 6-32	10 s	759	570	960	65,0

Sestava Easyshrink® 20, N° 3

	Objednací kód	Pro průměry stopek mm		Přibližná doba upínání	Rozměry v mm			KG
		Karbid/ Těžké kovy	Ocel/ HSS		Šířka	Hloubka	Výška	
• Indukční ohřev • Otočná deska se 3 stanicemi pro ohřev + pro nastavení hloubky upnutí + stanice chlazení • Měření výšky • Vodní chladicí jednotka + zvony	ZFM07IN30	∅ 3-32	∅ 6-32	10 s	1084	570	960	126,0

Easyshrink® vodní chladicí jednotka s chladicími zvony

	Objednací kód	Počet chladících kuželů	Doba chlazení přibližně	Rozměry v mm			KG
				Šířka	Hloubka	Výška	
• Chladicí jednotka • Základová jednotka							
	ZFM07RE1	2	1 min	325	507	762	60,0

Spojovací pouzdra na vyžádání, viz str. 359
Toto zařízení pro rychlejší chladící proces může být také součástí zařízení Easyshrink® 15 nebo sestavy Easyshrink® N°1 a N°2; je dodáváno se sestavou Easyshrink® 20 N°3.

Příslušenství a náhradní díly pro sestavy zařízení Easyshrink® 15 a Easyshrink® 20, indukční ohřev

Skupina 1
Tepelný uzávěr pro nástroje s větší hlavou* (páry dvoudílných desek ZFCE... a kroužek ZFCM...)

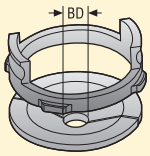

Skupina 2
Tepelný uzávěr

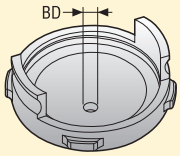

Skupina 3
Sada dorazových tyčí**

Skupina 4
Ochranné rukavice

Skupina	Objednací kód	Pro Easyshrink 15	Pro Easyshrink 20	Pro stopku nástroje ∅ mm	BD mm	Závit/ ∅ přední	Pro rozsah délek	KG
1								
	ZFCE2521	■	■	3-6 mm	6,5	–	–	0,25
	ZFCE2522	■	■	8-14 mm	15,0	–	–	0,25
	ZFCE2523	■	■	16-18 mm	20,0	–	–	0,21
	ZFCE2524	■	■	20-25 mm	27,0	–	–	0,18
	ZFCE2525	■	■	32 mm	34,0	–	–	0,16
	ZFCM08IN000	■	■	–	–	–	–	0,04
2								
	ZFAT08C01	□	□	3-6 mm	6,5	–	–	0,29
	ZFAT08C02	□	□	8-14 mm	15,0	–	–	0,28
	ZFAT08C03	□	□	16-18 mm	20,0	–	–	0,24
	ZFAT08C04	□	□	20-25 mm	27,0	–	–	0,19
	ZFAT08C05	□	□	32 mm	34,0	–	–	0,17
3								
	ZFS07IN018		■	3-5 mm	–	2.5	0,0-240,0	0,1
	ZFS07IN043		□	6-32 mm	–	4.2	0,0-240,0	0,2
4								
	ZFAG01	□	□	–	–	–	–	0,2

■ **Příslušenství**
□ **Náhradní díly**
* Maximální průměr nástroje, který projde induktorem, je 65 mm.
** Zásobník a sada dorazových tyčí pro velikosti 6-32 mm jsou součástí dodávky sestavy Easyshrink® 20 Nº1, Nº2 a Nº3.

Zařízení pro tepelné upínání Shrinkfit

Příslušenství a náhradní díly pro sestavy zařízení Easyshrink® 15 a Easyshrink® 20, operační stanice

Skupina 1
Žebrovaná objímka

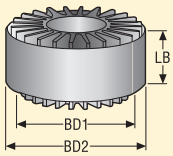

Skupina 2
Univerzální posuvná podpora

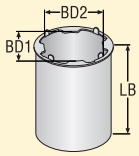

Skupina 3
Opěrný kroužek*

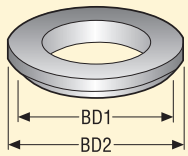

Skupina 4
Žebrovaná chladicí trubka

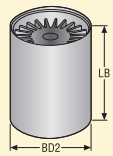

Skupina 5
Chladicí kužel

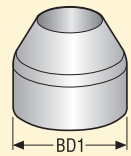

Skupina	Objednací kód	Pro Easyshrink 15	Pro Easyshrink 20	Pro držáky Shrinkfit a stopky nástrojů o ∅ mm	Rozměry v mm BD1	Rozměry v mm BD2	Rozměry v mm LB	KG
1								
	ZFAD05H32		■	HSK-A32 / HSK-C32 / HSK-E32 / HSK-B40 / HSK-D40	90,0	114,0	50,0	0,7
	ZFAD05H40		■	HSK-A40 / HSK-C40 / HSK-E40 / HSK-B50 / HSK-D50 / HSK-F50	90,0	114,0	50,0	0,7
	ZFAD05H50		■	HSK-A50 / HSK-C50 / HSK-E50 / HSK-B63 / HSK-D63 / HSK-F63	90,0	114,0	50,0	0,7
	ZFAD05H63		■	HSK-A63 / HSK-C63 / HSK-E63 / HSK-B80 / HSK-D80 / HSK-F80	90,0	114,0	50,0	0,7
	ZFAD05H10		■	HSK-A100 / HSK-C100 / HSK-B125 / HSK-D125	90,0	114,0	50,0	0,7
	ZFAD05S30		■	SA30	90,0	114,0	50,0	0,7
	ZFAD05S40		■	SA40	90,0	114,0	50,0	0,7
	ZFAD05S50		■	SA50	90,0	114,0	110,0	1,4
	ZFAD05C3		■	Seco-Capto C3	90,0	114,0	50,0	0,7
	ZFAD05C4		■	Seco-Capto C4	90,0	114,0	50,0	0,7
	ZFAD05C5		■	Seco-Capto C5	90,0	114,0	50,0	0,7
	ZFAD05C6		■	Seco-Capto C6	90,0	114,0	50,0	0,7
	ZFAD05C8		■	Seco-Capto C8	90,0	114,0	50,0	0,7
2								
	ZFAR08T	□		–	90,0	–	150,0	0,1
3								
	ZFAR07H32	■	■	HSK-A32 / HSK-C32 / HSK-E32 / Seco-Capto C3	90,0	99,5	–	0,2
	ZFAR07H40	■	■	HSK-A40 / HSK-C40 / HSK-E40 / HSK-B50 / HSK-D50 / HSK-F50 / Seco-Capto C4	90,0	99,5	–	0,2
	ZFAR07H50	■	■	HSK-A50 / HSK-C50 / HSK-E50 / HSK-B63 / HSK-D63 / HSK-F63	90,0	99,5	–	0,2
	ZFAR07H63	□	■	HSK-A63 / HSK-C63 / HSK-E63 / HSK-B80 / HSK-D80 / HSK-F80	90,0	99,5	–	0,2
	ZFAR07H10	■	■	HSK-A100 / HSK-C100	90,0	99,5	–	0,2
	ZFAR07C5	■	■	Seco-Capto C5	90,0	99,5	–	0,2
	ZFAR07C6	■	■	Seco-Capto C6	90,0	99,5	–	0,2
	ZFAR07C8	■	■	Seco-Capto C8	90,0	99,5	–	0,2
	ZFAR07S30	■	■	SA30	90,0	99,5	–	0,2
	ZFAR07S40	■	■	SA40	90,0	99,5	–	0,2
	ZFAR07S50	■	■	SA50	90,0	99,5	–	0,2
4								
	ZFAR02C306	■	■	5603 Ø6 a 8 mm	–	114,0	180,0	1,55
	ZFAR02C310	■	■	5603 Ø10 a 12 mm & 5600 Ø6 a 8mm	–	114,0	180,0	1,55
	ZFAR02C314	■	■	5603 Ø14 a 16 mm & 5600 Ø10 a 14 mm	–	114,0	180,0	1,55
	ZFAR02C318	■	■	5603 Ø18 a 20 mm & 5600 Ø14 a 16 mm	–	114,0	180,0	1,55
	ZFAR02C325	■	■	5603 Ø25 a 32 mm & 5600 Ø18 a 20 mm	–	114,0	180,0	1,55
	ZFAR02C425	■	■	5600 Ø25 a 32	–	–	–	1,55
5								
	ZFAR03C	□	□	–	110,0	–	–	0,1

■ **Příslušenství**
□ **Náhradní díly**
* Opěrný kroužek: pro operační i chladicí stanice zařízení Easyshrink® 15. Pro chladicí stanici sestavy Easyshrink® 20. Pro ukládací stanice vodní chladicí jednotky s chladicími zvony.

Příslušenství pro zařízení Easyshrink® 20 N°3 a pro Easyshrink® vodní chladicí jednotku s chladicími zvony

Spojovací pouzdra pro chladicí zvony

Objednací kód	Pro držáky Shrinkfit a stopky nástrojů o ∅ mm	KG
ZFAR10D103	5801 - 3 mm	0,6
ZFAR10D104	5801 - 4 mm	0,6
ZFAR10D105	5801 - 5 mm	0,6
ZFAR10D106	5801 - 6 mm	0,6
ZFAR10D108	5801 - 8 mm	0,6
ZFAR10D110	5801 - 10 mm	0,6
ZFAR10D112	5801 - 12 mm	0,6
ZFAR10D114	5801 - 14 mm	0,6
ZFAR10D116	5801 - 16 mm	0,6
ZFAR10D306	5603 - 6 mm a - 8 mm	0,6
ZFAR10D310	5603 - 10 a 12 mm & 5600 - 6 a 8 mm	0,6
ZFAR10D314	5603 - 14 a 16 mm & 5600 - 10 a 12 mm	0,6
ZFAR10D318	5603 - 18 a 20 mm & 5600 - 14 a 16 mm	0,6
ZFAR10D325	5603 - 25 a 32 mm & 5600 - 18 a 20 mm	0,6
ZFAR10D425	5600 - 25 a 32 mm	0,6

Ostatní typy jsou k dispozici na vyžádání, zašlete prosím poptávku.

Oceli, feritické a martenzitické nerezové oceli

SMG	Popis	Vlastnosti	Referenční materiál	$k_{c1.1}$	m_c
P1	Automatové oceli	$360 < R_m < 880$	11 SMn30 $R_m = 385$ N/mm²	1500	0,14
P2	Nízkolegované feritické oceli, C < 0,25% hm. Nízkolegované svařitelné konstrukční oceli	$320 < R_m < 600$	S235JRG2 $R_m = 420$ N/mm²	1600	0,23
P3	Feritické a feriticko/perlitické oceli, C < 0,25% hm. Běžné svařitelné konstrukční oceli Cementační oceli	$430 < R_m < 610$	16 MnCr 5 $R_m = 550$ N/mm²	1800	0,14
P4	Nízkolegované konstrukční oceli, 0,25% < C < 0,67% hm. Nízkolegované kalené a popouštěné oceli	$520 < R_m < 1200$	C 45E $R_m = 660$ N/mm²	2000	0,15
P5	Konstrukční oceli, 0,25% < C < 0,67% hm. Kalené a popouštěné oceli	$550 < R_m < 1200$	42 CrMo 4 $R_m = 700$ N/mm²	2020	0,18
P6	Nízkolegované kalené oceli, C > 0,67% hm. Nízkolegované pružinové a ložiskové oceli	$520 < R_m < 1200$	C 100S $R_m = 600$ N/mm²	2100	0,17
P7	Kalené oceli, C > 0,67% hm. Pružinové a ložiskové oceli	$600 < R_m < 1200$	100 Cr 6 $R_m = 650$ N/mm²	2160	0,17
P8	Nástrojové oceli Rychlořezné oceli (HSS)	$600 < R_m < 1200$	X 40 CrMoV 5 1 $R_m = 700$ N/mm²	2400	0,20
P11	Feritické a martenzitické nerezové oceli	$415 < R_m < 1200$	X 20 Cr 13 $R_m = 675$ N/mm²	2000	0,15
P12	Vysokopevnostní (maraging) a precipitačně tvrzené nerezové oceli	$500 < R_m < 1200$	X 5 CrNiCuNb 16 4 $R_m = 1100$ N/mm²	2100	0,17

Austenitické a duplexním pochodem vyrobené nerezové oceli

SMG	Popis	Vlastnosti	Referenční materiál	$k_{c1.1}$	m_c
M1	Automatové austenitické nerezové oceli		X 10 CrNiS 18 9	1700	0,14
M2	Nízkolegované austenitické nerezové oceli		X 5 CrNi 18 10	1920	0,18
M3	Středně legované austenitické nerezové oceli		X 2 CrNiMo 18 14 3	2070	0,17
M4	Vysoce legované austenitické a duplexním pochodem vyrobené nerezové oceli		X 2 CrNiMoN 22 5 3	2230	0,16
M5	Obtížně obrobitelné vysoce legované austenitické a duplexním pochodem vyrobené nerezové oceli		X 2 CrNiMoN 25 7 4	2510	0,13

Litiny

SMG	Popis	Vlastnosti	Referenční materiál	$k_{c1.1}$	m_c
K1	Šedé litiny (GCI)		EN-GJL-250	930	0,32
K2	Litiny s vermikulárním grafitem (CGI)		EN-GJV-400	1000	0,35
K3	Temperované litiny (MCI)		EN-GJMB-550-4	1050	0,37
K4	Tvárné litiny (SGI)		EN-GJS-500-7	1160	0,37
K5	Izotermicky kalené tvárné litiny (ADI)		EN-GJS-1000-5		
K6	Austenitické litiny s lamelárním grafitem		EN-GJLA-XNiCuCr15-6-2		
K7	Austenitické tvárné litiny		EN-GJSA-XNiMn23-4		

Neželezné materiály

SMG	Popis	Vlastnosti	Referenční materiál	$k_{c1.1}$	m_c
N1	Hliníkové slitiny, Si < 9%		AW-7075		
N2	Hliníkové slitiny, 9% < Si < 16%		AC-44200 Si = 12%		
N3	Hliníkové slitiny, Si >16%		AlSi17Cu5		
N11	Slitiny mědi		CW614N	740	0,26

Vysoce legované slitiny a titan

SMG	Popis	Vlastnosti	Referenční materiál	$k_{c1.1}$	m_c
S1	Vysoce legované slitiny na bázi železa		Discalloy		
S2	Vysoce legované slitiny na bázi kobaltu		Stellite 21		
S3	Vysoce legované slitiny na bázi niklu		Inconel 718	2530	0,21
S11	Titanové nízkolegované slitiny, (α)		Ti		
S12	Titanové středně legované slitiny, (α+β)		TiAl6V4	1500	0,24
S13	Titanové vysoce legované slitiny, (převážně β a β)		Ti10V2Fe3Al		

Tvrdé materiály

SMG	Popis	Vlastnosti	Referenční materiál	$k_{c1.1}$	m_c
H3	Povrchově kalené oceli	58 < HRC < 62	16 MnCr 5 60 HRC	2070	0,14
H5	Kalené a popouštěné oceli	38 < HRC < 56	42 CrMo 4 50 HRC	2320	0,18
H7	Kalené a popouštěné oceli Ložiskové oceli	56 < HRC < 64	100 Cr 6 60 HRC	2480	0,17
H8	Nástrojové oceli Rychlořezné oceli (HSS)	38 < HRC < 64	X 40 CrMoV 5 1 50 HRC	2750	0,20
H11	Martenzitické nerezové oceli	38 < HRC < 50	X 20 Cr 13 45 HRC	2300	0,15
H12	Vysokopevnostní (maraging) a precipitačně tvrzené nerezové oceli	1200 < R_m < 1650	X 5 CrNiCuNb 16 4 R_m = 1450 N/mm^2	2410	0,17
H21	Manganové oceli	23 < HRC < 64	X 120 Mn 12 50 HRC		
H31	Bílé litiny	50 < HRC < 64	EN-GJN-HV600(XCr11) 55 HRC		

Ostatní obtížně obrobitelné materiály

SMG	Popis	Vlastnosti	Referenční materiál	$k_{c1.1}$	m_c
PM1	Nízkolegované PM materiály		F-0008 Fe-0.7C		
PM2	Středně legované PM materiály		FLC-4608 Fe2Cu1.8Ni 0.5Mo0.2Mn0.8C		
PM3	Vysoce legované PM materiály Materiály pro sedla ventilů, atd.				
HF1	Slitiny s navařeným povlakem Navařované nebo plazmově nanášené železité slitiny				
HF2	Slitiny s navařeným povlakem Navařované nebo plazmově nanášené kobaltové a niklové slitiny				
CC1	Slinutý karbid wolframu		G50		

Plasty a kompozity

SMG	Popis	Vlastnosti	Referenční materiál	$k_{c1.1}$	m_c
TS1	Termosetní polymery		Urea formaldehyde (UF)		
TS2	Termosetní kompozity s uhlíkovými vlákny		T300 T700 T800 HTA-S IMA - Epoxy (M21)...		
TS3	Termosetní kompozity se skelnými vlákny		Epoxy - HX..(42..)/E glass (7781...)...		
TS4	Termosetní kompozity s aramidovými vlákny		Kevlar 49		
TP1	Termoplastické polymery		Polykarbonát (PC)		
TP2	Termoplastické kompozity s uhlíkovými vlákny		PPS/PEEK - T300..		
TP3	Termoplastické kompozity se skelnými vlákny		PPS/PEEK – E-glass nebo A-glass...		
TP4	Termoplastické kompozity s aramidovými vlákny				

Grafit

SMG	Popis	Vlastnosti	Referenční materiál	$k_{c1.1}$	m_c
GR1	Grafit		R 8500		

SMG

SMG	EN	EN-Nr	W.-Nr	DIN	AFNOR	BS	UNI	JIS	SS	UNS
	11 SMn 30	1.0715	1.0715	9 SMn 28	S 250	230 M 07	CF 9 SMn 28	SUM 22	1912	G12130
	11 SMnPb 30	1.0718	1.0718	9 SMnPb 28	S 250 Pb		CF 9 SMnPb 28	SUM 22 L	1914	G12134
	10 S 20	1.0721	1.0721	10 S 20	10 F 1	210 M 15	CF 10 S 20			
			1.0722	10 SPb 20	10 PbF 2		CF 10 SPb 20			
P1	15 SMn 13	1.0725	1.0723	15 S 20		210 A 15		SUM 32	1922	
	35 S20	1.0726	1.0726	35 S 20	35 MF 4	212 M 36			1957	G11400
	46 S20	1.0727	1.0727	46 S 20	45 MF 4	212 M 44			1973	G11460
	11 SMn 37	1.0736	1.0736	9 SMn 36	S 300	240 M 07	CF 9 SMn 36			G12150
	11 SMn 37	1.0736	1.0736	9 SMn 36	S 300	240 M 07	CF 9 SMn 36			G12150
	S235JR	1.0037	1.0037	St 37-2	E 24-2		Fe 360 B	STKM 12 C	1311	
	S235JRG2	1.0038	1.0116	St 37-3	E 24-3, E 24-4	4360-40 C	Fe 360 D FF		1312, 1313	
	S275J2G3	1.0144	1.0144	St 44-3 N	E 28-3, E 28-4	4360-43 C	Fe 430 D FF	SM 41 C	1412, 1414	
	C 10	1.0301	1.0301	C 10	34 C 10, XC 10	045 M 10	C 10	S 10 C		G10100
P2			1.0401	C 15	37 C 12, XC 18	080 M 15	C 15, C 16		1350	G10170
	C22	1.0402	1.0402	C 22	C 20	050 A 20	C 20, C 21		1450	G10200
	S355JR	1.0570	1.0570	St 52-3	E 36-3, E 36-4	4360-50 C	Fe 510 B	SM 50 YA	2172, 2132	
	C 15R	1.1141	1.1141	Ck 15	XC 15, XC 18	080 M 15	C 15, C 16	S 15 C, S 15 CK	1370	G10170
			1.1158	Ck 25	XC 25	060 A 25	C 25	S 25 C		G10250
			1.2162	21 MnCr 5	20 NC 5			SCR 420 H		
	16 Mo 3	1.5415	1.5415	15 Mo 3	15 D 3	1501-240	16 Mo 3		2912	
			1.5423	16 Mo 5		1503-245-420	16 Mo 5	SB 450 M		G45200
	14 NiCr 14	1.5752	1.5752	14 NiCr 14	12 NC 15	655 M 13		SNC 815 (H)		G33106
			1.5919	15 CrNi 6	16 NC 6	S 107	16 CrNi 4			
	18 NiCrMo 7 6	1.6587	1.6587	18 CrNiMo 7 6	18 NCD 6	820 A 16	18 NiCrMo 7			
P3	16 MnCr 5	1.7131	1.7131	16 MnCr 5	16 MC 5	527 M 17	16 MnCr 5	SCr 415	2511	G51170
	16 MnCrS 5	1.7139	1.7139	16 MnCrS 5						
	20 MnCr 5	1.7147	1.7147	20 MnCr 5	20 MC 5		20 MnCr 5	SCM 420 (H)		G51200
	20 MnCrS 5	1.7149	1.7149	20 MnCrS 5	20 MnCrS 5			SCM 21 (H)		
	13 CrMo 4 5	1.7335	1.7335	13 CrMo 4 4	15 CD 3.5	1501-620 Gr. 27	14 CrMo 4 5		2216	
			1.7337	16 CrMo 4 4	15 CD 4.5	1501-620 Gr. 27	14 CrMo 4 5		2216	
	10 CrMo 9 10	1.7380	1.7380	10 CrMo 9 10	10 CD 9.10	1501-622 Gr. 31	12 CrMo 9 10		2218	J21890
	C35		1.0501	C 35	55 C 35	060 A 35	C 35		1550	G10350
	E 335	1.0503	1.0503	C 45	65 C 45	80 M 46	C 45	S 45 C	1650	G10430
	C40		1.0511	C 40	60 C 40	080 M 40	C 40	S 40 C		
	E 360	1.0070	1.0535	St 70-2	A 70-2		Fe 690		1655	
	C60	1.0601	1.0601	C 60	CC 55	080 A 62	C 60			G10600
P4			1.1157	40 Mn 4	35 M 5	150 M 36				G10390
	G 28 Mn6	1.1165	1.1165	30 Mn 5		120 M 36		SMn 1 H, SCMn 2		G13300
	C 35E	1.1181	1.1181	Ck 35	XC 38 H1	080 M 36	C 35	S 35 C	1572	G10340
	C 45E	1.1191	1.1191	Ck 45	XC 42	080 M 46	C 45	S 45 C	1672	G10420
	C 60E	1.1221	1.1221	Ck 60	XC 60	080 A 62	C 60	S 58 C	1665, 1678	G10640
			1.1740	C 60 W	Y3 55			SK 7		
	55 SiCr7	1.7100	1.0904	55 Si 7	55 S 7	250 A 53	55 Si 8		2085, 2090	
			1.2330	35 CrMo 4	34 CD 4	708 A 37	35 CrMo 4		2234	T51620
			1.2542	45 WCrV 7		BS 1	45 WCrV 8 KU		2710	T41901
		1.2714	1.2714	56 NiCrMoV 7		BH 224-5	56 NiCrMoV7-KU	SKT 4		T61206
			1.5121	46 MnSi 4						
			1.5710	36 NiCr 6	35 NC 6	640 A 35		SNC 236		
			1.5736	36 NiCr 10	35 NC 11		35 NiCr 9	SNC 631 (H)		
	36 CrNiMo 4		1.6511	36 CrNiMo 4	40 NCD 3	816 M 40	38 NiCrMo 4 (KB)			G98400
P5	34 CrNiMo 6	1.6582	1.6582	34 CrNiMo 6	35 NCD 6	817 M 40	35 NiCrMo 6 (KW)	SNCM 447	2541	G43400
	34 Cr 4	1.7033	1.7033	34 Cr 4	32 C 4	530 A 32	34 Cr 4 (KB)	SCR 430 (H)		G51320
	41 Cr 4	1.7035	1.7035	41 Cr 4	42 C 4	530 M 40	41 Cr 4	SCR 440 (H)		G51400
	25 CrMo 4	1.7218	1.7218	25 CrMo 4	25 CD 4 S	708 M 25	25 CrMo 4 (KB)	SCM 425	2225	G41300
	42 CrMo 4	1.7225	1.7225	42 CrMo 4	42 CD 4	708 M 40	42 CrMo 4	SCM 440 (H)	2244	G41400
	42 CrMo 4	1.7225	1.7225	42 CrMo 4	42 CD 4	708 M 40	42 CrMo 4	SCM 440 (H)	2244	G41400
			1.7361	32 CrMo 12	30 CD 12	722 M 24	32 CrMo 12		2240	
	50 CrV 4	1.8159	1.8159	50 CrV 4	50 CV 4	735 A 50	51 CrV 4	SUP 10	2230	H61500
	41 CrAlMo 7 10	1.8509	1.8509	41 CrAlMo 7	40 CAD 6.12	905 M 39	41 CrAlMo 7	SACM 645	2940	K24065
	C 67S	1.1231	1.1231	Ck 67	XC 68	060 A 67	C 70		1770	G10700
	C 100S	1.1274	1.1274	Ck 101		060 A 96		SUP 4	1870	G10950
P6	C 105U	1.1545	1.1545	C 105 W1	Y1 105		C 100 KU		1880	
			1.1645	C 105 W2	Y1 105		C 100 KU	SK 3		
			1.1663	C 125 W	Y2 120		C 120 KU	SK 2		

SMG

U.N.E./ I.H.A.	AISI / ASTM	GOST	ČSN	Obchodní název	Stav	Struktura
	1213				Žíháno	
	12 L 13				Žíháno	
	1108				Žíháno	
	11 L 08				Žíháno	
					Žíháno	
	1140	40			Žíháno	
	1146				Žíháno	
	1215				Žíháno	
	12 L 14				Žíháno	
		16D			Žíháno	
	A573 Grade 58	18kp	11 378		Žíháno	
	A573 Grade 70	St14kP	11 448		Žíháno	
	1010	10			Žíháno	
F.1110	1015	15			Žíháno	
	1020, 1023	20	12 024		Žíháno	
		17G1S	11 523		Žíháno	
F.1511	1015	15			Žíháno	
F.1120	1025	25			Žíháno	
					Žíháno	
	A204 Grade A		15 020		Žíháno	
	4520				Žíháno	
	3310, 9314	20X2H4A	16 420		Žíháno	
	4320		16 220		Žíháno	
					Žíháno	
F.1516	5115	12KHN2	14 220		Žíháno	
		18HG			Žíháno	
	5120	20KH	14 221		Žíháno	
	5120 H	20KH			Žíháno	
	A182-F11, A182-F12	12KHM	15 121		Žíháno	
	A387 Grade 12 Cl. 2				Žíháno	
F.155	A182-F22	12KH8	15 313		Žíháno	
F.1130	1035	35	12 040		Žíháno	
F.5110	1045	45	12 050		Žíháno	
	1040	40	12 041		Žíháno	
F.1150	1055	55			Žíháno	
	1060	60	12 061		Žíháno	
	1039	40G			Žíháno	
	1330	30G2			Žíháno	
F.1135	1035	35			Žíháno	
F.1140	1045	45	12 050		Žíháno	
F.1150	1064	60			Žíháno	
	1060	60			Žíháno	
F.144	9255	55S2			Žíháno	
F.1250	4135	35KHM			Žíháno	
F.5241	S1	5KHV2S			Žíháno	
	L6	5KHNV			Žíháno	
	5045				Žíháno	
	3135				Kaleno a popouštěno	
	3435				Žíháno	
	9840				Kaleno a popouštěno	
F.1280	4340	38H2N2MA	16 343		Žíháno	
	5132	35KH			Kaleno a popouštěno	
	5140	40H	14 140		Kaleno a popouštěno	
F.1251	4130	20KHM	15 130		Kaleno a popouštěno	
F.1252	4142, 4140	38HM	15 142		Žíháno	
F.1252	4142, 4140	38HM	15 142		Kaleno a popouštěno	
					Kaleno a popouštěno	
F.143	6150	50KHFA	15 260		Kaleno a popouštěno	
F.1740	A355 Cl. A				Žíháno	
F.5103	1070	70			Žíháno	
F.5117	1095				Žíháno	
F.5118	W1	U10A			Žíháno	
		U10			Žíháno	
	W1	U13			Žíháno	

SMG

SMG	EN	EN-Nr	W.-Nr	DIN	AFNOR	BS	UNI	JIS	SS	UNS
P7	107 CrV 3	1.2210	1.2210	115 CrV 3	100 C 3		107 CrV 3 KU			T61202
			1.2510	100 MnCrW 4	90 MWCV 5	BO 1	95 MnWCr 5 KU	SKS 3	2140	T31501
	90 MnCrV 8	1.2842	1.2842	90 MnCrV 8	90 MV 8	BO 2	90 MnVCr 8 KU			T31502
	100 Cr 6	1.3505	1.3505	100 Cr 6	100 C 6	534 A 99	100 Cr 6	SUJ 2	2258	G51986
P8	X 210 Cr 12	1.2080	1.2080	X 210 Cr 12	Z 200 C 12	BD 3	X 210 Cr 13 KU	SKD 1		T30403
			1.2343	X 38 CrMoV 5 1	Z 38 CDV 5	BH 11	X 37 CrMoV 5 1 KU	SKD 6		T20811
	X 40 CrMoV 5 1	1.2344	1.2344	X 40 CrMoV 5 1	Z 40 CDV 5	BH 13	X 40 CrMo 5 1 1 KU	SKD 61	2242	T20813
	X 100 CrMoV 5	1.2363	1.2363	X 100 CrMoV 5 1	Z 100 CDV 5	BA 2	X 100 CrMoV 5 1 KU	SKD 12	2260	T30102
			1.2365	X 32 CrMoV 3 3	32 DCV 28	BH 10	30 CrMoV 12 27 KU	SKD 7		T20810
			1.2436	X 210 CrW 12			X 215 CrW 12 1 KU	SKD 2	2312	
			1.2601	X 165 CrMoV 12			X 165 CrMoW 12 KU		2310	
			1.2713	55 NiCrMoV 6	55 NCDV 7			SKT 4		T61206
	HS 6-5-2-5	1.3243	1.3243	S 6-5-2-5	Z 85 WDKCV 06-05-05-04-02		HS 6-5-2-5	SKH 55	2723	
	HS 2-10-1-8	1.3247	1.3247	S 2-10-1-8	Z 110 DKCWV 09-08-04	BM 42	HS 2-9-1-8	SKH 51		T11342
	HS 18-1-2-5	1.3255	1.3255	S 18-1-2-5	Z 80 WKCV 18-05-04-01	BT 4	HS 18-1-1-5	SKH 3		T12004
	HS 6-5-2	1.3343	1.3343	S 6-5-2	Z 85 WDCV 06-05-04-02	BM 2	HS 6-5-2	SKH 9, SKH 51	2722	T11302
	HS 2-9-2	1.3348	1.3348	S 2-9-2	Z 100 DCWV 09-04-02-02		HS 2-9-2	SKH 58	2782	T11307
	HS 18-0-1	1.3355	1.3355	S 18-0-1	Z 80 WCV 18-04-01	BT 1	HS 18-0-1	SKH 2		T12001
P11	X 6 Cr 13	1.4000	1.4000	X 6 Cr 13	Z 6 C 12	403 S 17	X 6 Cr 13	SUS 403	2301	S41008
	X 12 Cr 13	1.4006	1.4006	X 10 Cr 13	Z 10 C 13	410 S 21	X 12 Cr 13	SUS 410	2302	S41000
	X 6 Cr 17	1.4016	1.4016	X 6 Cr 17	Z 8 C 17	430 S 15	X 8 Cr 17	SUS 430	2320	S43000
	X 20 Cr 13	1.4021	1.4021	X 20 Cr 13	Z 20 C 13	420 S 37	X 20 Cr 13	SUS 420 J 1	2303	S42000
	X 39 Cr 13	1.4031	1.4031	X 40 Cr 13	Z 40 C 14	420 S 45	X 40 Cr 14	SUS 420	2304	S40280
	X 70 CrMo 15	1.4109	1.4109	X 65 CrMo 14	Z 70 D 14			SUS 440 A		S44002
	X 90 CrMoV 18	1.4112	1.4112	X 90 CrMoV 18	Z 2 CND 18 05	409 S 19	X CrTi 12	SUS 440 B	2327	S44003
	X 105 CrMo 17	1.4125	1.4125	X 105 CrMo 17	Z 100 CD 17		X 105 CrMo 17	SUS 440 C		S44004
	X 3 CrNIMo 13 3	1.4313	1.4313	X 5 CrNi 13 4	Z 5 CN 13.4	425 C 11	X 6 CrNi 13 04	SCS 5	2385	S41500
	X 18 CrN 28	1.4749	1.4749	X 18 CrN 28	Z 18 C 25				2322	S44600
P12	X 6 NiCrTiMoV 25 15	1.4534	1.4534	X 3 CrNiMoAl 13 8 2						S13800
	X 4 CrNiCuNb 16 4	1.4540	1.4540	X 4 CrNiCuNb 16 4						S15500
		1.4540	1.4540	X 4 CrNiCuNb 16 4	Z 4 CNUNb 16.4 M					S15500
	X 4 CrNiCuNb 16 4	1.4540	1.4540	X 4 CrNiCuNb 16 4						S15500
	X 5 CrNiCuNb 16 4	1.4542	1.4542	X 5 CrNiCuNb 16 4				SUS 630		S17400
	X 5 CrNiCuNb 17 4	1.4548	1.4542	X 5 CrNiCuNb 17 4	Z 6 CNU 17.4			SCS 24, SUS 630		S17400
	X 7 CrNiAl 17 7	1.4564	1.4564	X 7 CrNiAl 17 7	Z 9 CAN 17.7	301 S 81	X 7 CrNiAl 17 7	SUS 631	2388	S17700
	X 2 NiCoMoTi 18 12 4	1.6356	1.6356	X 2 NiCoMoTi 18 12 4						K93160
	X 2 NiCoMoTi 18 9 5	1.6358	1.6358	X 2 NiCoMoTi 18 9 5	Z 2 NKD 19-09					K93120
	X 2 NiCoMo 18 9 5	1.6358	1.6358	X 2 NiCoMoTi 18 9 5	Z 2 NKD 19-09					K93120
	X 2 NiCoMo 18 8 5	1.6359	1.6359	X 2 NiCoMo 18 8 5		S 162				K92890
	X 2 NiCoMo 18 8 5	1.6359	1.6359	X 2 NiCoMo 18 8 5		S 162				K92890
M1	X 10 CrNiS 18 9	1.4305	1.4305	X 10 CrNiS 18 9	Z 10 CNF 18.09	303 S 31	X 10 CrNi 18 09	SUS 303	2346	S30300
M2	X 2 CrNi 19 11	1.4306	1.4306	X 2 CrNi 19 11	Z 2 CN 18.10	304 S 12	X 3 Cr Ni 18 11	SUS 304 L	2352	S30403
	X 5 CrNi 18 10	1.4301	1.4301	X 5 CrNi 18 10	Z 6 CN 18.09	304 S 31	X 5 CrNi 18 11	SUS 304	2333	S30400
	X 5 CrNiMo 17 12 2	1.4401	1.4401	X 5 CrNiMo 17 12 2	Z 3 CND 17.11.1	316 S 31	X 5 CrNiMo 17 12	SUS 316	2347	S31600
	X 6 CrNiNb 18 10	1.4550	1.4550	X 6 CrNiNb 18 10	Z 6 CNNb 18.10	347 S 31	X 6 CrNiNb 18 11	SUS 347	2338	S34700
	X 9 CrNi 18 8	1.4310	1.4310	X 12 CrNi 17 7	Z 12 CN 17.07	301 S 21	X 12 CrNi 17 07	SUS 301	(2331)	S30100
	X 12 CrNi 18 8	1.4300	1.4300	X 12 CrNi 18 8	Z 12 CN 18	302 S 25		SUS 302	2331	S30200
M3	X 2 CrNiMo 18 14 3	1.4435	1.4435	X 2 CrNiMo 18 14 3	Z 2 CND 17.13	316 S 12	X 2 CrNiMo 17 13 2	SCS 16, SUS 316 L	2353	S31603
	X 2 CrNiMoN 17 13 3	1.4429	1.4429	X 2 CrNiMoN 17 13 3	Z 2 CND 17.13 Az	316 S 62	X 2 CrNiMoN 17 13 3	SUS 316 LN	2375	S31653
	X 2 CrNiN 18 10	1.4311	1.4311	X 2 CrNiN 19 11	Z 2 CN 18 .10 Az	304 S 62	X 2 CrNiN 18 11	SUS 304 LN	2371	S30453
	X 3 CrNiMo 18 12 3	1.4466	1.4466	X 5 CrNi 18 15		317 S 16	X 5 CrNi 18 15	SUS 317	2366	S31700
	X 9 CrNiSiNCe 21 11 2	1.4835	1.4893	X 9 CrNiSiNCe 21 11 2		310 S 31			2368	S30815
	X 12 CrNi 25 21	1.4335	1.4335	X 12 CrNi 25 21	Z 12 CN 25.20	310 S 24	X 6 CrNi 26 20	SUH 310, SUS 310 S	2361	S31008
M4	X 2 CrNiMoN 22 5 3	1.4462	1.4462	X 2 CrNiMoN 22 5	Z 2 CND 22.05 Az	332 S 15	X 2 CrNiMoN 22 5		2377	S31803
	X 2 CrNiMoSi 19 5	1.4424	1.4417	X 2 CrNiMoSi 19 5	Z 2 CND 18.05.03				2376	S31500
	X 2 NiCrMoCu 25 20 5	1.4539	1.4539	X 2 NiCrMoCu 25 20 5	Z 2 NCDU 25 20	904 S 13			2562	N08904
	X 3 CrNiMo 27 5 2	1.4460	1.4460	X 4 CrNiMo 27 5 2	Z 3 CND 25.7 Az		X 3 CrNiMo 27 5 2	SUS 329 J 1	2324	S32900
	X 5 CrNiCuNb 16 4	1.4980	1.4943	X 4 NiCrTi 25 15	Z 6 NCTDV 25.15	HR 51		SUH 660	2570	S66286
M5	X 1 CrNiMoN 20 18 7	1.4547	1.4529	X 1 CrNiMoN 20 18 7	Z 1 CNDU 20.18.05 Az		X 1 CrNiMoN 20 18 7		2778	S31254
	X 1 CrNiMoN 25 22 8	1.4652	1.4652	X 2 CrNiMoN 25 22 7						S32654
	X 10 NiCrAlTi 32 20	1.4876	1.4876	X 10 NiCrAlTi 32 20	Z 10 NC 32.21			NCF 800		N08800
	X 2 CrNiMoN 25 7 4	1.4410	1.4410	X 2 CrNiMoN 25 7 4	Z 3 CND 25.07 Az		X 2 CrNiMoN 25 7 4		2328	S32750

SMG

U.N.E./ I.H.A.	AISI / ASTM	GOST	ČSN	Obchodní název	Stav	Struktura
F.520L	L2	11KHF			Žíháno	
F.5220	O1	9KHVG			Žíháno	
	O2	9G2F			Žíháno	
F.5230	52100	SHKH15	14 109		Žíháno	
F.5212	D3	KH12			Žíháno	
	H11	4KH5MFS			Žíháno	
F.5318	H13	4KH5MF1S			Žíháno	
F.5227	A2	9KH5VF			Žíháno	
	H10	3KH3M3F			Žíháno	
F.5213		KH12			Žíháno	
		KH12MF			Žíháno	
F.520.S	L6	5KHNM			Žíháno	
F.5613	M35	R6M5K5			Žíháno	
	M42	R2AM9K5			Žíháno	
	T4	R18K5F2			Žíháno	
F.5603	M2	R6M5			Žíháno	
	M7				Žíháno	
	T1	R18			Žíháno	
	403	08KH13			Žíháno	Ferit
F.3401	410, CA-15	12KH13, 08KH13			Žíháno	Martenzit
F.3113	430	12KH17			Žíháno	Ferit
F.5261	420	20KH13	17 022		Žíháno	Martenzit
F.3404	420	40KH13			Žíháno	Martenzit
	440 A				Žíháno	Martenzit
	440 B	95KH18			Žíháno	Martenzit
	440 C	95KH18			Žíháno	Martenzit
	A182 F6NM			F6NM	Žíháno	Martenzit
	446	15KH28			Žíháno	Ferit
	XM-13			PH 13-8 Mo	Homogenizačně žíháno	Austenit
	XM-12			15-5 PH	H1150	Martenzit
	XM-12			15-5 PH	Homogenizačně žíháno	Martenzit
	XM-12			15-5 PH	H1025	Martenzit
	SAE 630			17-4 PH	H1150	Martenzit
	630			17-4 PH	Homogenizačně žíháno	Martenzit
	631	09KH17N7YU1		17-7 PH	Homogenizačně žíháno	Austenit/ferit
	AMS 6515			Marage 350	Homogenizačně žíháno	Martenzit
	AMS 6521			Marage 300	Homogenizačně žíháno	Martenzit
	AMS 6514			Marage 300, Vascomax C300	Homogenizačně žíháno	Martenzit
	AMS 6512			Marage 250	Homogenizačně žíháno	Martenzit
	AMS 6512			Marage 250, Vascomax C250	Homogenizačně žíháno	Martenzit
F.3508	303	12KH19N9			Žíháno	Austenit
F.3504	304 L	03KH18N11			Žíháno	Austenit
F.3504	304	08KH18N10	17 240		Žíháno	Austenit
F.3534	316	08KH17H13M2T	17 346		Žíháno	Austenit
F.3524	347	08KH18N12B			Žíháno	Austenit
F.3517	301	07KH16N6			Žíháno	Austenit
	302	12KH18N9			Žíháno	Austenit
F.3533	(316 L)	03KH17N14M3	17 349		Žíháno	Austenit
	316 LN	03KH16N15M3			Žíháno	Austenit
F.3541	304 LN	03KH18N11			Žíháno	Austenit
	317	08KH17H15M3T			Žíháno	Austenit
				253 MA	Žíháno	Austenit
	310 S	12KH25N20			Žíháno	Austenit
	329 LN			SAF 2205	Žíháno	Duplex
				3RE60	Žíháno	Duplex
	904L				Žíháno	Super austenit
	329				Žíháno	Duplex
	660			A286	Homogenizačně žíháno	Austenit
				254 SMO	Žíháno	Super austenit
				654 SMO	Žíháno	Super austenit
				Alloy 800	Žíháno	Austenit
	F 53			SAF 2507	Žíháno	Super duplex

SMG

SMG	EN	EN-Nr	W.-Nr	DIN	AFNOR	BS	UNI	JIS	SS	UNS
K1	EN-GJL-150	0.6150	0.6150	GG-15	Ft 15 D	Grade 150	G15	FC 150	01 15-00	F11601
	EN-GJL-200	0.6200	0.6200	GG-20	Ft 20 D	Grade 220	G20	FC 200	01 20-00	F12101
	EN-GJL-250	0.6250	0.6250	GG-25	Ft 25 D	Grade 260	G25	FC 250	01 25-00	F12401
	EN-GJL-350	0.6350	0.6350	GG-35	Ft 35 D	Grade 350	G35	FC 350	01 35-00	F13502
	EN-GJL-215			GG-220 HB					02 19	
K2	EN-GJV-300			GJV-300						
	EN-GJV-350			GJV-350						
	EN-GJV-400			GJV-400						
	EN-GJV-450			GJV-450						
	EN-GJV-500			GJV-500						
K3	EN-GJMB-550-4	0.8155		GTS-55-04	P 540/5	P 540/5	P 55-04	PCMP55-04	08 54-00	F24130
K4	EN-GJS-350-22	0.7033	0.7033	GGG-35.3	FGS 370-17	Grade 350/22		FCD 350-22L	07 17-15	
	EN-GJS-400-15	0.7040	0.7040	GGG-40	FGS 400-12	Grade 420/12	GS 400-12	FCD 400-18L	07 17-02	F32800
	EN-GJS-400-18	0.7043	0.7043	GGG-40.3	FGS 370-17	Grade 370/17	GSO 42/17		07 17-12	F32800
	EN-GJS-500-7	0.7050	0.7050	GGG-50	FGS 500-7	Grade 500/7	GS 500-7	FCD 500-7	07 27-02	F33800
	EN-GJS-600-3	0.7060	0.7060	GGG-60	FGS 600-3	Grade 600/3	GS 600-3	FCD 600-3	07 32-03	F34100
	EN-GJS-700-2	0.7070	0.7070	GGG-70	FGS 700-2	Grade 700/2	GS 700-2	FCD 700-2	07 37-01	F34800
K5										ADI Grade 5
	EN-GJS-1000-5			GJS-1000-5						ADI Grade 2
	EN-GJS-1200-2			GJS-1200-2						ADI Grade 3
	EN-GJS-1400-1			GJS-1400-1						ADI Grade 4
	EN-GJS-800-8			GJS-800-8						ADI Grade 1
K6	EN-GJLA-XNiCr 20-2	0.6660	0.6660	GGL-NiCr 20 2	FGL Ni20 Cr2	Grade F2			05 23-00	F41002
	EN-GJLA-XNiCr 30-3	0.6676	0.6676	GGL-NiCr 30 3	FGL Ni30 Cr3	Grade F3				F41004
	EN-GJLA-XNiCuCr 15-6-2	0.6655	0.6655	GGL-NiCuCr 15 6 2	FGL Ni15 Cu6 Cr2	Grade F1				F41000
K7	EN-GJSA-XNiMn 13-7	0.7652	0.7652	GGG-NiMn 13 7	FGS Ni13 Mn7	Grade S6			07 72-00	
	EN-GJSA-XNiCr 20-2	0.7660	0.7660	GGG-NiCr 20 2	FGS Ni20 Cr2	Grade S2				F43000
	EN-GJSA-XNiMn 23-4	0.7673	0.7673	GGG-NiMn 23 4	FGS Ni23 Mn4	Grade S2M				F43010
	EN-GJSA-XNiCr 30-3	0.7676	0.7676	GGG-NiCr 30 3	FGS Ni30 Cr3	Grade S3				F43003
	EN-GJSA-XNi 35	0.7683	0.7683	GGG-Ni 35	FGS Ni35					F43006
N1	AW-1050A	Al99.5	3.0255	Al99.5	A-5/1050A	1B		(A1050)	4007	AA1050A
	AW-2011	AlCuBiPb	3.1655	AlCuBiPb	A-U5PbBi/2011	FC1		A2011	4355	AA2011
	AW-2014	AlCuSiMn	3.1255	AlCuSiMn	A-U4SG/2014	H15			4338	AA2014
	AW-5005	AlMg1	3.3315	AlMg1	A-G0.6	N41			4106	AA5005
	AW-6060	AlMgSi0.5	3.3206	AlMgSi0.5	A-GS/6060	(H9)			4103	AA6060
	AW-6063	AlMgSi0.7	3.3210	AlMgSi0.7	A-GSUC/6061	(H10)		(A6063)	4104, 4107	AA6005
	AW-3103	AlMn1	3.0515	AlMn1		N3			4054	AA3103
	AW-3003	AlMn1Cu	3.0517	AlMn1Cu	A-M1/3003			A3003		AA3003
	AW-7020	AlZn4.5Mg1	3.4335	AlZn4.5Mg1	A-Z5G/7020	H17			4425	AA7020
	AW-7075		3.4365	AlZnMgCu1.5	A-Z5GU/7075	2L95/2L96		A7075		AA7075
	AC-42000		3.2341	G-AlSi5Mg	A-S7G	LM25	3599	AC 4C	4244	
	AC-46200	AlSi8Cu3(Si)	3.2161	G-AlSi8Cu3					4251	A13800
	MG-P-63	MgAl6Zn	3.5612	G-MgAl6Zn	G-A6-Z1	MAG-E-121				M11600
	MG-P-61	MgAl8Zn	3.5812	G-MgAl8Zn	(G-A7-Z1)					
	MN65120	MgSe3Zn2Zr1	3.5103	G-MgSe3Zn2Zr1	ZRE1	MAG6-TE				M12330
N2	AC-43400	AlSi10Mg(Fe)	3.2381	G-AlSi10Mg	A-S10G	LM9			4253	A13600
	AC-44200	AlSi12	3.2382	GD-AlSi12						
	AW-6082	AlMgSi1	3.2315	AlMgSi1	A-SGM0.7/6082	H30			4212	AA6082
N3		AlSi17Cu5						ADC14		
N11	CC331G		2.0940.01	CuAl10Fe	CuAl10Fe	AB1			5710	C95200
	CC333G		2.0975.01	CuAl10Ni	CuAl10Ni5Fe5	AB2			5716	C95500
		CuNi10Fe1Mn	2.0872	CuNi10Fe1Mn	CuNi10Fe1Mn	CN102			5667	C70600
				CuNi10Zn45						
		CW408J	2.0790	CuNi18Zn19Pb	CuNi18Zn19Pb1					C76300
	CW352H		2.1176	CuPb10Sn	CuSn10Pb10	LB2			5640	C93700
	CC480K		2.1050.01	CuSn10	CuSn10	CT1			5443	C90700
			2.1087	CuSn10Zn					5458	C90500
	CW452K	CuSn6	2.1020	CuSn6	CuSn6	PB103		C5191	5428	C51900
	CW502L	CuZn15	2.0240	CuZn15	CuZn15	CZ102		C2300	5112	C23000
	CW706R	CuZn28Sn1	2.0470	CuZn28Sn1	CuZn29Sn1				5220	C44300
	CW508L	CuZn37	2.0321	CuZn37	CuZn37	CZ108			5150	C27200
	CW717R	CuZn38Sn1	2.0530	CuZn38Sn1						C46400
	CW614N	CuZn39Pb3	2.0401	CuZn39Pb3	CuZn39Pb3	CZ121			5170	C38500
	CW612N	CuZn40Pb2	2.0402	CuZn40Pb2	CuZn39Pb2	CZ120			5168	C37800
	CW622N	CuZn44Pb2	2.0410	CuZn44Pb2		CZ104			5272	C68700

SMG

U.N.E./ I.H.A.	AISI / ASTM	GOST	ČSN	Obchodní název	Stav	Struktura
	A48 25 B	Sc 15	422 415			Šedá litina (GCI)
	A48 30 B	Sc 20	422 420			Šedá litina (GCI)
	A48 35 B	Sc 25	422 425			Šedá litina (GCI)
	A48 50 B	Sc 35				Šedá litina (GCI)
	G 3500					Šedá litina (GCI)
	Grade 350					Litiny s vermikulárním grafitem (CGI)
	Grade 400					Litiny s vermikulárním grafitem (CGI)
	Grade 400/-15					Litiny s vermikulárním grafitem (CGI)
	Grade 450					Litiny s vermikulárním grafitem (CGI)
	Grade 500					Litiny s vermikulárním grafitem (CGI)
	A220 60004				Temperováno	Temperované litiny (MCI)
						Tvárné litiny (SGI)
FGE 38-17	60-40-18	Vc 42-12	422 304			Tvárné litiny (SGI)
	60-40-18	Vc 42-12				Tvárné litiny (SGI)
FGE 50-7	A536, 80-55-06	Vc 50-2	422 305			Tvárné litiny (SGI)
FGE 60-2	A476, 80-60-03	Vc 60-2	422 306			Tvárné litiny (SGI)
FGE 70-2	A536, 100-70-03	Vc 70-2				Tvárné litiny (SGI)
	1600/1300/-					Izotermicky kalené tvárné litiny (ADI)
	1050/700/7					Izotermicky kalené tvárné litiny (ADI)
	1200/850/4					Izotermicky kalené tvárné litiny (ADI)
	1400/1100/1					Izotermicky kalené tvárné litiny (ADI)
	850/550/10					Izotermicky kalené tvárné litiny (ADI)
	A436 Type 2			Ni-Resist 2		Austenitické litiny s lamelárním grafitem
	A436 Type 3			Ni-Resist 3		Austenitické litiny s lamelárním grafitem
	A436 Type 1			Ni-Resist 1		Austenitické litiny s lamelárním grafitem
				Nodumag		Austenitické tvárné litiny
	A436 Type D-2			Ni-Resist D-2		Austenitické tvárné litiny
	A439 Type D-2M			Ni-Resist D-2M		Austenitické tvárné litiny
	A436 Type D-3			Ni-Resist D-3		Austenitické tvárné litiny
	A436 Type D-5			Ni-Resist D-5		Austenitické tvárné litiny
	B26					
	A380					
	AZ61A					
	AZ80A					
	AMS 4442					
	B85					
	A413.2					
	B390.0					
	CA952	BrA9ZH3L				
	CA955	BrA10ZH4N4L				
	CA937					
		BrOF6.5-0.15				
		L90				
		LOMsh70-1-0.05				
		LO60-1				
		LAMsh77-2-0.05				

SMG

SMG	EN	EN-Nr	W.-Nr	DIN	AFNOR	BS	UNI	JIS	SS	UNS
S1										
S2										
S3	NiMo30		2.4810							N10002
	NiMo16Cr15W		2.4819							N10276
	NiCr19Fe19Nb5Mo3		2.4668							N07718
			2.4669							N07750
	NiCr20TiAl		2.4631							N07080
	NiCr19Co18Mo4Ti3Al3									N07500
	NiCr20Co13Mo4Ti3Al		2.4654							N07001
S11			3.7024							
										R54620
S12										R56320
	TiAl6V4		3.7164							R56400
S13				TiV10Fe2Al3						
H3	16 MnCr 5	1.7131	1.7131	16 MnCr 5	16 MC 5	527 M 17	16 MnCr 5	SCr 415	2511	G51170
H5	C 67S	1.1231	1.1231	Ck 67	XC 68	060 A 67	C 70		1770	G10700
	C 75S	1.1248	1.1248	Ck 75	XC 75	060 A 78	C 75		1774, 1778	G10780
	C 100S	1.1274	1.1274	Ck 101		060 A 96		SUP 4	1870	G10950
	C 105U	1.1545	1.1545	C 105 W1	Y1 105		C 100 KU		1880	
			1.2550	60 WCrV 7	55 WC 20		55 WCrV 8 KU			
	55 Cr 3	1.7176	1.7176	55 Cr 3	55 C 3	527 A 60	55 Cr 3	SUP 9 (A)	2253	G51550
	42 CrMo 4	1.7225	1.7225	42 CrMo 4	42 CD 4	708 M 40	42 CrMo 4	SCM 440 (H)	2244	G41400
H7	107 CrV 3	1.2210	1.2210	115 CrV 3	100 C 3		107 CrV 3 KU			T61202
			1.2510	100 MnCrW 4	90 MWCV 5	BO 1	95 MnWCr 5 KU	SKS 3	2140	T31501
	90 MnCrV 8	1.2842	1.2842	90 MnCrV 8	90 MV 8	BO 2	90 MnVCr 8 KU			T31502
	100 Cr 6	1.3505	1.3505	100 Cr 6	100 C 6	534 A 99	100 Cr 6	SUJ 2	2258	G51986
H8	X 40 CrMoV 5 1	1.2344	1.2344	X 40 CrMoV 5 1	Z 40 CDV 5	BH 13	X 40 CrMo 5 1 1 KU	SKD 61	2242	T20813
	X 100 CrMoV 5	1.2363	1.2363	X 100 CrMoV 5 1	Z 100 CDV 5	BA 2	X 100 CrMoV 5 1 KU	SKD 12	2260	T30102
	X 155 CrVMo 12 1		1.2379	X 155 CrVMo 12 1	Z 160 CDV 12	BD 2	X 155 CrVMo 12 1 KU	SKD 11		T30402
			1.2436	X 210 CrW 12			X 215 CrW 12 1 KU	SKD 2	2312	
			1.2601	X 165 CrMoV 12			X 165 CrMoW 12 KU		2310	
			1.2713	55 NiCrMoV 6	55 NCDV 7			SKT 4		T61206
	HS 6-5-2-5	1.3243	1.3243	S 6-5-2-5	Z 85 WDKCV 06-05-05-04-02		HS 6-5-2-5	SKH 55	2723	
	HS 2-10-1-8	1.3247	1.3247	S 2-10-1-8	Z 110 DKCWV 09-08-	BM 42	HS 2-9-1-8	SKH 51		T11342
	HS 18-0-1	1.3355	1.3355	S 18-0-1	Z 80 WCV 18-04-01	BT 1	HS 18-0-1	SKH 2		T12001
H11	X 20 Cr 13	1.4021	1.4021	X 20 Cr 13	Z 20 C 13	420 S 37	X 20 Cr 13	SUS 420 J 1	2303	S42000
	X 70 CrMo 15	1.4109	1.4109	X 65 CrMo 14	Z 70 D 14			SUS 440 A		S44002
	X 90 CrMoV 18	1.4112	1.4112	X 90 CrMoV 18	Z 2 CND 18 05	409 S 19	X CrTi 12	SUS 440 B	2327	S44003
	X 105 CrMo 17	1.4125	1.4125	X 105 CrMo 17	Z 100 CD 17		X 105 CrMo 17	SUS 440 C		S44004
H12	X 4 CrNiCuNb 16 4	1.4540	1.4540	X 4 CrNiCuNb 16 4						S15500
	X 5 CrNiCuNb 16 4	1.4542	1.4542	X 5 CrNiCuNb 16 4				SUS 630		S17400
	X 5 CrNiCuNb 16 4	1.4542	1.4542	X 5 CrNiCuNb 16 4				SUS 630		S17400
	X 7 CrNiAl 17 7	1.4568	1.4568	X 7 CrNiAl 17 7	Z 9 CAN 17.7	301 S 81	X 7 CrNiAl 17 7	SUS 631	2388	S17700
	X 8 CrNiMoAl 15 7 5	1.4574	1.4574	X 8 CrNiMoAl 15 7 5						S15700
	X 6 NiCrTiMoV 25 15	1.4980	1.4943	X 4 NiCrTi 25 15	Z 6 NCTDV 25.15	HR 51		SUH 660	2570	S66286
	X 2 NiCoMo 18 8 5	1.6359	1.6359	X 2 NiCoMo 18 8 5		S 162				K92890
	X 2 NiCoMoTi 18 9 5	1.6358	1.6358	X 2 NiCoMoTi 18 9 5	Z 2 NKD 19-09					K93120
	X 2 NiCoMoTi 18 9 5	1.6358	1.6358	X 2 NiCoMoTi 18 9 5	Z 2 NKD 19-09					K93120
	X 2 NiCoMoTi 18 12 4	1.6356	1.6356	X 2 NiCoMoTi 18 12 4						K93160
H21	X 120 Mn 12	1.3401	1.3401	X 120 Mn 12	Z 120 M 12	BW 10		SC MnH 1	2183	
H31	EN-GJN-HV520	0.9620	0.9620	G-X330 NiCr 4 2	FB Ni4 Cr2 BC	Grade 2 A			05 12-00	F45001
	EN-GJN-HV550	0.9625	0.9625	G-X260 NiCr 4 2	FB Ni4 Cr2 HC	Grade 2 B			05 13-00	F45000
	EN-GJN-HV600(XCr11)	0.9630	0.9630	G-X300 CrNiSi 9 5 2	FB Cr9 Ni5	Grade 2 C, D, E			04 57-00	F45003

SMG

U.N.E./ I.H.A.	AISI / ASTM	GOST	ČSN	Obchodní název	Stav	Struktura
				Discalloy	Precipitačně vytvrzeno	
				Haynes 25		
				Stellite 21		
				Hastelloy C		
		KHN65MV		Hastelloy C-276		
				IN 100		
				Inconel 718		
				Inconel X-750	Homogenizačně žíháno	
				Nimonic 80A		
				René 41		
				Udimet 500		
				Waspalloy		
				Ti	Technicky čistý	Ti (α)
	AMS 4919			Ti 6-2-4-2	Žíháno	Ti (α)
	AMS 4943			Ti 3Al-2.5V (Gr. 9)	Žíháno	Ti (α+β)
	AMS 4920, Gr. 5	VT6		Ti 6Al-4V	Žíháno	Ti (α+β)
	AMS 4986			Ti 10V-2Fe-3Al	Žíháno	Ti (β)
F.1516	5115	12KHN2	14 220		Povrchově kaleno	
F.5103	1070	70			Kaleno a popouštěno	
F.5107	1078, 1080	75			Kaleno a popouštěno	
F.5117	1095				Kaleno a popouštěno	
F.5118	W1	U10A			Kaleno a popouštěno	
	S1	5KHV2SF			Kaleno a popouštěno	
	5155				Kaleno a popouštěno	
F.1252	4142, 4140	38HM	15 142		Kaleno a popouštěno	
F.520L	L2	11KHF			Kaleno a popouštěno	
F.5220	O1	9KHVG			Kaleno a popouštěno	
	O2	9G2F			Kaleno a popouštěno	
F.5230	52100	SHKH15	14 109		Kaleno a popouštěno	
F.5318	H13	4KH5MF1S			Kaleno a popouštěno	
F.5227	A2	9KH5VF			Kaleno a popouštěno	
F.5211	D2	KH12MF			Kaleno a popouštěno	
F.5213		KH12			Kaleno a popouštěno	
		KH12MF			Kaleno a popouštěno	
F.520.S	L6	5KHNM			Kaleno a popouštěno	
F.5613	M35	R6M5K5			Kaleno a popouštěno	
	M42	R2AM9K5			Kaleno a popouštěno	
	T1	R18			Kaleno a popouštěno	
F.5261	420	20KH13	17 022		Kaleno a popouštěno	Martenzit
	440 A				Kaleno a popouštěno	Martenzit
	440 B	95KH18			Kaleno a popouštěno	Martenzit
	440 C	95KH18			Kaleno a popouštěno	Martenzit
	XM-12			15-5 PH	H900	Martenzit
	SAE 630			17-4 PH	H1025	Martenzit
	SAE 630			17-4 PH	H900	Martenzit
	AMS 5528	09KH17N7YU1		17-7 PH	TH1050	Martenzit
	632			PH 15-7 Mo	TH1050	Martenzit
	660			A286	Precipitačně vytvrzeno	Austenit
	AMS 6512			Marage 250	Precipitačně vytvrzeno	Martenzit
	AMS 6521			Marage 300	Precipitačně vytvrzeno	Martenzit
	AMS 6521			Marage 300	Precipitačně vytvrzeno	Martenzit
	AMS 6515			Marage 350	Precipitačně vytvrzeno	Martenzit
	A128 Grade A			Hadfield		
	A532 IB (NiCr-LC			Ni-Hard 2		Bílá litina
	A532 IA (NiCr-HC)			Ni-Hard 1		Bílá litina
	A532 ID (Ni-HiCr)			Ni-Hard 4		Bílá litina

Vyměnitelné břitové destičky a držáky vyměnitelných destiček ze slinutého karbidu

Vyměnitelné břitové destičky ze slinutého karbidu a držáky vyměnitelných destiček ze slinutého karbidu firmy Seco Tools nejsou zahrnuty do sortimentu výrobků určených pro následující požadavky. Seco Tools může přesto vydat toto prohlášení.
Výrobky splňují všechny požadavky obsažené v RoHS (Omezení používání určitých nebezpečných látek v elektrickém a elektronickém zařízení), WEEE (OEEZ - Odpadní elektrická a elektronická zařízení) a požadavky ELV (Konec životnosti vozidel).
Výrobky neobsahují rtuť, olovo, šestimocný chróm, kadmium, CFC, HCFC, samozhášecí přísady nebo rozpouštědla v koncentracích, které překračují specifikace uvedené v předpisech.

Přebrušování:
Mokré nebo suché broušení může produkovat potenciálně nebezpečný prach nebo mlhy, které mohou dráždit pokožku, oči, nos, hrdlo a způsobovat poškození nebo onemocnění plic. K předcházení poranění dodržujte náležitá bezpečnostní opatření a používejte ochranné vybavení.

Likvidace:
Seco Tools vykoupí použité vyměnitelné břitové destičky a nástroje ze slinutého karbidu zpět k recyklaci. Vyměnitelné břitové destičky je nutno separovat od ostatních odpadních kovů (ocel, hliník, měď, atd.).
Veškerý obalový materiál je plně recyklovatelný.

Vyměnitelné destičky s CBN a PCD břitem

Vyměnitelné břitové destičky firmy Seco Tools nejsou zahrnuty do sortimentu výrobků určených pro následující požadavky. Seco Tools může přesto vydat toto prohlášení.
Výrobky splňují všechny požadavky obsažené v RoHS (Omezení používání určitých nebezpečných látek v elektrickém a elektronickém zařízení), WEEE (OEEZ - Odpadní elektrická a elektronická zařízení) a požadavky ELV (Konec životnosti vozidel).
Výrobky neobsahují rtuť, olovo, šestimocný chróm, kadmium, CFC, HCFC, samozhášecí přísady nebo rozpouštědla v koncentracích, které překračují specifikace uvedené v předpisech.

Přebrušování:
Mokré nebo suché broušení může produkovat potenciálně nebezpečný prach nebo mlhy, které mohou dráždit pokožku, oči, nos, hrdlo a způsobovat poškození nebo onemocnění plic. K předcházení poranění dodržujte náležitá bezpečnostní opatření a používejte ochranné vybavení.

Likvidace:
Seco Tools vykoupí použité vyměnitelné destičky s CBN a PCD břitem zpět k recyklaci. Vyměnitelné břitové destičky je nutno separovat od ostatních odpadních kovů (ocel, hliník, měď, atd.). Monolitní vyměnitelné destičky z CBN lze likvidovat jako skládkový odpad.
Veškerý obalový materiál je plně recyklovatelný.

Černě oxidované držáky vyměnitelných břitových destiček

Držáky vyměnitelných břitových destiček firmy Seco Tools nejsou zahrnuty do sortimentu výrobků určených pro následující požadavky. Seco Tools může přesto vydat toto prohlášení.
Výrobky splňují všechny požadavky obsažené v RoHS (Omezení používání určitých nebezpečných látek v elektrickém a elektronickém zařízení), WEEE (OEEZ - Odpadní elektrická a elektronická zařízení) a požadavky ELV (Konec životnosti vozidel).
Výrobky neobsahují rtuť, olovo, šestimocný chróm, kadmium, CFC, HCFC, samozhášecí přísady nebo rozpouštědla v koncentracích, které překračují specifikace uvedené v předpisech.

Likvidace:
Použité držáky vyměnitelných břitových destiček mohou být zaslány k recyklaci spolu s běžným ocelovým odpadem (třísky a vyřazené ocelové produkty).
Veškerý obalový materiál je plně recyklovatelný.

Vyměnitelné břitové destičky z cermetu

Vyměnitelné břitové destičky firmy Seco Tools nejsou zahrnuty do sortimentu výrobků určených pro následující požadavky. Seco Tools může přesto vydat toto prohlášení.
Výrobky splňují všechny požadavky obsažené v RoHS (Omezení používání určitých nebezpečných látek v elektrickém a elektronickém zařízení), WEEE (OEEZ - Odpadní elektrická a elektronická zařízení) a požadavky ELV (Konec životnosti vozidel).
Vyměnitelné břitové destičky, cermetová třída C15M, obsahují nikl, který se při kontaktu s pokožkou uvolňuje. Uvolněné množství je vyšší, než je stanoveno normou SS-EN 1811 Referenční zkušební metoda pro uvolňování niklu z výrobků určených k přímému nebo prodlouženému kontaktu s pokožkou. Tyto normy jsou určeny pro výrobky, které jsou v přímém nebo prodlouženém kontaktu s pokožkou, a proto nejsou přímo použitelné pro vyměnitelné břitové destičky z cermetu. Osobám, u nichž jsou známy alergické reakce na nikl, se doporučuje při manipulaci s vyměnitelnými břitovými destičkami z cermetu používat ochranné rukavice.

Přebrušování:
Mokré nebo suché broušení může produkovat potenciálně nebezpečný prach nebo mlhy, které mohou dráždit pokožku, oči, nos, hrdlo a způsobovat poškození nebo onemocnění plic. K předcházení poranění dodržujte náležitá bezpečnostní opatření a používejte ochranné vybavení.

Likvidace:
Použité vyměnitelné břitové destičky z cermetu lze recyklovat. Vyměnitelné břitové destičky je nutno separovat od ostatních odpadních kovů (ocel, hliník, měď, atd.).
Veškerý obalový materiál je plně recyklovatelný.

Poniklované držáky vyměnitelných břitových destiček

Držáky vyměnitelných břitových destiček firmy Seco Tools nejsou zahrnuty do sortimentu výrobků určených pro následující požadavky. Seco Tools může přesto vydat toto prohlášení.
Výrobky splňují všechny požadavky obsažené v RoHS (Omezení používání určitých nebezpečných látek v elektrickém a elektronickém zařízení), WEEE (OEEZ - Odpadní elektrická a elektronická zařízení) a požadavky ELV (Konec životnosti vozidel).
Výrobky neobsahují rtuť, olovo, šestimocný chróm, kadmium, CFC, HCFC, samozhášecí přísady nebo rozpouštědla v koncentracích, které překračují specifikace uvedené v předpisech.
Tyto držáky obsahují nikl, který se při kontaktu s pokožkou uvolňuje. Uvolněné množství je vyšší, než je stanoveno normou SS-EN 1811 Referenční zkušební metoda pro uvolňování niklu z výrobků určených k přímému nebo prodlouženému kontaktu s pokožkou.
Tyto normy jsou určeny pro výrobky, které jsou v přímém nebo prodlouženém kontaktu s pokožkou, a proto nejsou přímo použitelné pro tyto držáky. Osobám, u nichž jsou známy alergické reakce na nikl, se doporučuje při manipulaci s poniklovanými držáky používat ochranné rukavice.

Likvidace:
Použité držáky vyměnitelných břitových destiček mohou být zaslány k recyklaci spolu s běžným ocelovým odpadem (třísky a vyřazené ocelové produkty).
Veškerý obalový materiál je plně recyklovatelný.

Záměrně přidané legující prvky

Třída	Slinutý karbid											Povlak						
	W	Ti	Ta	Nb	Co	Cr	Ni	Mo	C	N	Ru	Ti	Al	C	N	O	Si	Nb
CP20	[				■				■			■			■			
CP200	■				■	■			■			■	■		■			
CP300	■	■	■	■	■				■			■	■		■			
CP500	■				■	■			■			■	■		■			
CP600	■				■	■			■			■	■		■			
C15M	■	■	■	■	■		■	■	■	■								
CF	■		■		■		■	■	■									
CM	■		■		■		■	■	■									
DP2000	■		■	■	■				■			■	■	■	■	■		
DP3000	■	■	■	■	■				■	■		■	■	■	■	■		
DS2050	■				■	■			■			■	■		■			■
DS4050	■				■	■			■			■	■		■			■
F15M	■				■	■			■			■	■		■			
F25M	■	■	■	■	■				■			■	■		■			
F30M	■				■	■			■			■	■		■			
F40M	■				■	■			■			■	■		■			
HX	■		■		■				■									
H02	■		■		■	■			■									
H15	■				■	■			■									
H25	■				■	■			■									
KX	■				■	■			■									
MH1000	■				■	■			■			■	■		■			
MK1500	■		■		■				■			■	■	■	■	■		
MK2050	■		■		■	■			■			■	■		■		■	
MM4500	■				■	■			■			■	■	■	■	■		
MP1020	■	■	■	■	■				■									
MP1500	■		■	■	■				■			■	■	■	■	■		
MP2050	■				■						■	■	■		■		■	
MP2500	■		■	■	■				■			■	■	■	■	■		
MP3000	■				■	■			■			■	■		■			
MS2500	■		■	■	■				■			■	■	■	■	■		
MS2050	■				■	■			■			■	■		■			■
RX1500	■		■		■		■	■	■			■	■		■			
RX2000	■		■		■	■			■			■	■		■			
RM2020	■				■				■			■						
RM2090	■				■	■			■			■	■				■	
RN2010	■				■	■			■									
RS2090	■				■	■			■			■	■				■	
T350M	■		■	■	■				■			■	■	■	■	■		
T25M	■		■	■	■				■			■		■	■			
TGH1050	■				■	■			■			■	■		■		■	
TGK1500	■		■		■				■			■	■	■	■	■		
TGP25	■	■	■	■	■				■			■	■	■	■	■		
TGP35	■		■	■	■				■			■	■	■	■	■		
TGP45	■		■	■	■				■			■	■	■	■	■		
TH1000	■				■	■			■			■	■		■		■	
TH1500	■				■	■			■			■	■	■	■	■		
TK0501	■				■	■			■			■	■	■	■	■		
TK1501	■		■		■	■			■			■	■	■	■	■		
TM2000	■	■	■	■	■				■	■		■	■	■	■	■		
TM4000	■	■	■	■	■				■	■		■	■	■	■	■		
TP0501	■	■	■	■	■	■			■			■	■	■	■	■		
TP1020	■	■	■	■	■				■	■								
TP1030	■	■	■	■	■				■	■		■	■		■		■	
TP1501	■	■	■	■	■				■	■		■	■	■	■	■		
TP200	■	■	■	■	■				■	■		■	■	■	■	■		
TP2501	■	■	■	■	■	■			■	■		■	■	■	■	■		
TP3501	■	■	■	■	■				■	■		■	■	■	■	■		
TP40	■		■	■	■				■			■		■	■			
TS2000	■				■	■			■			■	■		■			
TS2050	■				■	■			■			■	■		■		■	
TS2500	■		■		■				■			■	■		■			
T250D	■				■	■			■			■	■		■			
T400D	■				■	■			■			■	■		■			
T100R	■		■		■	■			■			■	■		■			
T60M	■	■	■	■	■				■			■	■		■			
883	■		■		■				■									
890	■				■	■			■									

Společnost Seco Tools a její redaktoři vydávají tuto publikaci s cílem poskytnout informace zaměřené na všeobecné pokyny a doporučení pro postupy v oblasti obrábění kovů a souvisejících oborech. Jsou-li vyžadovány odborné služby pro aplikaci určitých specifických postupů, měla by pro tento účel být zajištěna technická podpora.

Informace byly poskytnuty „v nezměněné podobě“; společnost Seco Tools a její redaktoři nejsou odpovědni za jakákoliv prohlášení nebo záruky, vyjádřené přímo či nepřímo, a to zejména, nikoliv však výlučně, veškeré záruky za obchodovatelnost, vhodnost pro konkrétní účel, vlastnictví nebo právní nezávadnost. Společnost Seco Tools ani její redaktoři nenesou za žádných okolností odpovědnost vůči druhým stranám za přímé, nepřímé, zvláštní nebo jiné škody způsobené jakýmkoliv užitím uvedených informací, a to ani v případě, že společnost Seco Tools nebo její redaktoři byli upozorněni na možnost vzniku takové škody.

Informace zde uvedené jsou pouze referenční. Aktuální ceny, specifikace a popisy výrobků jsou konečné v okamžiku prodeje a mohou se lišit podle místa. Informace v tomto dokumentu se mohou změnit bez předchozího upozornění.

WWW.SECOTOOLS.COM

03228074, ST20186662 CZ,
© SECO TOOLS AB, 2018. Všechna práva vyhrazena. Technické specifikace podléhají změnám bez předchozího upozornění.